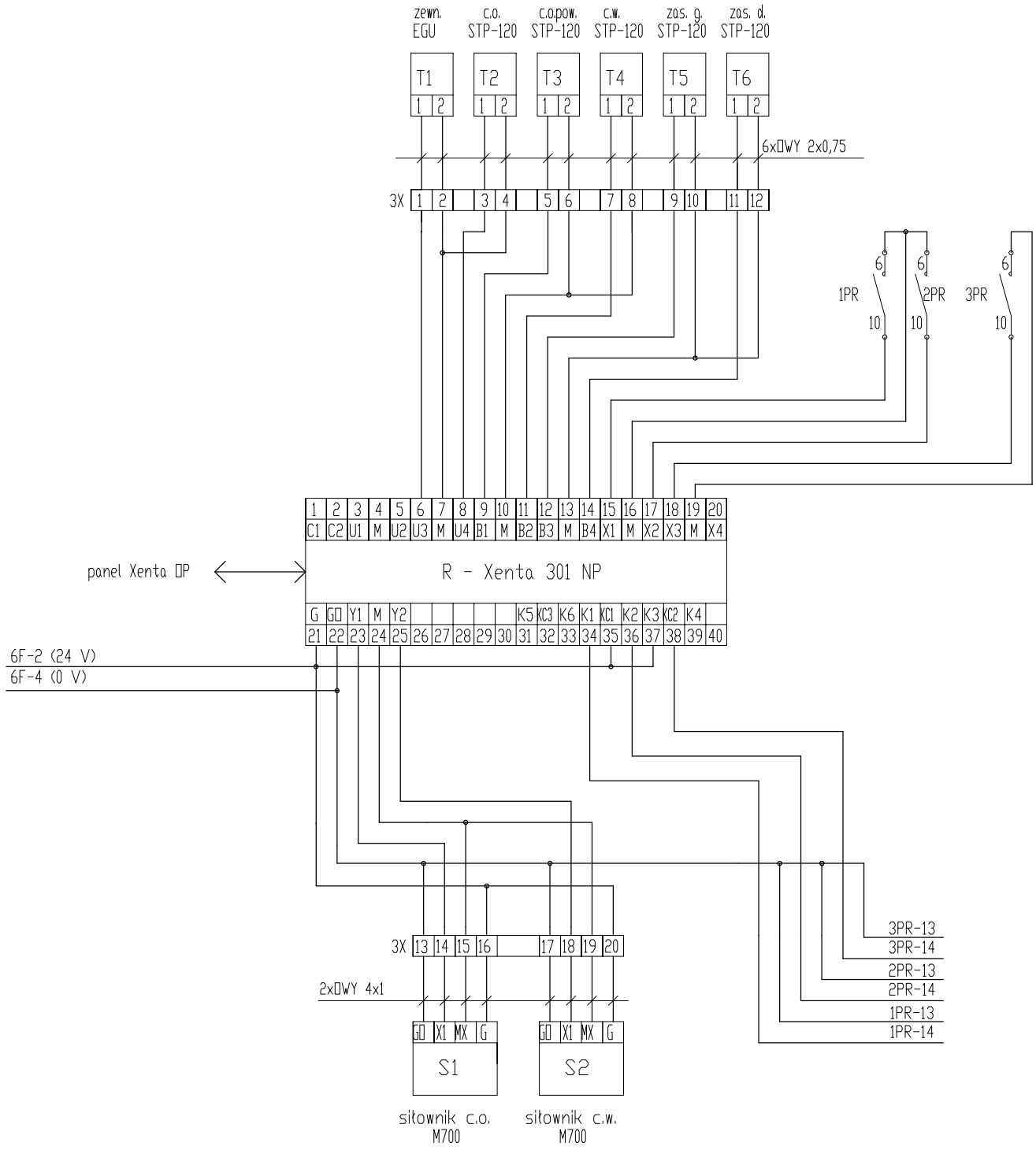

PROJEKT TECHNOLOGII SWC
SCHEM. ELEKTR. - OBWODY AUTOMATYKI