Projektowanie i Nadzór w Budownictwie inż. Łukasz Chmiel

43-330 Wilamowice, ul. Osiedlowa 11 tel. 696092663, e-mail: lukasz_chmiel@op.pl

PROJEKT WYKONAWCZY

Temat: **BUDOWA SALI GIMNASTYCZNEJ Z ZAPLECZEM ORAZ PRZEBUDOWA KLATKI SCHODOWEJ PRZY POWIATOWYM ZESPOLE PLACÓWEK - SZKOLE MISTRZOSTWA SPORTOWEGO SZCZYRK W BUCZKOWICACH**

Kategoria obiektu - IX

Lokalizacja: Buczkowice, ul. Grunwaldzka 220
działki nr 2234/15, 2234/16, 2234/20, 2236/2, 3575
Jedn. ewid. Buczkowice, Obręb: Buczkowice

Branża: **ARCHITEKTURA, KONSTRUKCJA**

Inwestor: Powiatowy Zespół Placówek
Szkoła Mistrzostwa Sportowego Szczyrk
ul. Grunwaldzka 220, 43-374 Buczkowice

ZESPÓŁ PROJEKTOWY:

OŚWIADCZENIE

Na podstawie art. 20 ust. 4 ustawy z dnia 7 lipca 1994r. – Prawo Budowlane (Dz. U. 2016 poz. 290) oświadczam, iż niniejszy projekt budowlany został sporządzony zgodnie z obowiązującymi przepisami oraz zasadami wiedzy technicznej..

	Imię i nazwisko	*Zakres opracowania*	*Specjalność Nr uprawnień*	*Data*	*Podpis*
PROJEKTANT	**mgr inż. arch. Zbigniew Pieczarka**	Architektura	Architektoniczna Nr 72/2001	grudzień 2016	
SPRAWDZAJĄCY	**inż. Łukasz Chmiel**	konstrukcja	konstrukcyjna Nr SLK/1942/PWOK/07	grudzień 2016	

ZAWARTOŚĆ OPRACOWANIA

PROJEKT ZAGOSPODAROWANIA TERENU

I. OPIS ZAGOSPODAROWANIA TERENU

II. INFORMACJA DOTYCZĄCA BEZPIECZEŃSTWA I OCHRONY ZDROWIA

III. CZĘŚĆ RYSUNKOWA

1. Projekt zagospodarowania terenu 1:500

CZĘŚĆ ARCHITEKTONICZNA

I. OPIS TECHNICZNY

II. ZAŁĄCZNIKI

1. Zaświadczenia o przynależności do izby
2. Kopie decyzji o nadaniu uprawnień budowlanych

III. CZĘŚĆ RYSUNKOWA

A1.	Rzut parteru	1 : 100
A2.	Rzut piętra	1 : 100
A3.	Rzut poddasza technicznego	1 : 100
A4.	Rzut dachu	1 : 100
A5	Przekroje A-A, B-B	1 : 100
A6	Przekrój C-C	1 : 100
A7	Elewacje	1 : 200
A8	Stolarka zewnętrzna	1 : 100
A9	Stolarka wewnętrzna	1 : 100

CZĘŚĆ KONSTRUKCYJNA

I. OPIS KONSTRUKCJI

II. ZAŁĄCZNIKI

1. Zaświadczenie o przynależności do izby
2. Kopia decyzji o nadaniu uprawnień budowlanych

III. CZĘŚĆ RYSUNKOWA:

K-1	Rzut fundamentów	1:100
K-2	Ława fundamentowa	1:20
K-3	Ściąg fundamentowy	1:20
K-4	Fundament F-1	1:20
K-5	Fundament F-2	1:20
K-6	Fundament F-3	1:20
K-7	Fundament F-4	1:20
K-8	Fundament F-5	1:20
K-9	Fundament F-6	1:20
K-10	Belka podwalinowa B-1	1:20
K-11	Belka podwalinowa B-2	1:20
K-12	Belka podwalinowa B-3	1:20

K-13	Konstrukcja parteru	1:100
K-14	Strop nad parterem	1:50
K-15	Nadproże N 0-1	1:20
K-16	Nadproże N 0-2	1:20
K-17	Nadproże N 0-3	1:20
K-18	Słup S 0-1	1:20
K-19	Słup S 0-2	1:20
K-20	Słup S 0-3	1:20
K-21	Podciąg P 0-1	1:20
K-22	Podciąg P 0-2	1:20
K-23	Podciąg P 0-3	1:20
K-24	Podciąg P 0-4	1:20
K-25	Podciąg P 0-5	1:20
K-26	Podciąg P 0-6	1:20
K-27	Schody żelbetowe – bieg 1	1:20
K-28	Schody żelbetowe – bieg 2	1:20
K-29	Schody żelbetowe – bieg 3	1:20
K-30	Schody żelbetowe – bieg 4	1:20
K-31	Schody żelbetowe – belki spocznik.	1:20
K-32	Konstrukcja piętra	1:100
K-33	Strop nad piętrem	1:50
K-34	Nadproże N 1-1	1:20
K-35	Nadproże N 1-2	1:20
K-36	Nadproże N 1-3	1:20
K-37	Słup S 1-1	1:20
K-38	Słup S 1-2	1:20
K-39	Słup S 1-3	1:20
K-40	Podciąg P 1-1	1:20
K-41	Podciąg P 1-2	1:20
K-42	Podciąg P 1-3	1:20
K-43	Podciąg P 1-4	1:20
K-44	Podciąg P 1-5	1:20
K-45	Podciąg P 1-6	1:20
K-46	Podciąg P 1-7	1:20
K-47	Podciąg P 1-8	1:20
K-48	Podciąg P 1-9	1:20
K-49	Podciąg P 1-10	1:20
K-50	Konstrukcja poddasza technicznego	1:100
K-51	Nadproże N 2-1	1:20
K-52	Rama żelbetowa RŻ-1	1:20
K-53	Rama żelbetowa RŻ-2	1:20
K-54	Rama żelbetowa RŻ-3	1:20
K-55	Rama żelbetowa RŻ-4	1:20
K-56	Belki stalowe BS-1, BS-2	1:20
K-57	Konstrukcja dachu	1:100
K-58	Rama z drewna klejonego RD-1	1:50
K-59	Rama z drewna klejonego RD-2	1:50
K-60	Konstrukcja utwardzenia placów	1:20

OPIS ZAGOSPODAROWANIA TERENU

1. PRZEDMIOT INWESTYCJI

1.1. Rodzaj i miejsce projektowanej inwestycji

Celem przedsięwzięcia inwestycyjnego jest budowa Sali gimnastycznej z zapleczem oraz przebudowa klatki schodowej przy Powiatowym Zespole Placówek – Szkole Mistrzostwa Sportowego Szczyrk w Buczkowicach.
Inwestycja zlokalizowana w Buczkowicach przy ul. Grunwaldzkiej 220, na działkach nr 2234/15, 2234/16, 2234/20, jednostka ewidencyjna 240203_2 Buczkowice, obręb 0001 Buczkowice.

1.2. Podstawa opracowania

- wypis i wyrys z miejscowego planu zagospodarowania przestrzennego
- ustalenia programowe;
- mapa ewidencyjna w skali: 1:2000;
- aktualizacja mapy zasadniczej 1:500;

1.3. Zakres opracowania

Niniejsze opracowanie obejmuje projekt zagospodarowania terenu oraz projekt architektoniczno-budowlany.
Znajdują się tu przedstawione graficznie i opisowo rozwiązania architektoniczne dotyczące formy i funkcji projektowanego obiektu oraz proponowane rozwiązania materiałowe.

2. ISTNIEJĄCY STAN ZAGOSPODAROWANIA DZIAŁKI

Teren inwestycji położony jest w Buczkowicach, pomiędzy dwoma drogami publicznymi – ulicą Grunwaldzką i Nadbrzeżną.
Przedmiotowe działki znajdują się obszarze, dla którego uchwalono miejscowy plan zagospodarowania przestrzennego. Teren inwestycji zawarty jest w obszarze oznaczonym symbolem B 2UT – tereny usług turystyki i wypoczynku.
Teren opracowania w kształcie nieregularnym. Od strony północnej graniczy bezpośrednio z drogą publiczną – ulicą Nadbrzeżną. Od strony wschodniej i południowej znajdują się działki zabudowane budynkami mieszkalnymi jednorodzinnymi. Ponadto od południa przebiega droga dojazdowa łącząca teren opracowania z drogą publiczną – ulicą Grunwaldzką. Od strony zachodniej znajdują się działki zabudowane budynkami produkcyjnymi i usługowymi.

Teren inwestycji nieznacznie opada w kierunku północnym; najwyższe rzędne terenu wynoszą 464,0m n.p.m. Różnica wysokości pomiędzy narożnikami działki wynosi około 3m. Brak wyraźnych elementów rzeźby terenu.
Od strony południowej istnieje urządzony wjazd na teren działki poprzez drogę dojazdową – sięgacz ulicy Grunwaldzkiej.
W części północnej znajduje się ogrodzone boisko oraz tereny zielone.
W południowej części terenu inwestycji znajdują się dwa budynki szkolne oraz częściowo utwardzony teren działki.
W części południowo-zachodniej znajduje się utwardzenie w trakcie realizacji na podstawie wydanego pozwolenia na budowę.

Warunki wodne

Brak powierzchniowych cieków wodnych na terenie opracowania.

Istniejąca zabudowa

W części południowej znajdują się dwa budynki szkolne: budynek zawierający pomieszczenia administracyjne i internat oraz budynek zawierający sale zajęć szkolnych i stołówkę. Przedmiotowe budynki są podpiwniczone, o dwóch kondygnacjach nadziemnych. Dostęp do budynków zapewniony jest bezpośrednio od strony chodnika przy drodze dojazdowej, od południa oraz od północy od strony dziedzińca.

Istniejące uzbrojenie terenu

Przedmiotowe działki posiadają następujące sieci uzbrojenia terenu:
- wodociągowa
- kanalizacji sanitarnej
- energetyczna
- gazowa
- teletechniczna

Szata roślinna

Na terenie opracowania występuje wartościowa zieleń wysoka w postaci drzew liściastych i iglastych znających się we wschodniej, centralnej i zachodniej części terenu. W południowo-zachodniej części znajdują się drzewa przeznaczone do wycinki w związku z realizowanym utwardzeniem na podstawie wydanego pozwolenia.

3. PROJEKTOWANE ZAGOSPODAROWANIE DZIAŁKI

ZESTAWIENIE POWIERZCHNI

	stan istniej.	stan proj.		różnica
Powierzchnia zabudowy	824,40 m^2	2196,94 m^2	(27,18%)	+1372,54 m^2
Powierzchnie trwale utwardzone	907,50 m^2	1342,00 m^2	(16,60%)	+ 434,50 m^2
Tereny biologicznie czynne	6351,10 m^2	4544,06 m^2	(56,22%)	- 1807,04 m^2

RAZEM POWIERZCHNIA DZIAŁEK
2234/15, 2234/16, 2234/20, 2236/2, 3575: 3585+921+3434+85+58 = 8083,0m^2

3.1. Założenia projektowe.

Zamierzenie inwestycyjne przewiduje budowę budynku sali gimnastycznej z zapleczem szatniowo-sportowym oraz przebudowę klatki schodowej przy istniejącym budynku szkolnym.
Ponadto przewidziano wykonanie utwardzenia terenu zapewniając dojście i dojazd do projektowanego budynku; wykonanie parkingu dla samochodów osobowych; wykonanie przekładzki kanalizacji sanitarnej i przyłącza elektrycznego; wykonanie kanalizacji deszczowej ze zbiornikami retencyjnymi; wykonanie nowego przyłącza wodociągowego ze studnią wodomierzową; wykonanie nowego przyłącza gazowego.

Przewiduje się powiększenie istniejącej szkoły o budynek zespołu pomieszczeń sportowych z zapleczem. Projektowany budynek połączony będzie z istniejącym budynkiem szkoły za pomocą przebudowanej klatki schodowej.
Przewidziano podział projektowanego budynku na trzy części:
- przebudowana i rozbudowana klatka schodowa
- trzykondygnacyjny budynek zaplecza sportowo-szatniowego
- jednokondygnacyjna, jednoprzestrzenna sala sportowa

Klatka schodowa pełnić będzie rolę łącznika oraz klatki ewakuacyjnej zarówno z części istniejącej jak i projektowanej.
Budynek zaplecza sportowo-szatniowego będzie zawierał: na parterze - pomieszczenia szatni z umywalniami, małą salę sportową, siłownię, pomieszczenia dla nauczycieli i trenerów, sanitariaty ogólnodostępne oraz komunikację ogólną. Na piętrze przewidziano pomieszczenia odnowy biologicznej sportowej, sanitariaty, pomieszczenia magazynów sprzętu sportowego oraz kotłownię. Trzecią kondygnację zajmują pomieszczenie techniczne i wentylatornia.
Sala sportowa oddylatowana będzie od zespołu szatniowego i będzie stanowić halowy budynek jednonawowy, jednokondygnacyjny, zawierający wielofunkcyjną przestrzeń sportową.
Wszystkie części projektowanego budynku będą funkcjonalnie połączone, zapewniając swobodne poruszanie wewnątrz budynku oraz komunikację z budynkiem istniejącym i zewnętrznymi terenami sportowymi.

Dostęp do istniejących budynków pozostanie bez zmian. Dostęp do projektowanego budynku zapewniony będzie od strony dziedzińca poprzez projektowaną klatkę schodową.

Projektowane zagospodarowanie terenu koliduje z istniejącą zielenią wysoką – wymagana wycinka jednego drzewa w części wschodniej terenu inwestycji, w miejscu projektowanego budynku zaplecza sportowo-szatniowego.

3.2. Obsługa komunikacyjna.

Obsługa komunikacyjna obiektu jak dotychczas. Wjazd na teren z drogi publicznej – ulicy Grunwaldzkiej poprzez drogę dojazdową. Dostęp pojazdów służb dodatkowo z ulicy Nadbrzeżnej na teren boiska szkolnego. Zaprojektowano utwardzenie terenu zapewniające dojście i dojazd do budynku projektowanego i istniejącego a także parking dla samochodów osobowych.
Nie przewiduje się użytkowania drogi prywatnej (ulicy Tartacznej) zarówno na etapie budowy jak i w trakcie użytkowania projektowanych i istniejących budynków szkoły.
Obsługa komunikacyjna w trakcie robót budowlanych odbywać się będzie od strony południowej poprzez istniejącą drogę dojazdową oraz od strony północnej poprzez tymczasowy wjazd z ulicy Nadbrzeżnej.

3.3. Gospodarka odpadami.

Gospodarka odpadami jak dotychczas. W południowo-zachodniej części terenu inwestycji przewidziano plac gospodarczy z pojemnikami na odpady na terenie posesji, z dogodnym dojazdem.

3.4. Uzbrojenie terenu.

Przewiduje się wykonanie nowych przyłączy: wodociągowego i gazowego. Ponadto przewidziano przebudowę kanalizacji sanitarnej w miejscu kolizji z projektowanym budynkiem oraz przebudowę przyłącza elektrycznego. Zaprojektowano kanalizację deszczową ze zbiornikami retencyjnymi na potrzeby odprowadzenia wód deszczowych z dachu projektowanego budynku i z projektowanego utwardzenia działki.

4. WPŁYW EKSPLOATACJI GÓRNICZEJ

Brak niekorzystnych oddziaływań eksploatacji górniczej w rozpatrywanym terenie.

5. OCHRONA KONSERWATORSKA

Przedmiotowa działka nie znajduje się w rejestrze zabytków oraz nie podlega ochronie konserwatorskiej.

6. WARUNKI GRUNTOWE

W miejscu projektowanej inwestycji występują PROSTE WARUNKI GRUNTOWE – warstwy gruntów jednorodnych genetycznie i litologicznie, równoległe do powierzchni terenu, nie obejmują gruntów słabonośnych, zwierciadło wód gruntowych znajduje się poniżej projektowanego poziomu posadowienia, brak występowania niekorzystnych zjawisk geologicznych. Oceny warunków gruntowych dokonano na podstawie wykonanej dokumentacji geotechnicznej podłoża gruntowego.

7. KATEGORIA GEOTECHNICZNA

Projektowany budynek mieszkalny zaliczono do PIERWSZEJ KATEGORII GEOTECHNICZNEJ – obiekty budowlane o statycznie wyznaczalnym schemacie obliczeniowym, w prostych warunkach gruntowych, dla których wystarcza jakościowe określenie właściwości gruntów.

8. ZAGROŻENIA I ODDZIAŁYWANIE OBIEKTU NA ŚRODOWISKO I UZASADNIONY INTERES OSÓB TRZECICH

8.1. Realizacja planowanej inwestycji nie pozbawia dostępu do drogi publicznej, możliwości korzystania z wody, kanalizacji i energii elektrycznej i cieplnej, środków łączności, a także dostępu światła dziennego do pomieszczeń przeznaczonych na pobyt ludzi

8.2. Przedmiotowe zamierzenie nie powoduje uciążliwości wywołanych przez hałas o poziomie większym niż dla terenów przeznaczonych pod zabudowę mieszkaniową, zakłócenia elektryczne, a także nie zanieczyszcza powietrza, wody i gleby.

8.3. Wody deszczowe nie zakłócają stosunków gruntowo-wodnych na działkach sąsiednich

9. INFORMACJA O OBSZARZE ODDZIAŁYWANIA OBIEKTÓW

9.1. Podstawa prawna

Rozporządzenie Ministra Transportu, Budownictwa i Gospodarki Morskiej w sprawie szczegółowego zakresu i formy projektu budowlanego z dnia 25 kwietnia 2012 r.
(Dz.U. z 2012r. poz. 462, zmiany: Dz.U. z 2013r. poz. 762, Dz.U. z 2015r. poz. 1554)

Rozporządzenie Ministra Infrastruktury w sprawie warunków technicznych, jakim powinny odpowiadać budynki i ich usytuowanie z dnia 12 kwietnia 2002 r.
(Dz.U. Nr 75, poz. 690, zmiany: Dz.U. z 2003r. poz. 270, Dz.U. z 2004r. poz. 1156, Dz.U. z 2008r. poz. 1238, Dz.U. z 2008r. poz. 1514, Dz.U. z 2009r. poz. 461, Dz.U. z 2010r. poz. 1597, Dz.U. z 2012r. poz. 1289, Dz.U. z 2013r. poz. 926, tekst jednolity Dz.U. z 2015r. poz. 1422)

Rozporządzenie Rady Ministrów w sprawie przedsięwzięć mogących znacząco oddziaływać na środowisko z dnia 9 listopada 2010 r.
(Dz.U. Nr 213, poz. 1397, zm. Dz.U. z 2013r. poz. 817, Dz.U. z 2016r. poz. 71)

9.2. Zasięg obszaru oddziaływania

Przeprowadzono analizę projektowanej inwestycji uwzględniając wyżej wymienione przepisy prawa. Między innymi przeanalizowano przesłanianie i zacienianie budynków sąsiednich, a także emisję hałasu związaną z użytkowaniem sali gimnastycznej i terenów sportowych.
Pomieszczenia na pobyt ludzi w zabudowie sąsiedniej nie są narażone na zacienianie i przesłanianie niezgodne z obowiązującymi przepisami.
Emisja hałasu związana z użytkowaniem sali gimnastycznej jest skutecznie tłumiona przez przegrody budowlane; natomiast emisja hałasu z terenów sportowych jest ograniczona dzięki przegrodzie w postaci projektowanego budynku.

Informuje się, że obszar oddziaływania obiektu objętego niniejszym opracowaniem mieści się w całości w terenie inwestycji obejmującym działki nr 2234/15, 2234/16, 2234/20, 2236/2, 3575, jedn. ewid. Buczkowice, obręb: Buczkowice.

10. OBSZAR NATURA 2000

Działka zlokalizowana jest poza obszarem NATURA 2000. Projektowana inwestycja nie będzie powodować ujemnego wpływu na środowisko naturalne, zgodnie z istniejącymi przepisami.

KONIEC OPISU

grudzień 2016

INFORMACJA DOTYCZĄCA BEZPIECZEŃSTWA I OCHRONY ZDROWIA

Temat: **BUDOWA SALI GIMNASTYCZNEJ Z ZAPLECZEM ORAZ PRZEBUDOWA KLATKI SCHODOWEJ PRZY POWIATOWYM ZESPOLE PLACÓWEK - SZKOLE MISTRZOSTWA SPORTOWEGO SZCZYRK W BUCZKOWICACH**

Kategoria obiektu - IX

Lokalizacja: Buczkowice, ul. Grunwaldzka 220
działki nr 2234/15, 2234/16, 2234/20, 2236/2, 3575
Jedn. ewid. Buczkowice, Obręb: Buczkowice

Inwestor: Powiatowy Zespół Placówek
Szkoła Mistrzostwa Sportowego Szczyrk
ul. Grunwaldzka 220, 43-374 Buczkowice

SPORZADZIŁ: **mgr inż. arch. Zbigniew Pieczarka**

Wilamowice, 12.2016 r.

OPRACOWANIE ZAWIERA:

Informację dotyczącą bezpieczeństwa i ochrony zdrowia wg wymogów ROZPORZĄDZENIA MINISTRA INFRASTRUKTURY z dnia 23 czerwca 2003 r. w sprawie informacji dotyczącej bezpieczeństwa i ochrony zdrowia oraz planu bezpieczeństwa i ochrony zdrowia (Dz. U. Nr 120, poz. 1126) - § 2.1.

§ 2.1. Informacja dotycząca bezpieczeństwa i ochrony zdrowia, zwana dalej „informacją" zawiera stronę tytułową i część opisową.

2. Strona tytułowa zawiera:
1) nazwę i adres obiektu budowlanego;
2) imię i nazwisko inwestora oraz jego adres;
3) imię i nazwisko oraz adres projektanta sporządzającego informację.

3. Część opisowa zawiera:
1) Zakres robót dla całego zamierzenia budowlanego oraz kolejność realizacji poszczególnych obiektów;
2) Wskazanie istniejących obiektów budowlanych;
3) Wskazanie elementów zagospodarowania działki lub terenu, które mogą stwarzać zagrożenie bezpieczeństwa i zdrowia ludzi;
4) Wskazanie dotyczące przewidywanych zagrożeń występujących podczas realizacji robót budowlanych, określające skalę i rodzaje zagrożeń i czas ich wystąpienia;
5) Wskazanie sposobu prowadzenia instruktażu pracowników przed przystąpieniem do realizacji robót szczególnie niebezpiecznych;
6) Wskazanie środków technicznych i organizacyjnych, zapobiegających niebezpieczeństwom wynikającym z wykonywania robót budowlanych w strefach szczególnego zagrożenia zdrowia lub w ich sąsiedztwie, w tym zapewniających bezpieczną i sprawną komunikację, umożliwiającą szybką ewakuację na wypadek pożaru, awarii i innych zagrożeń.

CZĘŚĆ OPISOWA

1) Zakres robót oraz kolejność realizacji
Zadanie inwestycyjne polega budowie Sali gimnastycznej z zapleczem oraz przebudowie klatki schodowej przy Powiatowym Zespole Placówek – Szkole Mistrzostwa Sportowego Szczyrk w Buczkowicach.
Inwestycja zlokalizowana w Buczkowicach przy ul. Grunwaldzkiej 220, na działkach nr 2234/15, 2234/16, 2234/20, jednostka ewidencyjna 240203_2 Buczkowice, obręb 0001 Buczkowice.

2) Wykaz istniejących obiektów budowlanych
Na przedmiotowym terenie znajdują się dwa budynki szkolne: budynek zawierający pomieszczenia administracyjne i internat oraz budynek zawierający sale zajęć szkolnych i stołówkę. Przedmiotowe budynki są podpiwniczone, o dwóch kondygnacjach nadziemnych.
Na terenie działki występują instalacje podziemne uzbrojenia technicznego:
- wodociąg
- gazociąg
- kanalizacja sanitarna
- sieć energetyczna podziemna i napowietrzna

3) Wskazanie elementów zagospodarowania działki mogących stwarzać zagrożenie bezpieczeństwa ludzi.
Zagrożenie może być związane z istniejącymi na działce sieciami uzbrojenia technicznego:
- brak.

4) Wskazanie dotyczące przewidywanych zagrożeń występujących podczas realizacji robót budowlanych.

Ze względu na konieczność wykonania określonego typu robót budowlanych a w szczególności ewentualnego zagrożenia przysypania ziemią lub upadku z wysokości:

a) roboty, przy których wykonaniu występuje ryzyko upadku z wysokości ponad 5 m

b) oraz wykorzystania maszyn i urządzeń technologicznych mogących w razie niewłaściwego użytkowania spowodować zagrożenie dla osób wykonujących prace budowlane, jak i spowodować niebezpieczeństwo osób postronnych, należy zwrócić szczególną uwagę na zabezpieczenie miejsca realizacji prac budowlanych przed dostępem osób trzecich oraz dokonać niezbędnych (przewidzianych m.in. przepisami BHP) czynności w celu przeszkolenia technicznego oraz właściwej organizacji placu budowy z wykorzystaniem wszystkich dostępnych środków ostrożności mających na celu eliminację wszelkich możliwych zagrożeń.

5) Wskazanie sposobu prowadzenia instruktażu pracowników przed przystąpieniem do realizacji robót szczególnie niebezpiecznych.

W każdych z powyższych okoliczności należy przeprowadzić wszelkie wymagane prawem szkolenia pracowników wykonujących roboty budowlane, ze szczególnym uwzględnieniem przepisów BHP w porozumieniu z dostawcami (producentami) wykorzystywanych technologii (materiałów, urządzeń) budowlanych.

6) Wskazanie środków technicznych i organizacyjnych, zapobiegających niebezpieczeństwom wynikających z wykonywania robót bud.

Organizacja miejsca budowy zapewnić musi dogodność komunikacyjną umożliwiającą sprawną ewakuację ze stref potencjalnego zagrożenia zdrowia (oraz ich sąsiedztwa). Należy zwrócić uwagę na zastosowanie wszelkich wymaganych prawem urządzeń i zabezpieczeń gwarantujących bezpieczeństwo wykonywania oraz komunikacji ewakuacyjnej pracowników, w tym urządzenia zabezpieczające (p. poż.), oznaczenia i szkolenie informacyjne.

CZĘŚĆ RYSUNKOWA

1	Projekt zagospodarowania terenu	1:500

MAPA DO CELÓW PROJEKTOWYCH
BUCZKOWICE, ul. Grunwaldzka
dz.2234/15,2234/16,2234/20
układ 2000/18 s.6.118.30.(23.2.3,23.4.1)
układ odniesienia wysokości Kronsztadt
skala 1:500
GK.6640.3219.2016.FB
Jedn. ewid. Buczkowice, nr 240203_2
Obręb: Buczkowice, nr 0001
LEGENDA
Granica opracowania = obszar oddziaływania
Granice działek
Istniejące budynki szkoły
Projektowany budynek sali gimnastycznej z zapleczem
Projektowane utwardzenia
Utwardzenia w trakcie realizacji
na podstawie wydanego pozwolenia na budowę
Projektowane podziemne zbiorniki retencyjne wód deszczowych
Projektowane miejsca postojowe dla samochodów osobowych
Projektowane wejścia do budynku
Istniejące wejścia do budynku
elementy do rozbiórki
projektowana kanalizacja deszczowa
projektowana kanalizacja sanitarna
przekładka kanalizacji sanitarnej
projektowane przyłącze wodociągowe ze studnią wodomierzową
projektowane przyłącze gazowe
plac gospodarczy z pojemnikami na śmieci
- granice własności (władania)
- linia rozgraniczająca tereny o różnym sposobie zagospodarowania w MPZP
- użytki gruntowe i kontury klas gleboznawczych ujawnione w ewidencji gruntów i budynków
- użytki gruntowe nie ujawnione w ewidencji gruntów i budynków
służebnościami gruntowymi a ich granice
Przedmiotowe działki nie są obciążone
zostały określone z wymaganą dokładnością.
Hecznarowice, dn. 15.11.2016 r.
Wykonał:
PROJEKTOWANIE I NADZÓR W BUDOWNICTWIE INŻ. ŁUKASZ CHMIEL
UL. OSIEDLOWA 11, 43-330 WILAMOWICE, tel. 696092663
TEMAT OPRACOWANIA:
BUDOWA SALI GIMNASTYCZNEJ Z ZAPLECZEM ORAZ PRZEBUDOWA KLATKI SCHODOWEJ
PRZY POWIATOWYM ZESPOLE PLACÓWEK -
SZKOLE MISTRZOSTWA SPORTOWEGO SZCZYRK W BUCZKOWICACH
lokalizacja: Buczkowice, ul. Grunwaldzka 220
działki nr 2234/15, 2234/16, 2234/20, 2236/2, 3575
Jedn. ewid. Buczkowice, Obręb: Buczkowice
INWESTOR:
Powiatowy Zespół Placówek
Szkoła Mistrzostwa Sportowego Szczyrk
ul. Grunwaldzka 220, 43-374 Buczkowice
TREŚĆ:
PROJEKT ZAGOSPODAROWANIA TERENU
PROJEKTANT:
mgr inż. arch. Zbigniew Pieczarka
upr. nr 72 / 2001
FAZA: PROJ. WYKON.
BRANŻA: ARCHIT.
DATA: 12.2016
SKALA: 1:500
RYS.NR 1

Projektowanie i Nadzór w Budownictwie inż. Łukasz Chmiel

43-330 Wilamowice, ul. Osiedlowa 11 tel. 696092663, e-mail: lukasz_chmiel@op.pl

CZĘŚĆ ARCHITEKTONICZNA

ZAWARTOŚĆ OPRACOWANIA

I. OPIS TECHNICZNY

1. Dane ogólne
2. Opis projektowanej inwestycji
3. Wykończenie wewnętrzne
4. Wykończenie zewnętrzne
5. Stolarka okienna i drzwiowa
6. Projektowane instalacje wewnętrzne
7. Opis konstrukcji budynku
8. Warunki ochrony przeciwpożarowej
9. Aneks sanitarno-technologiczny

II. ZAŁĄCZNIKI

1. Zaświadczenia o przynależności do izby
2. Kopie decyzji o nadaniu uprawnień budowlanych

III. CZĘŚĆ RYSUNKOWA

A1.	Rzut parteru	1 : 100
A2.	Rzut piętra	1 : 100
A3.	Rzut poddasza technicznego	1 : 100
A4.	Rzut dachu	1 : 100
A5	Przekroje A-A, B-B	1 : 100
A6	Przekrój C-C	1 : 100
A7	Elewacje	1 : 200
A8	Stolarka zewnętrzna	1 : 100
A9	Stolarka wewnętrzna	1 : 100

OPIS TECHNICZNY

1. DANE OGÓLNE:

1.1. Rodzaj i miejsce projektowanej inwestycji:

Celem przedsięwzięcia inwestycyjnego jest budowa sali gimnastycznej z zapleczem oraz przebudowa klatki schodowej przy Powiatowym Zespole Placówek – Szkole Mistrzostwa Sportowego Szczyrk w Buczkowicach.
Inwestycja zlokalizowana w Buczkowicach przy ul. Grunwaldzkiej 220, na działkach nr 2234/15, 2234/16, 2234/20, jednostka ewidencyjna 240203_2 Buczkowice, obręb 0001 Buczkowice.

1.2. Podstawa opracowania:

- Zlecenie Inwestora,
- Wyrys z mapy zasadniczej w skali 1:500, mapa ewidencyjna 1:2000,
- Wypis i wyrys z miejscowego planu zagospodarowania przestrzennego.
- Przepisy zawarte w **Rozporządzeniu Ministra Infrastruktury z dnia 12.04.2002 w sprawie warunków technicznych jakim powinny odpowiadać budynki i ich usytuowanie.**

1.3. Zakres opracowania:

Niniejsze opracowanie obejmuje **projekt architektoniczno-budowlany – część architektoniczna.**
Znajdują się tu przedstawione graficznie i opisowo rozwiązania architektoniczne dotyczące formy i funkcji projektowanego obiektu oraz proponowane rozwiązania materiałowe.

2. OPIS PROJEKTOWANEJ INWESTYCJI:

3.1. Opis obiektu:

Charakterystyka projektowanego budynku:

Zamierzenie inwestycyjne przewiduje budowę budynku sali gimnastycznej z zapleczem szatniowo-sportowym oraz przebudowę klatki schodowej przy istniejącym budynku szkolnym.
Przewiduje się powiększenie istniejącej szkoły o budynek zespołu pomieszczeń sportowych z zapleczem. Projektowany budynek połączony będzie z istniejącym budynkiem szkoły za pomocą przebudowanej klatki schodowej.

Architektura budynku:

Formę budynku zaprojektowano ze szczególną dbałością o walory estetyczne, dzięki temu tworzy uporządkowane (harmonijne) relacje przestrzenne z sąsiednimi obiektami. Szerokość elewacji frontowej wynosi 69,31m.

Przewidziano zwartą bryłę projektowanego budynku z klatką schodową pełniącą rolę łącznika z budynkiem istniejącym.
Wysokość projektowanego budynku będzie wynosić 12,00m.
Elewacje budynku – wykończone tynkiem mineralnym z nielicznymi zdobieniami w postaci fragmentów innej faktury i barwy tynku. Sala gimnastyczna wykonana jako budynek halowy jednnawowy, jednokondygnacyjny, za pomocą ram głównych z drewna klejonego, z obudową z płyt warstwowych ściennych i dachowych.
Dach o nachyleniu 30o z pokryciem z dachowych płyt warstwowych nad salą gimnastyczną i z pokryciem z blachy stalowej na rąbek stojący w pozostałej części.

Funkcja budynku:

Przewidziano podział projektowanego budynku na trzy części:

- przebudowana i rozbudowana klatka schodowa
- trzykondygnacyjny budynek zaplecza sportowo-szatniowego
- jednokondygnacyjna, jednoprzestrzenna sala sportowa

Klatka schodowa pełnić będzie rolę łącznika oraz klatki ewakuacyjnej zarówno z części istniejącej jak i projektowanej.
Budynek zaplecza sportowo-szatniowego będzie zawierał: na parterze - pomieszczenia szatni z umywalniami, małą salę gimnastyczną, siłownię, pomieszczenia dla nauczycieli i trenerów, sanitariaty ogólnodostępne oraz komunikację ogólną. Na piętrze przewidziano pomieszczenia odnowy biologicznej sportowej, sanitariaty, pomieszczenia magazynów sprzętu sportowego oraz kotłownię. Trzecią kondygnację zajmują pomieszczenie techniczne i wentylatornia.
Sala sportowa oddylatowana będzie od zespołu szatniowego i będzie stanowić halowy budynek jednonawowy, jednokondygnacyjny, zawierający wielofunkcyjną przestrzeń sportową.
Wszystkie części projektowanego budynku będą funkcjonalnie połączone, zapewniając swobodne poruszanie wewnątrz budynku oraz komunikację z budynkiem istniejącym i zewnętrznymi terenami sportowymi.

3.2. Dane liczbowe

POWIERZCHNIA ZABUDOWY	**1372,54 m^2**
POWIERZCHNIA NETTO	**1979,22 m^2**
KUBATURA	**12 215 m^3**
Wysokość budynku	**12,00 m**
Wymiary zewnętrzne	**69,31 x 21,00 m**

3.3. Zestawienie pomieszczeń

POMIESZCZENIE		Powierzchnia użytkowa podstawowa	Powierzchnia użytkowa pomocnicza	Powierzchnia usługowa	Powierzchnia ruchu
1	2	3	4	5	6
PARTER:					
0-1	Klatka schodowa	m²	m²	m²	22,93 m²
0-2	Pom. techniczne	m²	m²	6,78 m²	m²
0-3	Komunikacja	m²	m²	m²	77,90 m²
0-4	Wiatrołap	m²	m²	m²	3,86 m²
0-5	Sala gimnastyczna	718,74 m²	m²	m²	m²
0-6	Sala gimnastyczna	60,66 m²	m²	m²	m²
0-7	Mag. podręczny	m²	18,87 m²	m²	m²
0-8	Siłownia	111,48 m²	m²	m²	m²
0-9	Przedsionek	m²	m²	4,68 m²	m²
0-10	WC męskie	m²	m²	10,26 m²	m²
0-11	WC niepełnosprawnych	m²	m²	5,00 m²	m²
0-12	Przedsionek	m²	m²	4,99 m²	m²
0-13	WC damskie	m²	m²	8,39 m²	m²
0-14	Pom. porządkowe	m²	m²	4,59 m²	m²
0-15	Szatnia	m²	14,35 m²	m²	m²
0-16	Umywalnia	m²	8,24 m²	m²	m²
0-17	Szatnia	m²	14,35 m²	m²	m²
0-18	Umywalnia	m²	8,24 m²	m²	m²
0-19	Szatnia	m²	29,39 m²	m²	m²
0-20	Umywalnia	m²	15,95 m²	m²	m²
0-21	Szatnia	m²	29,39 m²	m²	m²
0-22	Umywalnia	m²	15,95 m²	m²	m²
0-23	Pom. naucz. I trenerów	35,26 m²	m²	m²	m²
0-24	Szatnia	m²	5,52 m²	m²	m²
0-25	Łazienka	m²	4,08 m²	m²	m²
RAZEM PARTER:		**926,14 m²**	**164,33 m²**	**44,69 m²**	**104,69 m²**
		1090,47 m²			
1	2	3	4	5	6
PIĘTRO:					
1-1	Klatka schodowa	m²	m²	m²	36,62 m²
1-2	Komunikacja	m²	m²	m²	62,79 m²
1-3	Kotłownia	m²	m²	24,76 m²	m²
1-4	Mag. sprzętu sport.	m²	101,52 m²	m²	m²
1-5	Mag. sprzętu sport.	m²	41,16 m²	m²	m²
1-6	Mag. sprzętu sport.	m²	46,05 m²	m²	m²
1-7	Mag. sprzętu sport.	m²	46,05 m²	m²	m²
1-8	Pom. gospodarcze	m²	m²	12,49 m²	m²
1-9	Odnowa biologiczna	73,49 m²	m²	m²	m²
1-10	Łazienka	m²	4,08 m²	m²	m²
1-11	Szatnia	m²	5,52 m²	m²	m²
1-12	Sauna	5,52 m²	m²	m²	m²
1-13	Sauna	5,52 m²	m²	m²	m²
1-14	Przedsionek	m²	m²	4,68 m²	m²
1-15	WC męskie	m²	m²	10,26 m²	m²
1-16	Pom. porządkowe	m²	m²	10,78 m²	m²
1-17	Przedsionek	m²	m²	6,55 m²	m²
1-18	WC damskie	m²	m²	8,39 m²	m²
RAZEM PIĘTRO:		**84,53 m²**	**244,38 m²**	**77,91 m²**	**99,41 m²**
		328,91 m²			

1	2	3	4	5	6
PODDASZE TECHNICZNE:					
2-1	Klatka schodowa	m^2	m^2	m^2	27,97 m^2
2-2	Komunikacja	m^2	m^2	m^2	28,56 m^2
2-3	Wentylatornia	m^2	m^2	127,24 m^2	m^2
2-4	Pom. techniczne	m^2	m^2	49,37 m^2	m^2
RAZEM PODDASZE:		**0,00 m^2**	**0,00 m^2**	**176,61 m^2**	**56,53 m^2**
		0,00 m^2			
ŁĄCZNIE:		***1010,67 m^2***	***408,71 m^2***	***299,21 m^2***	***260,63 m^2***
		1419,38 m^2			
RAZEM POWIERZCHNIA NETTO:		***1979,22 m^2***			

Obliczono wg PN-ISO 9836: 1997

" Właściwości użytkowe w budownictwie – Określanie i obliczanie wskaźników powierzchniowych i kubaturowych"

4. WYKOŃCZENIE WEWNĘTRZNE:

4.1. Sufity:
Tynki cem.- wap kat. III; malować dwukrotnie farbą.

4.2. Ściany:
Tynki cem.- wap kat. III; ściany tynkowane należy malować dwukrotnie farbą, a w pomieszczeniach mokrych zalecane jest wykończenie materiałem zmywalnym.

4.1. Ścianki działowe:
Tynki cem.- wap kat. III; ściany tynkowane należy malować dwukrotnie farbą, a w pomieszczeniach mokrych zalecane jest wykończenie materiałem zmywalnym.

4.3. Posadzki:
Wykładzina sportowa, wykładzina PCV lub ceramiczne. Warstwy wykończeniowe podano szczegółowo na rysunkach. W pomieszczeniach mokrych należy dodatkowo wprowadzić izolację z folii bezwinylowej lub folii w płynie.

4.4. Izolacje cieplne:
Projektuje się ocieplenie warstw dachu: dachowymi płytami warstwowymi z pianką PUR nad salą gimnastyczną oraz wełną mineralną w pozostałej części dachu.
Przewiduje się umieszczenie ocieplenia na ścianach fundamentowych zewnętrznych styrodurem XPS.
Projektuje się ocieplenie ścian zewnętrznych styropianem EPS 80-038 oraz wełną mineralną elewacyjną w rejonie ścian oddzielenia pożarowego.

4.5. Izolacje przeciwwilgociowe:

Przewiduje się 2 warstwy folii PE pod podłogą na gruncie. Projektuje się również zastosowanie izolacji p-wilgociowej szczelnej na wszystkich ścianach zewnętrznych fundamentowych. Dodatkowo projektowane jest zabezpieczenie izolacji poprzez zastosowanie folii grzybkowej. Izolację wyprowadzić ponad teren wokół budynku. W warstwach dachowych przewiduje się zastosowanie paroizolacji z foli bezwinylowej.

5. WYKOŃCZENIE ZEWNĘTRZNE:

5.1. Ściany:

Tynk mineralny na siatce, na podłożu ze styropianu elewacyjnego lub na wełnie mineralnej elewacyjnej.

5.2. Kominy:

Projektuje się kominki wentylacyjne systemowe – dwuwarstwowe ocieplane – okładzina zewnętrzna ze stali nierdzewnej.

5.3. Dach:

Projektowane jest pokrycie dachowe z dachowych płyt warstwowych nad salą gimnastyczną oraz z blachy stalowej na rąbek stojący w pozostałej części dachu.
Rynny, rury spustowe - PCV
Obróbki blacharskie – z blachy stalowej ocynkowanej – malowane w kolorze grafitowym.

6. STOLARKA OKIENNA I DRZWIOWA:

Stolarkę zewnętrzną zaprojektowano jako indywidualną PCV w kolorze białym. Drzwi zewnętrzne aluminiowe, przeszklone.

7. PROJEKTOWANE INSTALACJE WEWNĘTRZNE:

W budynku w zakresie instalacji wewnętrznej zaprojektowano:

- Instalację kanalizacyjną,
- Instalację wody zimnej,
- Instalację wody ciepłej i cyrkulacji z podgrzewacza c.w.u., ogrzewanego z kotła gazowego,
- Instalację centralnego ogrzewania zasilaną z kotła gazowego,
- Instalację elektryczną
- Wentylację mechaniczną

W/w projekty instalacji wewnętrznych zostały objęte odrębnym opracowaniem, załączonym do projektu.

8. OPIS KONSTRUKCJI BUDYNKU

8.1. Fundamenty:

Posadowienie budynku stanowią ławy fundamentowe żelbetowe pod ścianami murowanymi oraz stopy fundamentowe i belki podwalinowe w rejonie Sali gimnastycznej.

8.2. Ściany:

Projektowane ściany konstrukcyjne zewnętrzne murowane – wykonane z bloczków ceramicznych Porotherm – grubość 25cm z ociepleniem styropianem gr. 15cm lub wełną mineralną elewacyjną gr. 15,0cm.
Ściany konstrukcyjne wewnętrzne – bloczków ceramicznych – grubość 25cm.
Ściany działowe – murowane z bloczków ceramicznych, gr. 12cm.

8.4. Nadproża:

Nadproża żelbetowe monolityczne, wieńce żelbetowe wg obliczeń statycznych.
W ścianach istniejących projektowane nadproża stalowe z ceowników walcowanych.

8.5. Dach:

Projektowany dach o konstrukcji drewnianej krokwiowo-płatwiowej, oparty na ścianach nośnych i na projektowanych podciągach żelbetowych.

8.5. Konstrukcja sali gimnastycznej:

Zaprojektowano jednonawowe ramy główne z drewna klejonego w rozstawie co 6,0m. Posadowienie na żelbetowych stopach fundamentowych. Stężenia podłużne i połaciowe z prętów stalowych ze śrubami rzymskimi. Konstrukcja dachu w postaci płatwi z drewna klejonego mocowanych do ram głównych. Obudowa w postaci płyt warstwowych ściennych i dachowych.

9. WARUNKI OCHRONY PRZECIWPOŻAROWEJ:

Zamierzenie inwestycyjne przewiduje budowę sali gimnastycznej z zapleczem oraz przebudowę klatki schodowej przy Powiatowym Zespole Placówek – Szkole Mistrzostwa Sportowego Szczyrk w Buczkowicach.

9.1. Lokalizacja obiektu.

Obiekt stanowiący kontynuację zabudowy zespołu szkolnego, usytuowany od granic działki w odległości powyżej 4 m.
W odległości mniejszej niż 8m od przedmiotowego budynku znajduje się istniejący budynek szkoły. W projektowanym budynku zaprojektowano ścianę oddzielenia pożarowego od strony istniejącego budynku.
Usytuowanie obiektu ze względu na potrzebę zapewnienia ochrony przeciwpożarowej jest prawidłowe.
Szczegółową lokalizację obiektu przedstawiono w projekcie zagospodarowania terenu.

9.2. Powierzchnia, grupa wysokości, strefy pożarowe.

9.2.1. Istniejący budynek szkolny stanowi odrębną strefę pożarową ZLIII.

9.2.2. Projektowany budynek podzielono na trzy strefy pożarowe:

- ZL I – Zawierającą dużą salę gimnastyczną
  Powierzchnia wewnętrzna strefy - 718,74m^2
  Wysokość budynku w obrębie strefy - 1 kondygnacja (12,0m)

- ZL III – Zawierającą zaplecze sportowo-szatniowe na parterze i piętrze części środkowej
  Powierzchnia wewnętrzna strefy - 967,79m^2
  Wysokość budynku w obrębie strefy - 2 kondygnacje (7,58m)

- PM – Zawierającą poddasze techniczne części środkowej (wentylatornia)
  Powierzchnia wewnętrzna strefy - 205,17m^2
  Wysokość budynku w obrębie strefy - 1 kondygnacja (4,40m)
  Gęstość obciążenia ogniowego - poniżej 500 MJ/m^2

9.2.3. Wydzielone klatki schodowe
Dodatkowo wydzielono pożarowo oddymianą klatkę schodową ewakuacyjną na połączeniu budynku istniejącego i projektowanego.

9.2.4. Kotłownia
Na piętrze budynku projektowanego, ścianami o klasie odporności ogniowej EI 60 (z drzwiami o klasie odporności ogniowej EI 30) oraz stropem o klasie odporności ogniowej REI 120, wydzielono pomieszczenie kotłowni gazowej.

9.3. Parametry pożarowe występujących wyrobów.
Nie przewiduje się składowania materiałów niebezpiecznych pożarowo w rozumieniu przepisów przeciwpożarowych tj. rozporządzenia Ministra Spraw Wewnętrznych i Administracji z dnia 21 kwietnia 2006 r. w sprawie ochrony przeciwpożarowej budynków, innych obiektów budowlanych i terenów (Dz. U. Nr 80, poz. 563).

9.4. Ocena zagrożenia wybuchem pomieszczeń.
W obiekcie nie występują pomieszczenia oraz strefy zagrożone wybuchem.

9.5. Kategoria zagrożenia ludzi, przewidywana liczba osób.

Sala gimnastyczna – (obejmująca północną część projektowanego budynku) *klasyfikuje się jako kategorię zagrożenia ludzi ZL I. Przewidywana maksymalna liczba osób: 250 (uczniowie i nauczyciele)*

Zaplecze sportowo-szatniowe – (obejmujące parter i piętro środkowej części projektowanego budynku) *klasyfikuje się jako kategorię zagrożenia ludzi ZL III. Przewidywana maksymalna liczba osób: 110*

9.6. Klasa odporności pożarowej.

Budynek w części obejmującej salę gimnastyczną (ZL I) zaprojektowano w klasie „D" odporności pożarowej.

Dopuszcza się obniżenie wymaganej klasy odporności pożarowej w budynkach wymienionych w poniższej tabeli do poziomu w niej określonego:

Liczba kondygnacji nadziemnych	**ZL I**	**ZL II**	**ZL III**
1	„D"	„D"	„D"
2*)	„C"	„C"	„D"
*) Gdy poziom stropu nad pierwszą kondygnacją nadziemną jest na wysokości nie większej niż 9 m nad poziomem terenu.			

Budynek w części obejmującej zaplecze sportowo-szatniowe (ZL III) zaprojektowano w klasie „C" odporności pożarowej.

Klasa odporności pożarowej budynku	**Klasa odporności ogniowej elementów budynku 5) *)**					
	główna konstrukcja nośna	**konstrukcja dachu**	**strop 1)**	**ściana zewnętrzna 1), 2)**	**ściana wewnętrzna 1)**	**przekrycie dachu 3)**
"A"	R 240	R 30	REI 120	EI 120**(o↔i)**	EI 60	**R**E 30
"B"	R 120	R 30	REI 60	EI 60 **(o↔i)**	EI 30 4)	**R**E 30
"C"	R 60	R 15	REI 60	EI 30 **(o↔i)**	EI 15 4)	**R**E 15
"D"	R 30	(-)	REI 30	EI 30 **(o↔i)**	(-)	(-)
"E"	(-)	(-)	(-)	(-)	(-)	(-)

Oznaczenia w tabeli: R – nośność ogniowa (w minutach), określona zgodnie z Polską Normą dotyczącą zasad ustalania klas odporności ogniowej elementów budynku, E – szczelność ogniowa (w minutach), określona jw., I – izolacyjność ogniowa (w minutach), określona jw., (–) – nie stawia się wymagań. *) Z zastrzeżeniem § 219 ust. 1 1) Jeżeli przegroda jest częścią głównej konstrukcji nośnej, powinna spełniać także kryteria nośności ogniowej (R) odpowiednio do wymagań zawartych w kol. 2 i 3 dla danej klasy odporności pożarowej budynku. 2) Klasa odporności ogniowej dotyczy pasa międzykondygnacyjnego wraz z połączeniem ze stropem. 3) Wymagania nie dotyczą naświetli dachowych, świetlików, lukarn i okien połaciowych (z zastrzeżeniem § 218), jeśli otwory w połaci dachowej nie zajmują więcej niż 20% jej powierzchni, nie dotyczą także budynku, w którym nad najwyższą kondygnacją znajduje się strop albo inna przegroda, spełniająca kryteria określone w kol. 4. 4) Dla ścian komór zsypu wymaga się EI 60, a dla drzwi komór zsypu - EI 30. 5) Klasa odporności ogniowej dotyczy elementów wraz z uszczelnieniami złączy i dylatacjami.

Elementy budynku oraz materiały budowlane spełniają wymogi jak w tabeli powyżej.

9.7. Warunki ewakuacji

Dla zapewnienia odpowiednich warunków ewakuacji, w budynku zapewniono:
- długość przejść ewakuacyjnych w pomieszczeniach poniżej 40 m;
- długość dojść ewakuacyjnych:
  - dla pomieszczeń ZL I - poniżej 40m (dwa dojścia);
  - dla pomieszczeń ZL III – poniżej 30m (jedno dojście)
  - dla pomieszczeń PM – poniżej 60m (jedno dojście)
- klatkę schodową, obudowaną ścianami o klasie odporności ogniowej REI 60, zamykaną drzwiami o klasie odporności ogniowej EI 30;
- oświetlenie awaryjne zgodne z wymaganiami norm:

PN-EN 1838:2005 Zastosowanie oświetlenia awaryjnego.
PN-EN 60598-2-22-2004 Wymagania dla opraw oświetlenia awaryjnego.

Pozostałe parametry projektowanych dróg ewakuacyjnych :
minimalna szerokość biegów klatek schodowych – 1,3 m,
minimalna szerokość spoczników klatek schodowych – 1,5 m,
klasa odporności ogniowej biegów i spoczników klatek schodowych – R 60,
szerokość drzwi wyjściowych na drogach ewakuacyjnych z klatek schodowych na zewnątrz budynku 1,2m z jednym nie blokowanym skrzydłem o szerokości 0,9m w świetle.

9.8. Elementy wykończenia wnętrz.

Posadzki w całym obiekcie wykonano z materiałów niezapalnych.
Okładziny sufitów oraz sufity podwieszone wykonano z materiałów niezapalnych.
Wszystkie materiały użyte do aranżacji wnętrz powinny posiadać aktualne atesty i certyfikaty potwierdzające wymagany stopień palności.

9.9. Zabezpieczenie przeciwpożarowe instalacji użytkowych

9.9.1. Instalacja elektroenergetyczna

Instalacje elektroenergetyczne, będące przedmiotem odrębnego projektu, zaprojektowane będą w układzie TN-S lub TN-C-S zgodnie z warunkami normy PN-IEC 60364. Instalacje elektryczne w obiektach budowlanych:
Budynek wyposażony w przeciwpożarowy wyłącznik prądu zainstalowany przy wejściu głównym do budynku.
Budynek wyposażony w instalację piorunochronną wykonaną zgodnie z warunkami technicznymi norm:
PN-EN 62305-1:2006 Ochrona odgromowa. Część 1. Wymagania ogólne.
PN-EN 62305- 2:2006 Ochrona odgromowa. Część 2. Zarządzanie ryzykiem.
PN-EN 62305- 3:2006 Ochrona odgromowa. Część 3. Uszkodzenia fizyczne obiektów budowlanych i zagrożenie życia
PN-EN 62305- 4:2006 Ochrona odgromowa. Część 4. Urządzenia elektryczne i elektroniczne w obiektach budowlanych.

9.9.2. Instalacja odgromowa

Budynek wyposażony w instalację piorunochronną wykonaną zgodnie z warunkami technicznymi norm PN-IEC 61024-1 Ochrona odgromowa obiektów budowlanych. Zasady ogólne, oraz normy PN-86/E- 05003/01÷02. Ochrona odgromowa obiektów budowlanych.

9.9.3. Wentylacja mechaniczna

Instalacje wentylacji mechanicznej i klimatyzacji w budynkach, powinny spełniać następujące wymagania:

1) przewody wentylacyjne powinny być wykonane i prowadzone w taki sposób, aby w przypadku pożaru nie oddziaływały siłą większą niż 1 kN na elementy budowlane, a także aby przechodziły przez przegrody w sposób umożliwiający kompensacje wydłużeń przewodu,
2) zamocowania przewodów do elementów budowlanych powinny być wykonane z materiałów niepalnych, zapewniających przejęcie siły powstającej w przypadku pożaru w czasie nie krótszym niż wymagany dla klasy odporności ogniowej przewodu lub klapy odcinającej,
3) w przewodach wentylacyjnych nie należy prowadzić innych instalacji,
4) filtry i tłumiki powinny być zabezpieczone przed przeniesieniem się do ich wnętrza palących się cząstek,
5) maszynownie wentylacyjne i klimatyzacyjne w budynkach mieszkalnych średniowysokich (SW) i wyższych oraz w innych budynkach o wysokości powyżej dwóch kondygnacji nadziemnych powinny być wydzielone ścianami o klasie odporności ogniowej co najmniej E I 60 i zamykane drzwiami o klasie odporności ogniowej co najmniej E I 30; nie dotyczy to obudowy urządzeń instalowanych ponad dachem budynku.

Dopuszcza się instalowanie w przewodzie wentylacyjnym nagrzewnic elektrycznych, oraz nagrzewnic na paliwo ciekłe lub gazowe, których temperatura powierzchni grzewczych nie przekracza 160°C, pod warunkiem zastosowania ogranicznika temperatury, automatycznie wyłączającego ogrzewanie po osiągnięciu temperatury powietrza 110°C oraz zabezpieczenia uniemożliwiającego pracę nagrzewnicy bez przepływu powietrza.

Dopuszcza się zainstalowanie w przewodzie wentylacyjnym wentylatorów i urządzeń do uzdatniania powietrza pod warunkiem wykonania ich obudowy o klasie odporności ogniowej E I 60.

Przewody wentylacyjne i klimatyzacyjne w miejscu przejścia przez elementy oddzielenia przeciwpożarowego powinny być wyposażone w przeciwpożarowe klapy odcinające o klasie odporności ogniowej równej klasie odporności ogniowej elementu oddzielenia przeciwpożarowego z uwagi na szczelność ogniową, izolacyjność ogniową i dymoszczelność (E I S), z zastrzeżeniem ust. 5.

Przewody wentylacyjne i klimatyzacyjne samodzielne lub obudowane prowadzone przez strefę pożarową, której nie obsługują, powinny mieć klasę odporności ogniowej wymaganą dla elementów oddzielenia przeciwpożarowego tych stref pożarowych z uwagi na szczelność ogniową, izolacyjność ogniową i dymoszczelność (E I S) lub powinny być wyposażone w przeciwpożarowe klapy odcinające zgodnie z ust. 4.

W strefach pożarowych, w których jest wymagana instalacja sygnalizacyjno-alarmowa, przeciwpożarowe klapy odcinające powinny być uruchamiane przez tę instalację, niezależnie od zastosowanego wyzwalacza termicznego.

9.9.4. Instalacja grzewcza

Ogrzewanie budynku przewidziane jest instalacją CO wodnego, z własnej kotłowni gazowej usytuowanej w piwnicy budynku – system pożarowo bezpieczny.
Instalacja gazowa została wykonana zgodnie z wymaganiami rozporządzenia Ministra Infrastruktury z dnia 12 kwietnia 2002 r. w sprawie warunków technicznych, jakim powinny odpowiadać budynki i ich usytuowanie (Dz. U. Nr 75 z 2002 r. poz. 690z późniejszymi zmianami).
W pomieszczeniu kotłowni zainstalowane jest urządzenie sygnalizacyjno-odcinające dopływ gazu.
Zawór odcinający dopływ gazu do budynku, będący elementem składowym urządzenia sygnalizacyjno-odcinającego, zainstalowany poza budynkiem, między kurkiem głównym a wprowadzeniem przewodu do budynku.
Główny zawór gazu umieszczony jest na zewnątrz budynku w wentylowanej szafce.

9.10. Dobór urządzeń przeciwpożarowych w obiekcie

9.11.1. Urządzenia oddymiające

Zaprojektowano klapę oddymiającą wydzieloną klatkę schodową. Klapa o powierzchni czynnej 1,80m^2 (5% powierzchni klatki schodowej)

9.11.2. Instalacja alarmowo-sygnalizacyjna

Budynek został wyposażony w instalację sygnalizacji alarmu pożarowego.

9.11.3. Hydranty wewnętrzne

Budynek został wyposażony w instalacje hydrantu wewnętrznego 25 z wężem półsztywnym na parterze budynku, w strefie sali gimnastycznej ZL I.

Hydrant został usytuowany przy wejściu od strony zaplecza szatniowego.
Hydranty posiadają następujące (minimalne) parametry użytkowe:
- wydajność 1,0 dcm³/s (hydranty 25) przy ciśnieniu dynamicznym nie mniejszym niż 0,2MPa,
- zasięg (równy długości odcinka węża plus 3m) obejmujący powierzchnię całej chronionej kondygnacji.

Zasilanie hydrantu wewnętrznego – z sieci wodociągowej.

9.11. Wyposażenie w podręczny sprzęt gaśniczy

Zgodnie z postanowieniami rozporządzenia Ministra Spraw Wewnętrznych i Administracji z dnia 7 czerwca 2010 r. w sprawie ochrony przeciwpożarowej budynków, innych obiektów budowlanych i terenów (Dz. U. z 2010 r. Nr 109 poz. 719), w strefach pożarowych ZL III i ZL I jedna jednostka masy środka gaśniczego o wadze 2 kg (lub 3 dm³) zawartego w gaśnicach przypada na każde 100 m2 powierzchni strefy.
Sprzęt rozmieszcza się kierując się zasadami:
- wymagany dostęp o szerokości co najmniej 1,0 m,
- sprzęt umieszcza się w miejscach nienarażonych na uszkodzenia mechaniczne, oraz działanie źródeł ciepła.

Ilość, rodzaj i miejsce ustawienia sprzętu określone będą w instrukcji bezpieczeństwa pożarowego.
Miejsce ustawienia sprzętu zostaną oznakowane zgodnie z PN-92/N-01256/01.

9.12. Zaopatrzenie wodne do zewnętrznego gaszenia pożaru

Zgodnie z postanowieniami § 5 ust. 1 rozporządzenia Ministra Spraw Wewnętrznych i Administracji z dnia 24 lipca 2009 r. w sprawie przeciwpożarowego zaopatrzenia w wodę oraz dróg pożarowych (Dz. U. z 2009r. Nr 124 poz. 1030), dla projektowanego budynku wymagana ilość wody do zewnętrznego gaszenia pożaru wynosi 20 dm³/s z sieci wodociągowej z hydrantami nadziemnymi o średnicy 80 mm.
Zaopatrzenie wodne do zewnętrznego gaszenia pożaru odbywa się z wykorzystaniem istniejących dwóch hydrantów zewnętrznych. Bliższy hydrant znajduje się w odległości mniejszej niż 75m od budynku; drugi hydrant jest w odległości mniejszej niż 150m.

9.13. Drogi pożarowe

Ponieważ, w projektowanym budynku, zaliczonym do kategorii zagrożenia ludzi ZL I, przepisy wymagają doprowadzania do niego drogi posiadającej parametry określone dla dróg pożarowych.
Dla spełnienia wymagań przepisów w projekcie dojazdu pożarowego przewiduje się:
1). Istniejąca droga pożarowa (ulica Nadbrzeżna) prowadzona tak, że jej najbliższa krawędź będzie oddalona o 5 ÷ 10 m od rzutu pionowego na poziom terenu każdego z okien o których mowa powyżej, a pomiędzy tą drogą i wymienionymi oknami nie będą występować stałe elementy zagospodarowania terenu o wysokości przekraczającej 3,0 m,
2). Projektowany dojazd od strony ulicy Grunwaldzkiej na dziedziniec z możliwością zawracania pojazdem
3). budynek (wyjścia ewakuacyjne) są połączone z drogą pożarową utwardzonymi dojściami o szerokości minimalnej 1,5 m i długości nie przekraczającej 50,0m,
4). szerokość drogi pożarowej wynosi 4,0m, a jej nachylenie podłużne nie przekracza 5% na odcinkach 15 m w miejscach o których mowa w pkt.2
5). droga umożliwia dojazd do budynku i zawrócenie pojazdu,

10. ANEKS SANITARNO-TECHNOLOGICZNY PROJEKTOWANEJ SALI GIMNASTYCZNEJ Z ZAPLECZEM

10.1. Rodzaj działalności:

- Zespół sportowo-szatniowy przy istniejącej szkole.

W niniejszym projekcie przedstawiono tylko nowoprojektowaną część sportowo-szatniową. W części istniejącej szkoły znajdują się sale zajęć dydaktycznych, sanitariaty ogólnodostępne, pomieszczenia kadry nauczycielskiej oraz stołówka.
Projektowana klatka schodowa pełni funkcję łącznika części istniejącej i projektowanej, zapewniając komunikacyjne połączenie na wszystkich kondygnacjach.

10.2. Określenie zatrudnienia i czasu pracy

Zatrudnienie - 10 osób nauczycieli i trenerów:
Godziny pracy: 7.00-17.00

10.3. Część ogólnodostępna

Zespół sportowo-szatniowy dostępny dla uczniów istniejącej szkoły oraz dla nauczycieli i trenerów poprzez wejście z zewnątrz i z części istniejącej szkoły przez projektowaną klatkę schodową.
Część ogólnodostępna obejmuje komunikację oraz WC ogólnodostępne.

10.4. Sale zajęć

Zaprojektowano dużą salę gimnastyczną do sportowych zajęć grupowych (gry zespołowe siatkówka, koszykówka, mini połka ręczna), małą salę gimnastyczną do zajęć indywidualnych, siłownię oraz pomieszczenia sportowej odnowy biologicznej.
Sale zajęć dostępne są z komunikacji ogólnej.
Dla potrzeb uczniów zaprojektowano cztery zespoły szatniowe z umywalniami. Dla nauczycieli i trenerów przewidziano pokój nauczycielski z szatnią i łazienką.

Wymagania ogólnobudowlane:
Ściany i sufity wszystkich pomieszczeń powinny mieć powierzchnię gładką.
W sanitariatach ściany do wys. 2,0m powinny być wyłożone glazurą.
Posadzki w tych pomieszczeniach powinny być łatwo zmywalne, gładkie z płytek ceramicznych antypoślizgowych. Wysokość cokolików 10cm.

10.5. Odnowa biologiczna

Zaprojektowano pomieszczenia sportowej odnowy biologicznej, w których będą świadczone usługi w zakresie regeneracji ciała poprzez ćwiczenia fizyczne, naświetlanie, opalanie, masaż, oddziaływanie suchym lub wilgotnym, gorącym powietrzem oraz zabiegi relaksujące (kąpiele solankowe i hydromasaż, masaż suchy).
Nie przewiduje się zabiegów powodujących naruszenie ciągłości tkanek.

W pomieszczeniach odnowy biologicznej wydziela się:

- pomieszczenia, w których są świadczone usługi;
- szatnię i poczekalnię dla osób korzystających z usług;

- pomieszczenia sanitarnohigieniczne dla osób korzystających z usług i zatrudnionych w zakładzie;
- pomieszczenie lub miejsce do przechowywania sprzętu do utrzymania czystości;
- pomieszczenie lub szafy do przechowywania preparatów kosmetycznych oraz czystej i brudnej bielizny;
- miejsce na pojemniki, w których są gromadzone odpady.

W zakładach odnowy biologicznej, w których znajdują się pomieszczenia do ćwiczeń fizycznych, masażu wodnego lub sauny, wydziela się szatnie.
W szatniach, o których mowa wyżej oprócz pomieszczenia do przechowywania odzieży wydziela się pomieszczenie sanitarne, które powinno być:

1) dostępne bezpośrednio z pomieszczenia do przechowywania odzieży;
2) wyposażone co najmniej w:
   a) 1 natrysk dla 10 osób,
   b) 1 umywalkę dla 10 osób,
   c) 1 ustęp.

Powierzchnię w pomieszczeniu do przechowywania odzieży dostosowuje się do maksymalnej liczby osób korzystających z usług świadczonych w zakładzie, przy czym powierzchnia ta powinna wynosić nie mniej niż 0,5 m2 wolnej powierzchni podłogi na osobę.
Pomieszczenie szatni, wyposaża się w miejsca do siedzenia oraz w szafki lub wieszaki na odzież, oddzielne dla każdego korzystającego z usług świadczonych w zakładzie.

Stanowisko do masażu suchego umieszcza się w wydzielonym pomieszczeniu lub miejscu, osłoniętym ściankami o wysokości co najmniej 2 m.
Miejsce do masażu suchego, wyposaża się w:

1) zasobnik z ręcznikami jednorazowego użytku;
2) umywalka + środki dezynfekcyjne;
3) szafkę lub wieszak na odzież osób korzystających z usług.

W zakładzie odnowy biologicznej organizuje się pomieszczenie lub miejsce do wypoczynku dla osób korzystających z usług tego zakładu.
W pomieszczeniu do wypoczynku przy saunie zapewnia się co najmniej 2 wymiany powietrza na godzinę.

Pomieszczenia, w których są świadczone usługi, powinny mieć powierzchnię umożliwiającą takie rozmieszczenie, zainstalowanie i użytkowanie stanowiących jego wyposażenie urządzeń i sprzętu, które zapewni właściwe świadczenie usług.
Ściany przy umywalkach i zlewach w pomieszczeniach, w których są świadczone usługi, pokrywa się do wysokości co najmniej 1,6 m nienasiąkliwym materiałem, łatwo zmywalnym i odpornym na działanie wilgoci.
Obiekt powinien być przyłączony do instalacji wodociągowej i kanalizacyjnej lub korzystać z własnego ujęcia wody.
Do obiektu doprowadza się ciepłą i zimną wodę lub instaluje w nim urządzenia służące do podgrzewania wody. Na przyłączu wody zimnej zastosować zawór antyskażeniowy.
Ścieki ze wszystkich urządzeń sanitarnych, do których jest doprowadzona woda, są odprowadzane do instalacji kanalizacyjnej.

10.6. Wysokość pomieszczeń

W pomieszczeniach sal zajęć i w szatniach wymagana wysokość wynosi 3,0m; w pozostałych pomieszczeniach wymagana wysokość wynosi 2,50m.

10.7. Osoby niepełnosprawne:

Przewiduje się dostępność dla osób niepełnosprawnych tylko na poziomie parteru.

10.8. Pomieszczenia higieniczno-sanitarne:

WC ogólnodostępne powinno się wyposażyć min. w:

- umywalkę z blatem lub półką,
- bateria stojąca, z mieszaczem
- miski ustępowe, wiszące
- spłuczka chowana, uruchamiana z przycisku montowanego w stelażu
- lustro nad każdą umywalką z górnym lub bocznym oświetleniem
- pojemnik na mydło w płynie z automatycznym dozownikiem
- pojemnik na papier i odpady
- suszarkę do rąk lub ręcznik jednorazowego użytku
- wieszaki ścienne
- uchwyt do papieru toaletowego

Umywalnie przy szatniach powinno się wyposażyć w:

- umywalki z blatem lub półką,
- miski ustępowe, wiszące
- spłuczka chowana, uruchamiana z przycisku montowanego w stelażu
- lustro nad każdą umywalką z górnym lub bocznym oświetleniem
- dozownik do płynnego mydła
- pojemnik na papier i odpady
- suszarkę do rąk lub ręcznik jednorazowego użytku
- wieszaki ścienne
- kabina prysznicowa
- bateria prysznicowa ścienna lub wannowa, jednouchwytowa z natryskiem ręcznym
- brodzik akrylowy lub stalowy

10.9. Pomieszczenia socjalne personelu

Przewiduje się pomieszczenie socjalne i wc personelu.

10.10. Kącik porządkowy

Do utrzymania czystości służy pomieszczenie porządkowe na parterze i na piętrze, wyposażone w niski zlew 1-komorowy oraz regał na środki czystości.

10.11. Instalacja wod.-kan.

Osie symetrii odpływów z basenów i zlewozmywaków na wysokości 300mm
Przewody doprowadzające wodę do urządzeń wyposażyć w zawory odcinające. Wodę zimna i ciepłą doprowadzić do wszystkich punktów odbioru zaznaczonych na rysunkach.

10.12. Ogrzewanie i instalacja wentylacyjna

We wszystkich pomieszczeniach należy zapewnić temperaturę zgodnie z obowiązującą normą PN-B/82-02402.

Każde pomieszczenie powinno mieć wentylacje grawitacyjną. Ponadto w węzłach sanitarnych należy przewidzieć wentylację mechaniczną włączaną wraz z oświetleniem.

10.13. Instalacja elektryczna

W pomieszczeniach należy wykonać instalację oświetleniową. W pomieszczeniach sanitarnych przewidzieć instalację hermetyczna wg obowiązujących norm.

Światło - intensywność powinna być nie mniejsza niż:

- 220 luxów w salach zajęć
- 70 luxów w pomieszczeniu sanitarnym
- 110 luxów w pozostałych

10.14. Odprowadzanie ścieków:

Instalację kanalizacyjną należy wykonać w pomieszczeniach, do których doprowadzona jest woda.

10.15. Woda:

Pobierana z wodociągu gminnego.

10.16. Śmieci:

Składowane będą w kubłach ustawionych na placu gospodarczym na terenie posesji.
Śmietnik okresowo opróżniany.
Pojemniki na odpadki zgodnie z gminnym programem segregacji odpadów.

KONIEC OPISU

grudzień 2016

II Załączniki

1. Zaświadczenia o przynależności do izby
2. Kopie decyzji o nadaniu uprawnień budowlanych

IZBA ARCHITEKTÓW
RZECZYPOSPOLITEJ POLSKIEJ

Śląska Okręgowa Rada Izby Architektów RP

ZAŚWIADCZENIE - ORYGINAŁ

(wypis z listy architektów)

Śląska Okręgowa Rada Izby Architektów RP zaświadcza, że:

MGR INŻ. ARCH. ZBIGNIEW ADAM PIECZARKA

posiadający kwalifikacje zawodowe do pełnienia samodzielnych funkcji technicznych w budownictwie w specjalności architektonicznej i w zakresie posiadanych uprawnień nr **72/2001**, jest wpisany na listę członków Śląskiej Okręgowej Izby Architektów RP pod numerem: **SL-0303.**

Członek czynny od: 13-02-2003 r.

Data i miejsce wygenerowania zaświadczenia: 05-02-2016 r. Katowice.

Zaświadczenie jest ważne do dnia: **31-12-2016 r.**

Podpisano elektronicznie w systemie informatycznym Izby Architektów RP przez:
Małgorzata Pilinkiewicz, Przewodnicząca Okręgowej Rady Izby Architektów RP.

Nr weryfikacyjny zaświadczenia:

SL-0303-E19C-1B6B-93AY-BC36

Dane zawarte w niniejszym zaświadczeniu można sprawdzić podając nr weryfikacyjny zaświadczenia w publicznym serwisie internetowym Izby Architektów: www.izbaarchitektow.pl lub kontaktując się bezpośrednio z właściwą Okręgową Izbą Architektów RP.

ŚLĄSKI URZĄD WOJEWÓDZKI
w Katowicach
ul. Jagiellońska 25
40-032 KATOWICE

Katowice 8 stycznia 2001 r.

AG.II.4/2/7131/72/2001

DECYZJA nr 72/2001

Na podstawie art.13 i 14 ustawy z dnia 7 lipca 1994 r. Prawo budowlane (Dz.U.Nr 89, poz.414) i § 9 ust.1 rozporządzenia M.G.P. i B. z dnia 30.12.1994 r. w sprawie samodzielnych funkcji technicznych w budownictwie (Dz.U. Nr 8, poz.38 z 1995 r.), w związku z art. 104 § 1 i 2 Kpa, po rozpatrzeniu wniosku Pana mgr inż. Zbigniewa Pieczarka na podstawie dokumentów stwierdzających wymagane wykształcenie oraz praktykę zawodową oraz na podstawie pozytywnej oceny z egzaminu na uprawnienia budowlane złożonego przed Komisją egzaminacyjną powołaną Zarządzeniem Nr 160/99 z 19 sierpnia 1999 r., stwierdza się, że

Pan Zbigniew PIECZARKA
magister inżynier architekt
ur. dnia 18 grudnia 1961 r.w Gliwicach
otrzymuje
UPRAWNIENIA BUDOWLANE
bez ograniczeń
do projektowania
w specjalności: architektonicznej

Uzasadnienie

W związku z potwierdzeniem przez Komisję egzaminacyjną powołaną przez Wojewodę Śląskiego Zarządzeniem Nr 160/99 z dnia 19 sierpnia 1999 r.,posiadania przez Pana mgr inż.Zbigniewa Pieczarka wymaganego prawem wykształcenia na Wydziale Architektury oraz praktyki zawodowej koniecznej do uzyskania uprawnień budowlanych w w/w specjalności i po uzyskaniu pozytywnego wyniku egzaminu na uprawnienia budowlane, orzeczono jak w sentencji.
Od niniejszej decyzji przysługuje odwołanie do Głównego Inspektora Nadzoru Budowlanego za pośrednictwem Wojewody Śląskiego w terminie 14 dni od daty otrzymania decyzji.

Z upoważnienia WOJEWODY
Zygfryd Kempka
Dyrektor Wydziału Architektury i Gospodarki Przestrzennej

Otrzymują:
1. Pan Zbigniew Pieczarka
   ul.Żywiecka 81/24, 43-300 Bielsko-Biała
2. GINB
   ul.Krucza 38/42, 00-926 Warszawa
3. a/a

III Część rysunkowa:

A1.	Rzut parteru	1 : 100
A2.	Rzut piętra	1 : 100
A3.	Rzut poddasza technicznego	1 : 100
A4.	Rzut dachu	1 : 100
A5	Przekroje A-A, B-B	1 : 100
A6	Przekrój C-C	1 : 100
A7	Elewacje	1 : 200
A8	Stolarka zewnętrzna	1 : 100
A9	Stolarka wewnętrzna	1 : 100

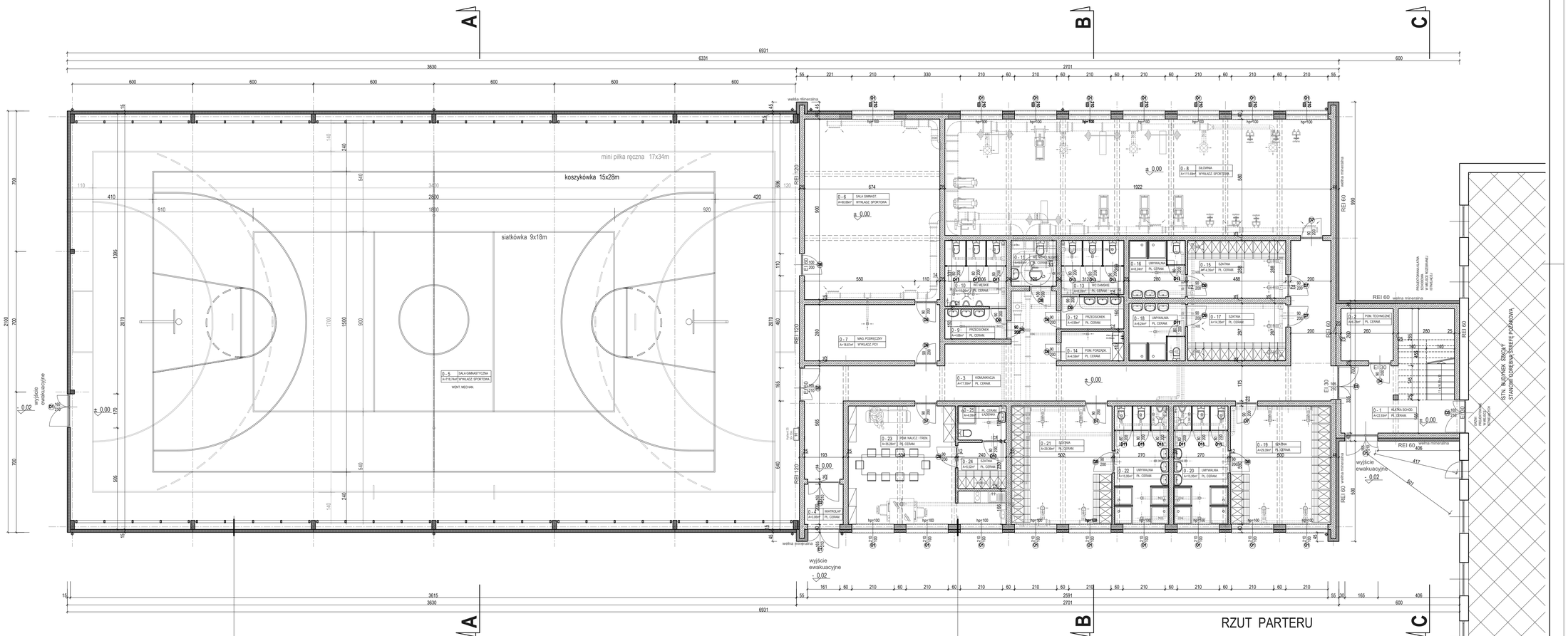

RZUT PARTERU

ramy główne z drewna klejonego
15.0cm ścienne płyty warstwowe - rdzeń z pianki PUR

2.0cm tynk mineralny
25.0cm bloczki ceramiczne Porotherm
15.0cm styropian EPS 100-036
2.0cm tynk mineralny na siatce, struktura pełna, granulacja 2mm

SALA GIMNASTYCZNA
budynek niski (N), ZL I --> KLASA "B" odporności pożarowej, dopuszcz. "D"

ZAPLECZE SZATNIOWE
budynek niski (N), ZL III --> KLASA "C" odporności pożarowej

PROJEKTOWANIE I NADZÓR W BUDOWNICTWIE INŻ. ŁUKASZ CHMIEL
UL. OSIEDLOWA 11, 43-330 WILAMOWICE, tel. 696052663

TYTUŁ OPRACOWANIA:
BUDOWA SALI GIMNASTYCZNEJ Z ZAPLECZEM ORAZ PRZEBUDOWA KLATKI SCHODOWEJ PRZY POWIATOWYM ZESPOŁE PLACÓWEK - SZKOLE MISTRZOSTWA SPORTOWEGO SZCZYRK W BUCZKOWICACH
lokalizacja: Buczkowice, ul. Grunwaldzka 22D
działki nr 2234/15, 2234/16, 2234/20, 2236/2, 3575
Jedn. ewid. Buczkowice, Obręb: Buczkowice

INWESTOR:
Powiatowy Zespół Placówek
Szkoła Mistrzostwa Sportowego Szczyrk
ul. Grunwaldzka 22D, 43-211 Buczkowice

FAZA: PROJ. WYKON.
BRANŻA: ARCHIT.
DATA: 12.2016
SKALA: 1:100
RYS. NR: A-1

TREŚĆ: RZUT PARTERU

PROJEKTANT:
mgr inż. arch. Zbigniew Pieczarka
upr. nr 72 / 2001

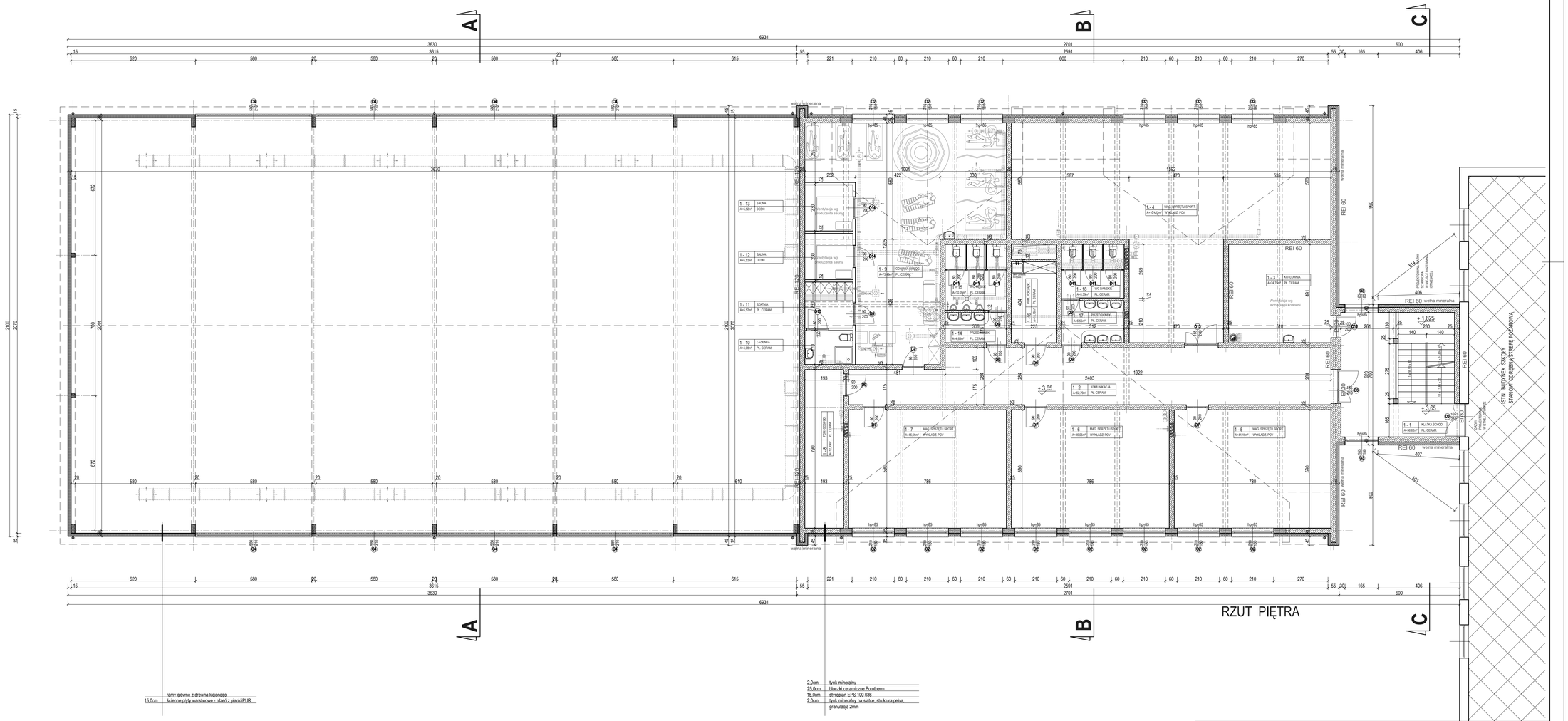

RZUT PIĘTRA

ramy główne z drewna klejonego
15,0cm ścienne płyty warstwowe - rdzeń z pianki PUR

2,0cm tynk mineralny
25,0cm bloczki ceramiczne Porotherm
15,0cm styropian EPS 100-036
2,0cm tynk mineralny na siatce, struktura pełna, granulacja 2mm

PROJEKTOWANIE I NADZÓR W BUDOWNICTWIE INŻ. ŁUKASZ CHMIEL
UL. OSIEDLOWA 11, 43-330 WILAMOWICE, tel. 696052663

TEMAT OPRACOWANIA:
BUDOWA SALI GIMNASTYCZNEJ Z ZAPLECZEM ORAZ PRZEBUDOWA KLATKI SCHODOWEJ PRZY POWIATOWYM ZESPOLE PLACÓWEK - SZKOLE MISTRZOSTWA SPORTOWEGO SZCZYRK W BUCZKOWICACH
lokalizacja: Buczkowice, ul. Grunwaldzka 220
działki nr 2234/15, 2234/16, 2234/20, 2236/2, 3575
Jedn. ewid. Buczkowice, Obręb: Buczkowice

INWESTOR:
Powiatowy Zespół Placówek Szkoła Mistrzostwa Sportowego Szczyrk
ul. Grunwaldzka 220, 43-211 Buczkowice

FAZA: PROJ. WYKON.
BRANŻA: ARCHIT.
DATA: 12.2016
SKALA: 1:100
RYS. NR: A-2

TREŚĆ: RZUT PIĘTRA

PROJEKTANT:
mgr inż. arch. Zbigniew Pieczarka
upr. nr 70 / 2001

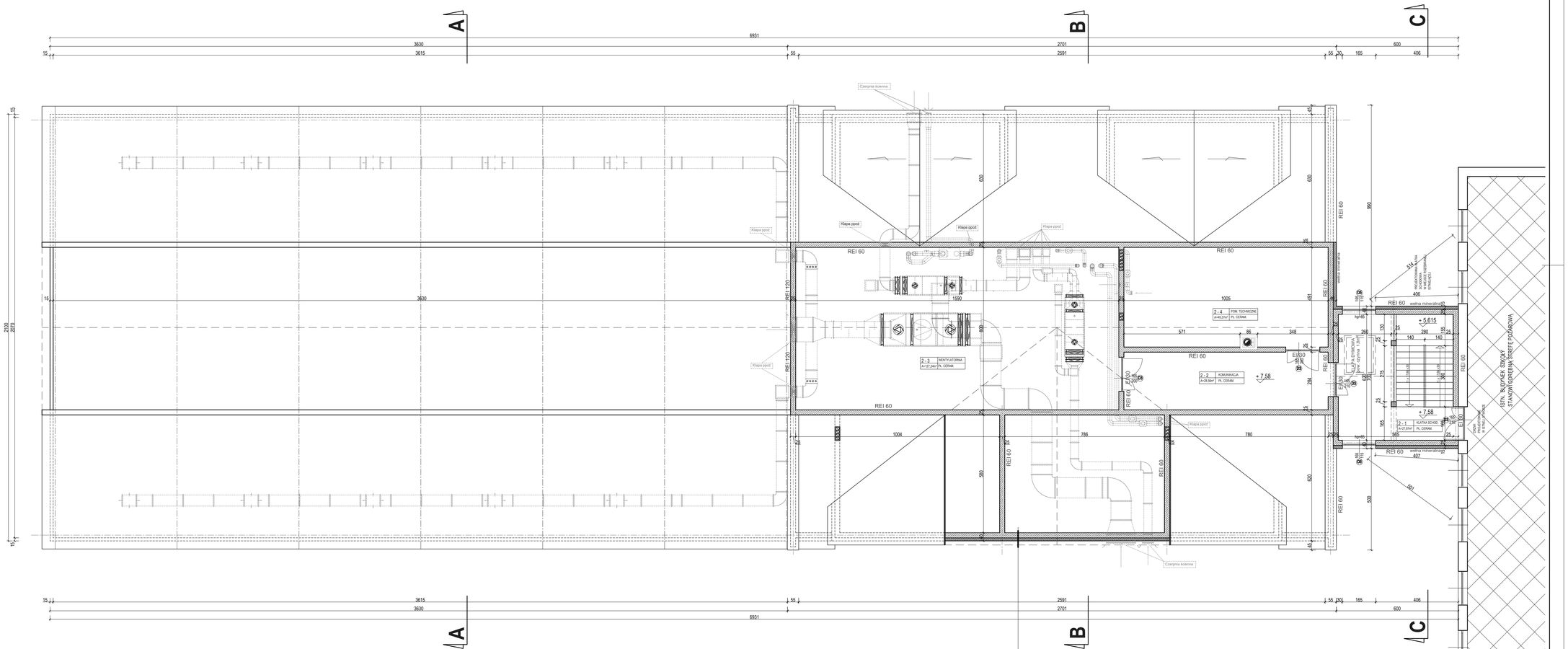

RZUT PODDASZA TECHNICZNEGO

2,0cm	tynk mineralny
25,0cm	bloczki ceramiczne Porotherm
15,0cm	styropian EPS 100-036
2,0cm	tynk mineralny na siatce, struktura pełna, granulacja 2mm

PROJEKTOWANIE I NADZÓR W BUDOWNICTWIE INŻ. ŁUKASZ CHMIEL
UL. OSIEDLOWA 11, 43-330 WILAMOWICE, tel. 696052663

TEMAT OPRACOWANIA:
BUDOWA SALI GIMNASTYCZNEJ Z ZAPLECZEM ORAZ PRZEBUDOWA KLATKI SCHODOWEJ PRZY POWIATOWYM ZESPOLE PLACÓWEK - SZKOLE MISTRZOSTWA SPORTOWEGO SZCZYRK W BUCZKOWICACH
lokalizacja: Buczkowice, ul. Grunwaldzka 22D
działki nr 2234/15, 2234/16, 2234/20, 2236/2, 3575
Jedn. ewid. Buczkowice, Obręb: Buczkowice

INWESTOR:
Powiatowy Zespół Placówek
Szkole Mistrzostw Sportowego Szczyrk
ul. Grunwaldzka 22D, 43-211 Buczkowice

FAZA: PROJ. WYKON.
BRANŻA: ARCHIT.
DATA: 12.2016
SKALA: 1:100
RYS. NR: A-3

TREŚĆ: RZUT PODDASZA TECHNICZNEGO

PROJEKTANT:
mgr inż. arch. Zbigniew Pieczarka
upr. nr 72 / 2001

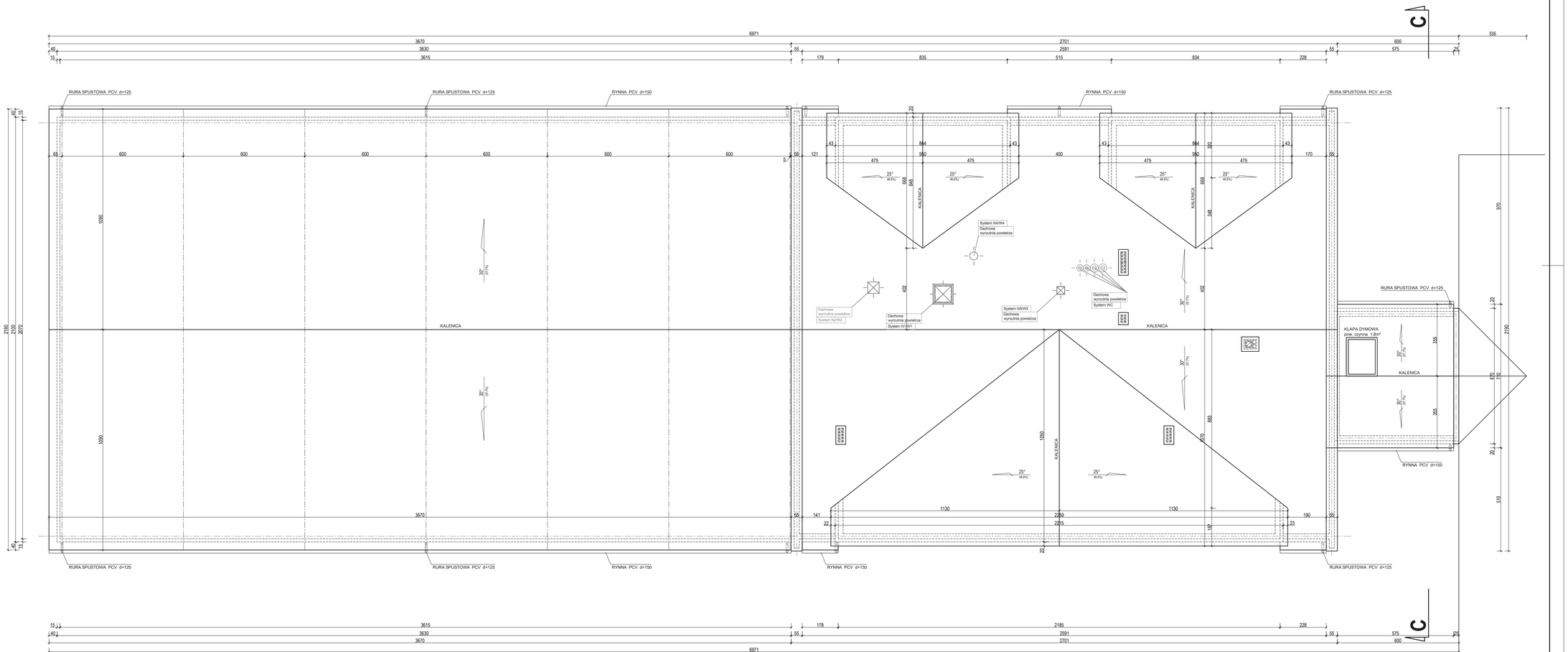

PROJEKTOWANIE I NADZÓR W BUDOWNICTWIE INŻ. ŁUKASZ CHMIEL
UL. OSIEDLOWA 11, 43-330 WILAMOWICE, tel. 696052663

TOMAT OPRACOWANIA:
BUDOWA SALI GIMNASTYCZNEJ Z ZAPLECZEM ORAZ PRZEBUDOWA KLATKI SCHODOWEJ PRZY POWIATOWYM ZESPOŁE PLACÓWEK - SZKOLE MISTRZOSTWA SPORTOWEGO SZCZYRK W BUCZKOWICACH
lokalizacja: Buczkowice, ul. Grunwaldzka 22D
działki nr 2234/15, 2234/16, 2234/20, 2236/2, 3575
Jedn. ewid. Buczkowice, Obręb: Buczkowice

INWESTOR:
Powiatowy Zespół Placówek Szkoła Mistrzostwa Sportowego Szczyrk ul. Grunwaldzka 22D, 43-371 Buczkowice

FAZA: PROJ. WYKON.
BRANŻA: ARCHIT.
DATA: 12.2016
SKALA: 1:100
RYS. NR: A-4

TREŚĆ:
RZUT DACHU

PROJEKTANT:
mgr inż. arch. Zbigniew Pieczarka
upr. nr 72 / 2001

PRZEKRÓJ B-B

2,0cm	wykładzina PCV / płytki ceramiczne
6,0cm	wylewka betonowa
6,0cm	styropian EPS 100-036
	folia PE
16,0cm	żelbetowa płyta stropowa
	pustka powietrzna / wentylacja mecaniczna
5,0cm	ruszt stalowy podwieszany
2,0cm	płyty gipsowo-kartonowe

	blacha stalowa 0,55mm układana na rąbek stojący
	papa podkładowa
2,0cm	deskowanie pełne - płyty OSB 19mm
4,0cm	kontrłaty 6/4cm
	wiatroizolacja
18,0cm	krokwie drewniane 8/18cm / wełna mineralna 16cm
5,0cm	ruszt stalowy / wełna mineralna 5cm
	paroizolacja - folia PE
2x2,0cm	płyty gipsowo-kartonowe ogniodporne

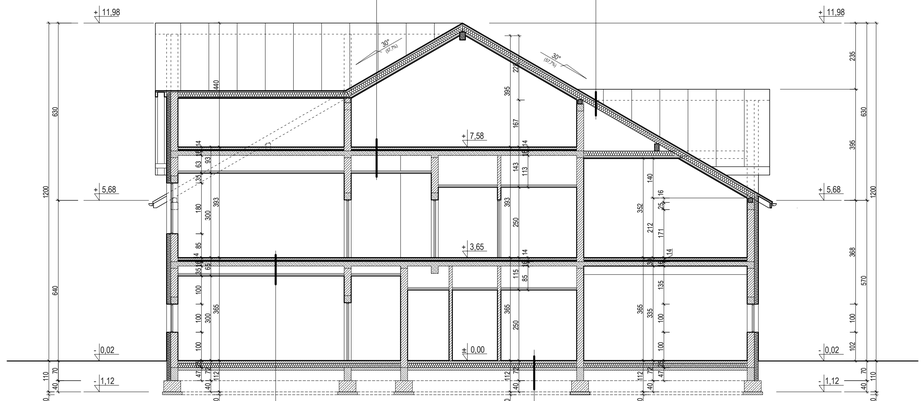

2,0cm	wykładzina PCV / płytki ceramiczne
6,0cm	wylewka betonowa
6,0cm	styropian EPS 100-036
	folia PE
16,0cm	żelbetowa płyta stropowa
	pustka powietrzna / wentylacja mecaniczna
5,0cm	ruszt stalowy podwieszany
2,0cm	płyty gipsowo-kartonowe

2,0cm	wykładzina PCV / płytki ceramiczne
8,0cm	wylewka betonowa
15,0cm	styropian EPS 100-036
	izolacja wilgocnowa - folia PE
10,0cm	chudy beton (B 7,5)
20,0cm	podbudowa piaskowa zagęszczana
	grunt rodzimy

PRZEKRÓJ A-A

15,0cm	dachowe płyty warstwowe - rdzeń z pianki PUR
	płatwie dachowe - drewno klejone
	ramy główne z drewna klejonego

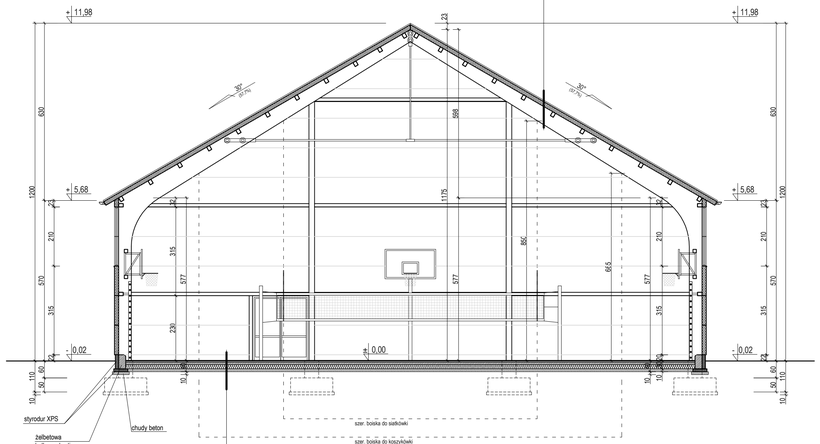

	wykładzina sportowa
4,0cm	2 x płyta OSB 19mm
4,0cm	ruszt drewniany
	folia PE
8,0cm	wylewka betonowa zbrojona
15,0cm	styropian EPS 100 - 036
	izolacja wilgocnowa - folia PE
10,0cm	chudy beton (B 7,5)
20,0cm	podbudowa piaskowa zagęszczana
	grunt rodzimy

PROJEKTOWANIE I NADZÓR W BUDOWNICTWIE INŻ. ŁUKASZ CHMIEL
UL. OSIEDLOWA 11, 43-330 WILAMOWICE, tel. 696092663

TEMAT OPRACZOWANIA:
BUDOWA SALI GIMNASTYCZNEJ Z ZAPLECZEM ORAZ PRZEBUDOWA KLATKI SCHODOWEJ
PRZY POWIATOWYM ZESPOLE PLACÓWEK -
SZKOLE MISTRZOSTWA SPORTOWEGO SZCZYRK W BUCZKOWICACH
lokalizacja: Buczkowice, ul. Grunwaldzka 220
działki nr 2234/15, 2234/16, 2234/20, 2236/2, 3575
Jedn. ewid. Buczkowice, Obręb: Buczkowice

INWESTOR:
Powiatowy Zespół Placówek
Szkoła Mistrzostw Sportowego Szczyrk
ul. Grunwaldzka 220, 43-370 Buczkowice

FAZA: PROJ. WYKON.
BRANŻA: ARCHIT.
DATA: 12.2016
SKALA: 1:100
TREŚĆ: PRZEKROJE A - A, B - B
PROJEKTANT: mgr inż. arch Zbigniew Pieczarka upr. nr 72 / 2001
RYS. Nr: A-5

PRZEKRÓJ C-C

	blacha stalowa 0,55mm układana na rąbek stojący
	papa podkładowa
2,0cm	deskowanie pełne - płyty OSB 19mm
4,0cm	kontrłaty 6/4cm
	wiatroizolacja
18,0cm	krokwie drewniane 8/18cm / wełna mineralna 16cm
5,0cm	ruszt stalowy / wełna mineralna 5cm
	paroizolacja - folia PE
2x2,0cm	płyty gipsowo-kartonowe ognioodporne

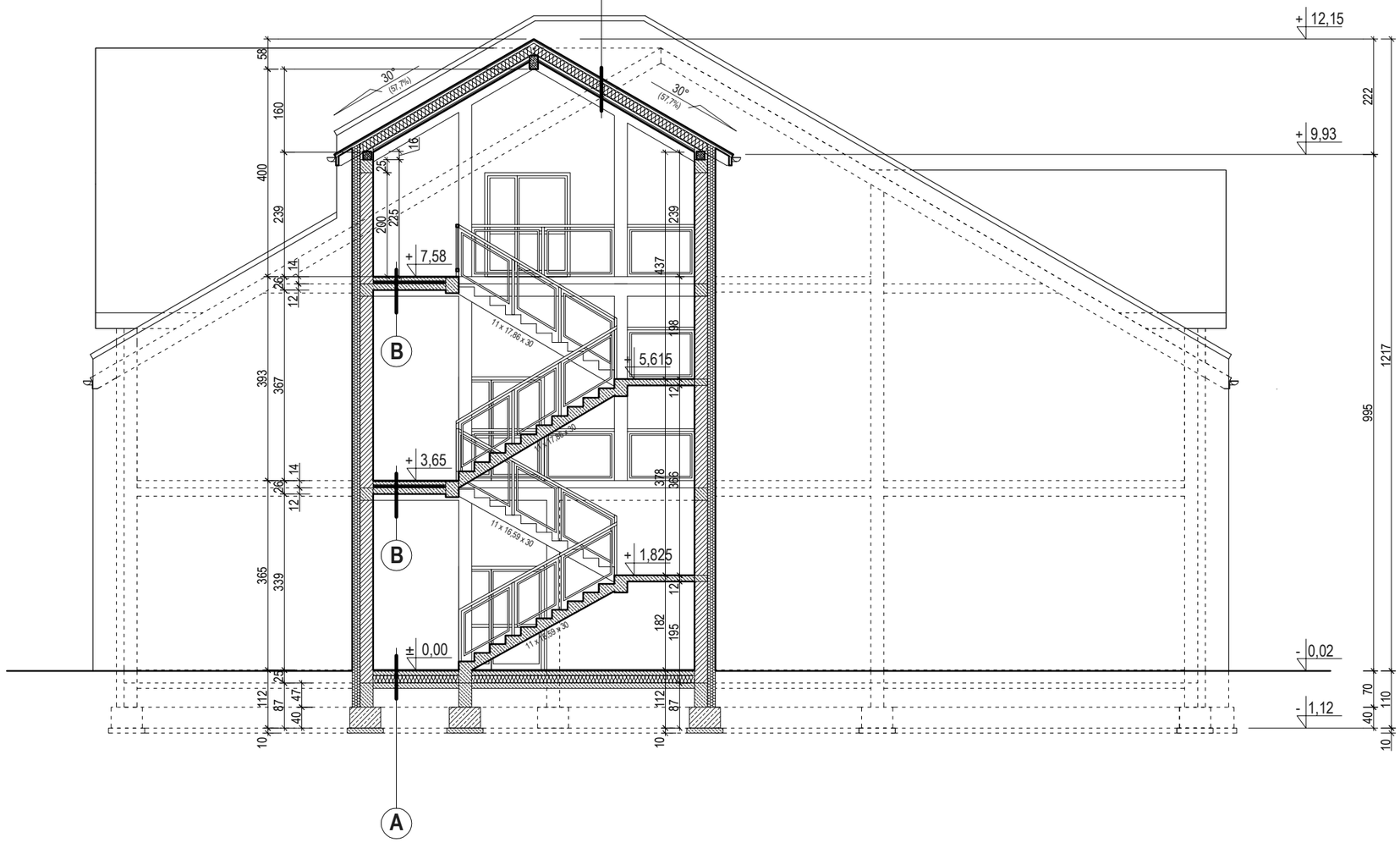

B

2,0cm	wykładzina PCV / płytki ceramiczne
6,0cm	wylewka betonowa
6,0cm	styropian EPS 100-036
12,0cm	żelbetowa płyta stropowa
2,0cm	tynk cementowo-wapienny

A

2,0cm	płytki ceramiczne
8,0cm	wylewka betonowa
15,0cm	styropian EPS 100-036
	izolacja wilgociowa - folia PE
10,0cm	chudy beton (B 7,5)
20,0cm	podbudowa piaskowa zagęszczana
	grunt rodzimy

PROJEKTOWANIE I NADZÓR W BUDOWNICTWIE INŻ. ŁUKASZ CHMIEL
UL. OSIEDLOWA 11, 43-330 WILAMOWICE, tel. 696092663

TEMAT OPRACOWANIA :
BUDOWA SALI GIMNASTYCZNEJ Z ZAPLECZEM ORAZ PRZEBUDOWA KLATKI SCHODOWEJ
PRZY POWIATOWYM ZESPOLE PLACÓWEK -
SZKOLE MISTRZOSTWA SPORTOWEGO SZCZYRK W BUCZKOWICACH
lokalizacja: Buczkowice, ul. Grunwaldzka 220
działki nr 2234/15, 2234/16, 2234/20, 2236/2, 3575
Jedn. ewid. Buczkowice, Obręb: Buczkowice

INWESTOR:
Powiatowy Zespół Placówek
Szkoła Mistrzostwa Sportowego Szczyrk
ul. Grunwaldzka 220, 43-374 Buczkowice

FAZA: PROJ. WYKON
BRANŻA: ARCHIT.
DATA: 12.2016

TREŚĆ
PRZEKRÓJ C - C

SKALA: 1:100

SPRAWDZAJĄCY :
mgr inż. arch Joanna Srokosz
upr. nr 64 / 98 BB

RYS.NR
A-6

ELEWACJA WSCHODNIA

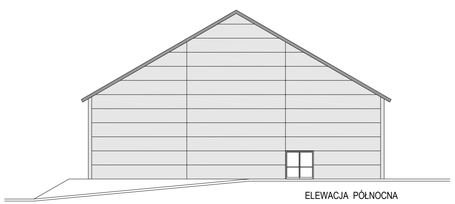

ELEWACJA PÓŁNOCNA

ELEWACJA ZACHODNIA

ściany sali gimnastycznej - ścienne płyty warstwowe, okładzina metalowa w kolorze jasno szarym

ściany murowane - tynk mineralny, struktura pełna, granulacja 1,5mm, kolor jasnoszary

opaski, ściany szczytowe - tynk mineralny, struktura pełna, granulacja 1,5mm, kolor biały

pokrycie dachu sali gimnastycznej - dachowe płyty warstwowe w kolorze ciemno szarym

pokrycie dachu zaplecza szatniowego - blacha stalowa na rąbek stojący w kolorze ciemno szarym

projektowana stolarka okienna - PVC biała

projektowane drzwi zewnętrzne - aluminiowe w kolorze białym, przeszklone

obróbki blacharskie, rynny, rury spustowe - stalowe, w kolorze grafitowym

PROJEKTOWANIE I NADZÓR W BUDOWNICTWIE INŻ. ŁUKASZ CHMIEL
UL. OSIEDLOWA 11, 43-330 WILAMOWICE, tel. 696092663

TEMAT OPRACOWANIA:
BUDOWA SALI GIMNASTYCZNEJ Z ZAPLECZEM ORAZ PRZEBUDOWA KLATKI SCHODOWEJ
PRZY POWIATOWYM ZESPOLE PLACÓWEK
SZKOŁE MISTRZOSTWA SPORTOWEGO SZCZYRK W BUCZKOWICACH
lokalizacja: Buczkowice, ul. Grunwaldzka 220
działki nr 2234/15, 2234/16, 2234/05, 2236/2, 3575
Jedn. ewid. Buczkowice, Obręb: Buczkowice

INWESTOR:
Powiatowy Zespół Placówek
Szkoła Mistrzostwa Sportowego Szczyrk
ul. Grunwaldzka 220, 43-374 Buczkowice

FAZA: PROJ. WYKON.

BRANŻA: ARCHIT.

DATA: 12.2016

TREŚĆ: ELEWACJE

SKALA: 1:200

PROJEKTANT: mgr inż. arch. Zbigniew Pieczarka
upr. nr 72 / 2001

RYS. NR: A-7

		STOLARKA ZEWNĘTRZNA					
oznaczenie		O1	O2	O3	O4	O5	D1
SCHEMAT widok stolarki od zewnątrz		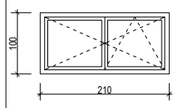	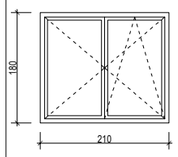	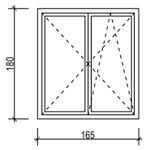	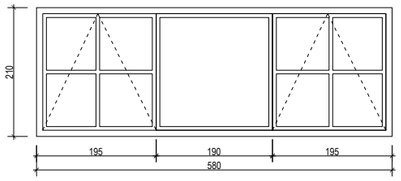	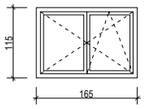	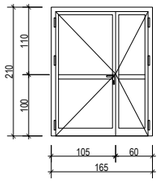 szerokość w świetle po otwarciu szerszego skrzydła minimum 90cm
wymiary w świetle ościeżnic	S						
	H						
wymiary w świetle muru	S	210	210	165	580	165	165
	H	100	180	180	210	115	210
ILOŚĆ	parter	17	-	-	-	-	3
	piętro	-	14	2	8	-	-
	poddasze	-	-	-	-	2	-
ŁĄCZNIE ILOŚĆ		17	14	2	8	2	3
UWAGI		szyby zespolone termoizolacyjne Umax = 1,1 stolarka PCV kolor biały okno wyposarzone w nawiewnik					szyby zespolone termoizolacyjne Umax = 1,3 stolarka PCV kolor biały drzwi z samozamykaczem

UWAGA

Po wybraniu producenta stolarki należy zweryfikować otwory w murze

Dobierając drzwi p.poż i ewakuacyjne należy zachować zasady:
-minimalna szerokość w świetle po otwarciu w każdej pozycji skrzydła
nie może być mniejsza niż 90cm dla drzwi jednoskrzydłowych
oraz nie mniejsza niż 90cm dla szerszego skrzydła drzwi dwuskrzydłowych
-minimalna wysokość w świetle nie może być mniejsza niż 200cm

Wszystkie okna powinny być wyposarzone w nawiewniki

Parametry stolarki zgodnie z zestawieniem

PROJEKTOWANIE I NADZÓR W BUDOWNICTWIE INŻ. ŁUKASZ CHMIEL
UL. OSIEDLOWA 11, 43-330 WILAMOWICE, tel. 696092663

TEMAT OPRACOWANIA :
BUDOWA SALI GIMNASTYCZNEJ Z ZAPLECZEM ORAZ PRZEBUDOWA KLATKI SCHODOWEJ
PRZY POWIATOWYM ZESPOLE PLACÓWEK -
SZKOLE MISTRZOSTWA SPORTOWEGO SZCZYRK W BUCZKOWICACH
lokalizacja: Buczkowice, ul. Grunwaldzka 220
działki nr 2234/15, 2234/16, 2234/20, 2236/2, 3575
Jedn. ewid. Buczkowice, Obręb: Buczkowice

INWESTOR:
Powiatowy Zespół Placówek
Szkoła Mistrzostwa Sportowego Szczyrk
ul. Grunwaldzka 220, 43-374 Buczkowice

FAZA: PROJ. WYKON
BRANŻA: ARCHIT.
DATA: 12.2016

TREŚĆ
PROJEKTOWANA STOLARKA ZEWNĘTRZNA

SKALA: 1:100

PROJEKTANT :
mgr inż. arch Zbigniew Pieczarka
upr. nr 72 / 2001

RYS.NR
A-8

		DRZWI PRZECIWPOŻAROWE										DRZWI PCV PRZESZKLONE		DRZWI PŁYCINOWE PEŁNE												DRZWI PRZESZKLONE	
		D3		D4		D5		D6		D12		D2		D7		D8		D9		D10		D11		D13		D14	
SCHEMAT widok stolarki od strony zawiasów		EI 30		EI 30		EI 60		EI 60		EI 30																	
		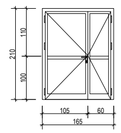 minimalne wymiary w świetle po otwarciu szerszego skrzydła: 90x200cm		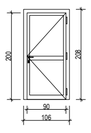 minimalne wymiary w świetle po otwarciu skrzydła: 90x200cm		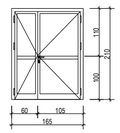 minimalne wymiary w świetle po otwarciu szerszego skrzydła: 90x200cm		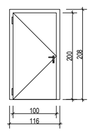 minimalne wymiary w świetle po otwarciu skrzydła: 90x200cm		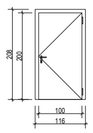 minimalne wymiary w świetle po otwarciu skrzydła: 90x200cm		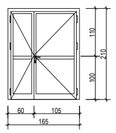 minimalne wymiary w świetle po otwarciu szerszego skrzydła: 90x200cm		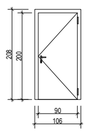 minimalne wymiary w świetle po otwarciu skrzydła: 90x200cm		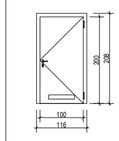 minimalne wymiary w świetle po otwarciu skrzydła: 100x200cm kratka nawiewna w dolnej części		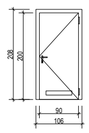 minimalne wymiary w świetle po otwarciu skrzydła: 90x200cm kratka nawiewna w dolnej części		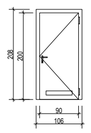 minimalne wymiary w świetle po otwarciu skrzydła: 90x200cm kratka nawiewna w dolnej części		 minimalne wymiary w świetle po otwarciu skrzydła: 80x200cm prześwit pod skrzydłem na wys. 8cm		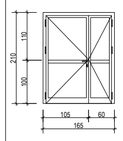 minimalne wymiary w świetle po otwarciu szerszego skrzydła: 90x200cm		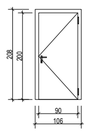 minimalne wymiary w świetle po otwarciu skrzydła: 90x200cm	
wymiary w świetle ościeżnic	S	150		90		134		100		100		150		90		100		90		80		80		150		90	
	H	202		200		200		200		200		202		200		200		200		200		200		202		200	
wymiary w świetle muru	S	165		106		150		116		116		165		106		116		106		96				165		106	
	H	210		208		208		208		208		210		208		208		208		208				210		208	
ILOŚĆ		lewe	prawe	lewe	prawe	lewe	prawe	lewe	prawe	lewe	prawe	lewe	prawe	lewe	prawe	lewe	prawe	lewe	prawe	lewe	prawe	lewe	prawe	lewe	prawe	lewe	prawe
	parter	-	2	-	1	-	1	1	-	-	-	-	1	3	3	-	1	7	4	-	1	7	7	-	-	-	-
	piętro	-	2	-	-	-	-	-	-	-	1	-	-	4	-	-	-	-	-	-	1	3	3	1	-	1	1
	poddasze	-	4	-	-	-	-	-	-	-	-	-	-	-	-	-	-	-	-	-	-	-	-	-	-	-	-
ŁĄCZNIE ILOŚĆ		-	8	-	1	-	1	1	-	-	1	-	1	7	3	-	1	1	1	-	2	10	10	1	-	1	1
UWAGI		drzwi przeszklone z samozamykaczem p.poż. EI 30		drzwi pełne do pom. technicznego p.poż. EI 30		drzwi pełne do sali gimnastycznej z samozamykaczem p.poż. EI 60		drzwi pełne do sali gimnastycznej z samozamykaczem p.poż. EI 60		drzwi pełne do kotłowni p.poż. EI 30		drzwi przeszklone PCV z samozamykaczem				drzwi do WC dla niepełnosprawnych z samozamykaczem		w dolnej części kratka nawiewna o sumarycznej powierzchni otworów nie mniejszej niż 0,022m²				drzwi systemowe kabiny WC zachować prześwit pod skrzydłem o powierzchni nie mniejszej niż 0,022m²		drzwi pełne PCV z samozamykaczem		drzwi przeszklone (tafla szklana) szkło bezpieczne z okuciami ze stali nierdzewnej	

UWAGA

Po wybraniu producenta stolarki należy zweryfikować otwory w murze

Dobierając drzwi p.poż i ewakuacyjne należy zachować zasady:
-minimalna szerokość w świetle po otwarciu w każdej pozycji skrzydła
nie może być mniejsza niż 90cm dla drzwi jednoskrzydłowych
oraz nie mniejsza niż 90cm dla szerszego skrzydła drzwi dwuskrzydłowych
-minimalna wysokość w świetle nie może być mniejsza niż 200cm

Wszystkie okna powinny być wyposarzone w nawiewniki

Parametry stolarki zgodnie z zestawieniem

PROJEKTOWANIE I NADZÓR W BUDOWNICTWIE INŻ. ŁUKASZ CHMIEL
UL. OSIEDLOWA 11, 43-330 WILAMOWICE, tel. 696092663

TEMAT OPRACOWANIA :
BUDOWA SALI GIMNASTYCZNEJ Z ZAPLECZEM ORAZ PRZEBUDOWA KLATKI SCHODOWEJ
PRZY POWIATOWYM ZESPOLE PLACÓWEK -
SZKOLE MISTRZOSTWA SPORTOWEGO SZCZYRK W BUCZKOWICACH
lokalizacja: Buczkowice, ul. Grunwaldzka 220
działki nr 2234/15, 2234/16, 2234/20, 2236/2, 3575
Jedn. ewid. Buczkowice, Obręb: Buczkowice

INWESTOR:
Powiatowy Zespół Placówek
Szkoła Mistrzostwa Sportowego Szczyrk
ul. Grunwaldzka 220, 43-374 Buczkowice

FAZA: PROJ. WYKON.
BRANŻA: ARCHIT.
DATA: 12.2016

TREŚĆ
PROJEKTOWANA STOLARKA ZEWNĘTRZNA

SKALA: 1:100

PROJEKTANT :
mgr inż. arch Zbigniew Pieczarka
upr. nr 72 / 2001

RYS.NR
A-9

Projektowanie i Nadzór w Budownictwie inż. Łukasz Chmiel

43-330 Wilamowice, ul. Osiedlowa 11 tel. 696092663, e-mail: lukasz_chmiel@op.pl

CZĘŚĆ KONSTRUKCYJNA

ZAWARTOŚĆ OPRACOWANIA:

I. OPIS KONSTRUKCJI

II. ZAŁĄCZNIKI

1. Zaświadczenie o przynależności do izby
2. Kopia decyzji o nadaniu uprawnień budowlanych

III. CZĘŚĆ RYSUNKOWA:

K-1	Rzut fundamentów	1:100
K-2	Ława fundamentowa	1:20
K-3	Ściąg fundamentowy	1:20
K-4	Fundament F-1	1:20
K-5	Fundament F-2	1:20
K-6	Fundament F-3	1:20
K-7	Fundament F-4	1:20
K-8	Fundament F-5	1:20
K-9	Fundament F-6	1:20
K-10	Belka podwalinowa B-1	1:20
K-11	Belka podwalinowa B-2	1:20
K-12	Belka podwalinowa B-3	1:20
K-13	Konstrukcja parteru	1:100
K-14	Strop nad parterem	1:50
K-15	Nadproże N 0-1	1:20
K-16	Nadproże N 0-2	1:20
K-17	Nadproże N 0-3	1:20
K-18	Słup S 0-1	1:20
K-19	Słup S 0-2	1:20
K-20	Słup S 0-3	1:20
K-21	Podciąg P 0-1	1:20
K-22	Podciąg P 0-2	1:20
K-23	Podciąg P 0-3	1:20
K-24	Podciąg P 0-4	1:20
K-25	Podciąg P 0-5	1:20
K-26	Podciąg P 0-6	1:20
K-27	Schody żelbetowe – bieg 1	1:20
K-28	Schody żelbetowe – bieg 2	1:20
K-29	Schody żelbetowe – bieg 3	1:20
K-30	Schody żelbetowe – bieg 4	1:20
K-31	Schody żelbetowe – belki spocznik.	1:20
K-32	Konstrukcja piętra	1:100
K-33	Strop nad piętrem	1:50

K-34	Nadproże N 1-1	1:20
K-35	Nadproże N 1-2	1:20
K-36	Nadproże N 1-3	1:20
K-37	Słup S 1-1	1:20
K-38	Słup S 1-2	1:20
K-39	Słup S 1-3	1:20
K-40	Podciąg P 1-1	1:20
K-41	Podciąg P 1-2	1:20
K-42	Podciąg P 1-3	1:20
K-43	Podciąg P 1-4	1:20
K-44	Podciąg P 1-5	1:20
K-45	Podciąg P 1-6	1:20
K-46	Podciąg P 1-7	1:20
K-47	Podciąg P 1-8	1:20
K-48	Podciąg P 1-9	1:20
K-49	Podciąg P 1-10	1:20
K-50	Konstrukcja poddasza technicznego	1:100
K-51	Nadproże N 2-1	1:20
K-52	Rama żelbetowa RŻ-1	1:20
K-53	Rama żelbetowa RŻ-2	1:20
K-54	Rama żelbetowa RŻ-3	1:20
K-55	Rama żelbetowa RŻ-4	1:20
K-56	Belki stalowe BS-1, BS-2	1:20
K-57	Konstrukcja dachu	1:100
K-58	Rama z drewna klejonego RD-1	1:50
K-59	Rama z drewna klejonego RD-2	1:50
K-60	Konstrukcja utwardzenia placów	1:20

OPIS KONSTRUKCJI

1. PODSTAWA OPRACOWANIA

1.1. Projekt zagospodarowania terenu z lokalizacją projektowanego obiektu

1.2. Projekt architektoniczno-budowlany

1.3. Dokumentacja geotechniczna podłoża gruntowego

1.4. Zestaw obowiązujących norm:

- PN-77/B-02011 - Obciążenia wiatrem
- PN-80/B-02010 - Obciążenia śniegiem
- PN-82/B-02001 - Obciążenia stałe
- PN-82/B-02003 - Podstawowe obciążenia technologiczne i montażowe
- PN-B-03150:2000 - Konstrukcje z drewna i materiałów drewnopodobnych. Obliczenia statyczne i projektowanie
- PN-B-03264:1999 - Konstrukcje betonowe, żelbetowe i sprężane. Obliczenia statyczne i projektowanie
- PN-90/B-03200 - Konstrukcje stalowe. Obliczenia statyczne i projektowanie

2. WARUNKI GRUNTOWE

W miejscu projektowanej inwestycji występują PROSTE WARUNKI GRUNTOWE – warstwy gruntów jednorodnych genetycznie i litologicznie, równoległe do powierzchni terenu, nie obejmują gruntów słabonośnych, zwierciadło wód gruntowych znajduje się poniżej projektowanego poziomu posadowienia, brak występowania niekorzystnych zjawisk geologicznych. Oceny gruntu dokonano na podstawie dokumentacji geotechnicznej.

3. KATEGORIA GEOTECHNICZNA

Projektowany budynek mieszkalny zaliczono do PIERWSZEJ KATEGORII GEOTECHNICZNEJ – obiekty budowlane o statycznie wyznaczalnym schemacie obliczeniowym, w prostych warunkach gruntowych, dla których wystarcza jakościowe określenie właściwości gruntów.

4. ZAŁOŻENIA PROJEKTOWE – SALA GIMNASTYCZNA

4.1. UKŁAD KONSTRUKCYJNY OBIEKTU:

Budynek jednokondygnacyjny, niepodpiwniczony, bez poddasza, wykonany w technologii halowej, o układzie ram jednonawowych.

Dach dwuspadowy o konstrukcji drewnianej płatwiowej, pokryty dachowymi płytami warstwowymi.

Zastosowane schematy statyczne:

- Dach – płatwie z drewna klejonego - jednoprzęsłowe
- Konstrukcja główna – ramy jednonawowe z drewna klejonego
- Usztywnienia – stężenia dachowe i ścienne z prętów stalowych d=20

4.2. DACH:

- Pokrycie – dachowe płyty warstwowe
- Ocieplenie – pianka PUR wewnątrz płyt warstwowych
- Płyty dachowe oparte na płatwiach z drewna klejonego
- Płatwie oparte na dźwigarach z drewna klejonego
- Drewno klejone z drewna litego iglastego klasy GL 30
- Pochylenie połaci dachowych – 30°

4.3. USZTYWNIENIA:

- W ścianach podłużnych – rygle z drewna klejonego i stężenia krzyżowe z prętów stalowych d=20mm
- W ścianie szczytowej – dodatkowe słupy, rygle z drewna klejonego i stężenia krzyżowe z prętów stalowych d=20mm
- W dachu – płatwie z drewna klejonego i stężenia krzyżowe z prętów stalowych d=20mm

4.4. ŚCIANY OSŁONOWE:

- Poszycie – ścienne płyty warstwowe
- Ocieplenie – pianka PUR wewnątrz płyt warstwowych
- Płyty ścienne w układzie poziomym mocowane do ram głównych z drewna klejonego

4.5. FUNDAMENTY:

- Posadowienie bezpośrednie za pomocą żelbetowych stóp fundamentowych oraz żelbetowych belek podwalinowych
- Zastosowanie betonu kl. B20, stali zbrojeniowej kl. A-III
- Ściana fundamentowa betonowe od strony zaplecza szatniowego
- Posadowienie fundamentów na głębokości minimum 1,0m poniżej najniższego terenu otaczającego budynek

5. ZAŁOŻENIA PROJEKTOWE – ZAPLECZE SPORTOWO-SZATNIOWE

5.1. UKŁAD KONSTRUKCYJNY OBIEKTU:

Budynek z dwoma kondygnacjami nadziemnymi, niepodpiwniczony, z poddaszem technicznym, wykonany w technologii tradycyjnej, o układzie ścian konstrukcyjnych mieszanym.

Dach dwuspadowy o konstrukcji drewnianej, pokryty blachą stalową układaną na rąbek stojący, na deskowaniu pełnym.

Strop żelbetowy płytowy wykonany na miejscu budowy. Posadowienie na żelbetowych ławach fundamentowych.

Zastosowane schematy statyczne:

- Dach – więźba dachowa płatwiowo-krokwiowa
- Konstrukcja stropu – płyty żelbetowe monolityczne, krzyżowo zbrojone
- Podciągi, belki, nadproża żelbetowe – belka jedno- i dwuprzęsłowa
- Podciągi, belki, nadproża stalowe – belka jednoprzęsłowa

5.2. DACH:

- Pokrycie dachu – blacha stalowa na rąbek stojący, na deskowaniu pełnym
- Ocieplenie dachu – wełna mineralna grubości 20,0cm
- Ustrój dachu – płatwiowo-krokwiowy, rozstaw krokwi – 80 i 90cm
- Drewno – z gatunków iglastych, klasy C 24
- Pochylenie połaci dachowych – 30° i 25°
- Konstrukcja dachu oparta na ścianach nośnych za pośrednictwem podwali drewnianych oraz na stropie żelbetowym
- Wszystkie elementy drewniane zabezpieczyć przeciwwilgociowo i przeciw korozji biologicznej

5.3. STROP PROJEKTOWANY:

- płyta żelbetowa wykonana na miejscu budowy
- Płyty żelbetowe o schemacie belki jedno i wieloprzęsłowej, zbrojone krzyżowo oraz jednokierunkowo
- Płyty i belki stropowe oparte na ścianach nośnych za pośrednictwem wieńca żelbetowego oraz na podciągach żelbetowych
- Płyty stropowe wykonane łącznie z wieńcem
- Beton – B 20, stal zbrojeniowa kl. A-III, A-0

5.4. BELKI, PODCIĄGI:

- Żelbetowe, wykonane na miejscu budowy
- Belki, podciągi oparte na ścianach nośnych za pośrednictwem wieńca żelbetowego oraz na słupach żelbetowych
- Belki, podciągi żelbetowe wykonane łącznie z wieńcem
- Beton – B 20, stal zbrojeniowa kl. A-III, A-0

5.5. ŚCIANY NOŚNE:

- Ściany zewnętrzne – murowane z bloczków ceramicznych POROTHERM grubości 25cm, ocieplone styropianem
- Ściany wewnętrzne – murowane z bloczków ceramicznych POROTHERM grubości 25cm,
- Wieniec żelbetowy 25/25cm na ścianach nośnych

5.6. FUNDAMENTY:

- Posadowienie bezpośrednie za pomocą żelbetowych ław fundamentowych
- Zastosowanie betonu kl. B20, stali zbrojeniowej kl. A-III i A-0
- Ściany fundamentowe betonowe
- Posadowienie fundamentów na głębokości minimum 1,0m poniżej najniższego terenu otaczającego budynek

UWAGA:
Po wykonaniu wykopu pod fundamenty należy ponownie ocenić parametry techniczne gruntu poniżej poziomu posadowienia fundamentów.
W przypadku występowania gruntu o gorszych parametrach niż założono należy przeprojektować fundamenty.

II Załączniki

1. Zaświadczenia o przynależności do izby
2. Kopie decyzji o nadaniu uprawnień budowlanych

POLSKA
IZBA
INŻYNIERÓW
BUDOWNICTWA

Zaświadczenie

o numerze weryfikacyjnym:

SLK-IUV-87Q-11U *

Pan Łukasz Chmiel o numerze ewidencyjnym SLK/BO/5205/08
adres zamieszkania ul. Osiedlowa 11, 43-330 Wilamowice
jest członkiem Śląskiej Okręgowej Izby Inżynierów Budownictwa i posiada wymagane ubezpieczenie od odpowiedzialności cywilnej.
Niniejsze zaświadczenie jest ważne do dnia 2017-01-31.

Zaświadczenie zostało wygenerowane elektronicznie i opatrzone bezpiecznym podpisem elektronicznym weryfikowanym przy pomocy ważnego kwalifikowanego certyfikatu w dniu 2016-01-08 roku przez:

Franciszek Buszka, Przewodniczący Rady Śląskiej Okręgowej Izby Inżynierów Budownictwa.

(Zgodnie art. 5 ust 2 ustawy z dnia 18 września 2001 r. o podpisie elektronicznym (Dz. U. 2001 Nr 130 poz. 1450) dane w postaci elektronicznej opatrzone bezpiecznym podpisem elektronicznym weryfikowanym przy pomocy ważnego kwalifikowanego certyfikatu są równoważne pod względem skutków prawnych dokumentom opatrzonym podpisami własnoręcznymi.)

* Weryfikację poprawności danych w niniejszym zaświadczeniu można sprawdzić za pomocą numeru weryfikacyjnego zaświadczenia na stronie Polskiej Izby Inżynierów Budownictwa www.piib.org.pl lub kontaktując się z biurem właściwej Okręgowej Izby Inżynierów Budownictwa.

ŚLĄSKA OKRĘGOWA IZBA INŻYNIERÓW BUDOWNICTWA

SLK/OKK/7131.7132/1942/07

Katowice, dnia 20 grudnia 2007 r.

DECYZJA

Na podstawie art. 24 ust. 1 pkt 2 ustawy z dnia 15 grudnia 2000 r. o samorządach zawodowych architektów, inżynierów budownictwa oraz urbanistów (Dz.U. z 2001 r. Nr 5, poz. 42 z późn. zm.) art. 13 ust. 1 pkt. 1 i 2 i ust. 2, art. 14 ust. 1 pkt. 2 ustawy z dnia 7 lipca 1994 r. Prawo budowlane (Dz.U. z 2006 r. Nr 156, poz. 1118 z późn. zm.) oraz § 1 ust. 1 pkt. 1 rozporządzenia Ministra Transportu i Budownictwa z dnia 28 kwietnia 2006 r. w sprawie samodzielnych funkcji technicznych w budownictwie (Dz.U. z 2006 r. Nr 83, poz. 578 z późn. zm.) w związku z art. 104 Kodeksu postępowania administracyjnego (Dz.U. z 2000 r. Nr 98, poz. 1071 z późn. zm.)

Okręgowa Komisja Kwalifikacyjna ŚI.OIIB
n a d a j e
Panu(i) Łukaszowi Chmiel
Inż. budownictwa
ur. dnia 05 kwietnia 1973 w Bielsku - Białej

UPRAWNIENIA BUDOWLANE
numer ewidencyjny SLK/1942/PWOK/07

do projektowania i kierowania robotami budowlanymi bez ograniczeń
w specjalności konstrukcyjno - budowlanej

UZASADNIENIE

Okręgowa Komisja Kwalifikacyjna Śląskiej Okręgowej Izby Inżynierów Budownictwa w Katowicach na podstawie protokołów z postępowania kwalifikacyjnego oraz z przeprowadzonego egzaminu, stwierdziła, że Pan(i) **Łukasz Chmiel** posiada wymagane prawem: wykształcenie i praktykę zawodową oraz uzyskał(a) pozytywny wynik egzaminu - konieczne do uzyskania uprawnień budowlanych do **projektowania i kierowania robotami budowlanymi bez ograniczeń** w specjalności **konstrukcyjno - budowlanej**.

Szczegółowy zakres uprawnień jest określony na odwrocie niniejszej decyzji.

Pouczenie

1. Zgodnie z art. 12 ust. 7 w/w ustawy Prawo budowlane – podstawę do wykonywania samodzielnych funkcji technicznych w budownictwie stanowi wpis do centralnego rejestru Głównego Inspektora Nadzoru Budowlanego oraz wpis na listę członków właściwej izby samorządu zawodowego.
2. Od niniejszej decyzji służy odwołanie do Krajowej Komisji Kwalifikacyjnej Polskiej Izby Inżynierów Budownictwa w Warszawie, za pośrednictwem Okręgowej Komisji Kwalifikacyjnej ŚI.OIIB w Katowicach w terminie 14 dni od dnia jej doręczenia.

Otrzymują
1. Pan(i) Łukasz Chmiel
   Osiedlowa 11
   43-350 Wilamowice
2. Okręgowa Rada Izby
3. Główny Inspektor
   Nadzoru Budowlanego
4. a/a.

Skład orzekający OKK
1. Mgr inż. Zbigniew Dziekanowicz
2. Mgr inż. Bolesław Jurkiewicz
3. Mgr inż. Tadeusz Lipiński

CZĘŚĆ RYSUNKOWA:

K-1	Rzut fundamentów	1:100
K-2	Ława fundamentowa	1:20
K-3	Ściąg fundamentowy	1:20
K-4	Fundament F-1	1:20
K-5	Fundament F-2	1:20
K-6	Fundament F-3	1:20
K-7	Fundament F-4	1:20
K-8	Fundament F-5	1:20
K-9	Fundament F-6	1:20
K-10	Belka podwalinowa B-1	1:20
K-11	Belka podwalinowa B-2	1:20
K-12	Belka podwalinowa B-3	1:20
K-13	Konstrukcja parteru	1:100
K-14	Strop nad parterem	1:50
K-15	Nadproże N 0-1	1:20
K-16	Nadproże N 0-2	1:20
K-17	Nadproże N 0-3	1:20
K-18	Słup S 0-1	1:20
K-19	Słup S 0-2	1:20
K-20	Słup S 0-3	1:20
K-21	Podciąg P 0-1	1:20
K-22	Podciąg P 0-2	1:20
K-23	Podciąg P 0-3	1:20
K-24	Podciąg P 0-4	1:20
K-25	Podciąg P 0-5	1:20
K-26	Podciąg P 0-6	1:20
K-27	Schody żelbetowe – bieg 1	1:20
K-28	Schody żelbetowe – bieg 2	1:20
K-29	Schody żelbetowe – bieg 3	1:20
K-30	Schody żelbetowe – bieg 4	1:20
K-31	Schody żelbetowe – belki spocznik.	1:20
K-32	Konstrukcja piętra	1:100
K-33	Strop nad piętrem	1:50
K-34	Nadproże N 1-1	1:20
K-35	Nadproże N 1-2	1:20
K-36	Nadproże N 1-3	1:20
K-37	Słup S 1-1	1:20
K-38	Słup S 1-2	1:20
K-39	Słup S 1-3	1:20
K-40	Podciąg P 1-1	1:20
K-41	Podciąg P 1-2	1:20
K-42	Podciąg P 1-3	1:20
K-43	Podciąg P 1-4	1:20
K-44	Podciąg P 1-5	1:20
K-45	Podciąg P 1-6	1:20
K-46	Podciąg P 1-7	1:20
K-47	Podciąg P 1-8	1:20

K-48	Podciąg P 1-9	1:20
K-49	Podciąg P 1-10	1:20
K-50	Konstrukcja poddasza technicznego	1:100
K-51	Nadproże N 2-1	1:20
K-52	Rama żelbetowa RŻ-1	1:20
K-53	Rama żelbetowa RŻ-2	1:20
K-54	Rama żelbetowa RŻ-3	1:20
K-55	Rama żelbetowa RŻ-4	1:20
K-56	Belki stalowe BS-1, BS-2	1:20
K-57	Konstrukcja dachu	1:100
K-58	Rama z drewna klejonego RD-1	1:50
K-59	Rama z drewna klejonego RD-2	1:50
K-60	Konstrukcja utwardzenia placów	1:20

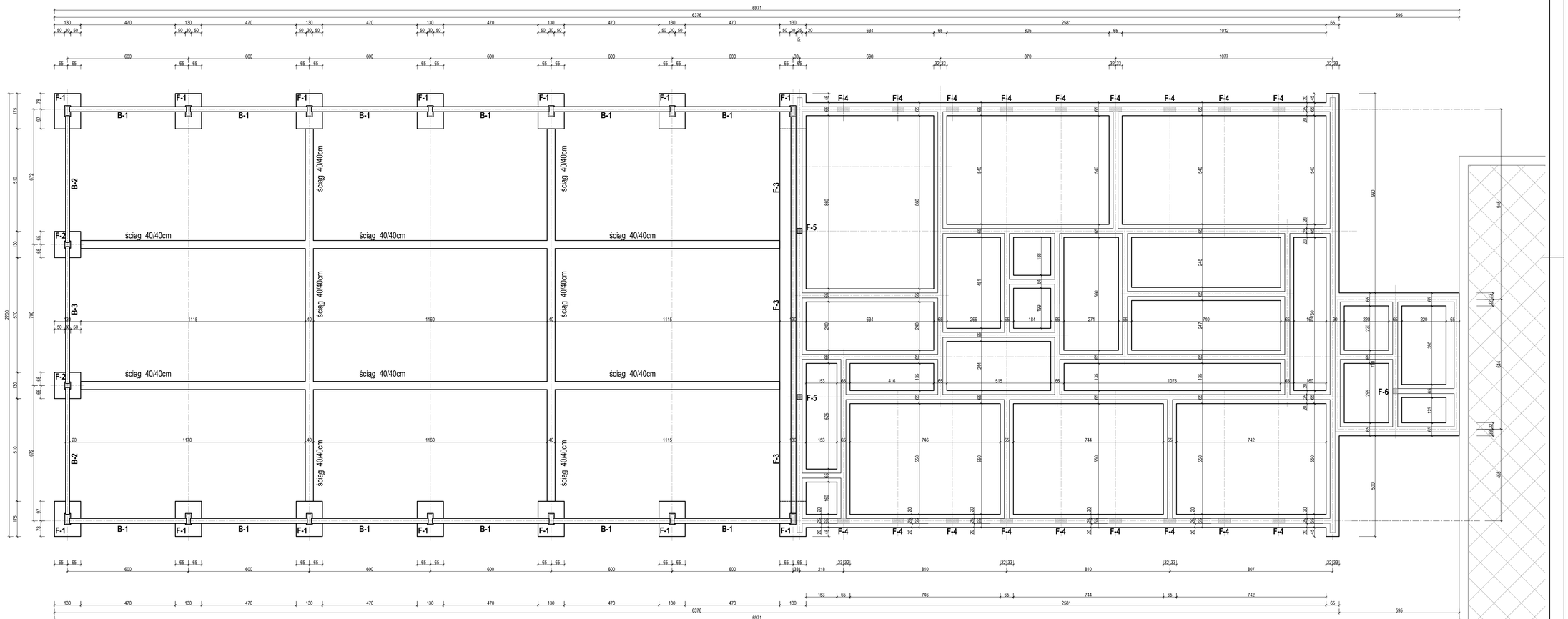

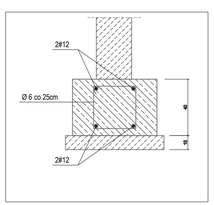

beton B 20
stal A-III (34GS)

WIENIEC ŻELBETOWY 25/25cm
zbroj. podłużne 4 #12
strzemiona #6 co 25cm

Strop żelbetowy monolityczny
płyta stropowa grubości 16,0cm

W wieńcach montować pręty
gwintowane M 16
do kotwienia murłaty

PROJEKTOWANIE I NADZÓR W BUDOWNICTWIE INŻ. ŁUKASZ CHMIEL
UL. OSIEDLOWA 11, 43-330 WILAMOWICE, tel. 696052663

TYTUŁ OPRACOWANIA:
BUDOWA SALI GIMNASTYCZNEJ Z ZAPLECZEM ORAZ PRZEBUDOWA KLATKI SCHODOWEJ
PRZY POWIATOWYM ZESPOLE PLACÓWEK -
SZKOLE MISTRZOSTWA SPORTOWEGO SZCZYRK W BUCZKOWICACH
lokalizacja: Buczkowice, ul. Grunwaldzka 22G
działki nr 2234/15, 2234/16, 2234/20, 2236/2, 3575
Jedn. ewid. Buczkowice, Obręb: Buczkowice

INWESTOR:
Powiatowy Zespół Placówek
Szkoła Mistrzostw Sportowego Szczyrk
ul. Grunwaldzka 22G, 43-374 Buczkowice

FAZA: PROJ. BUD.
BRANŻA: KONSTR.
DATA: 12.2016
SKALA: 1:100
RYS. NR: K-1

TREŚĆ:
RZUT FUNDAMENTÓW

PROJEKTANT:
inż. Łukasz Chmiel
upr. nr SLK/1942/PWOK/07

Beton	C16/20 (B20)	
Stal	34GS	
Otulina dolna	c_{nom} =50 mm	
Otulina boczna	c_{nom} =15 mm	

ŁAWA FUNDAMENTOWA L=298mb

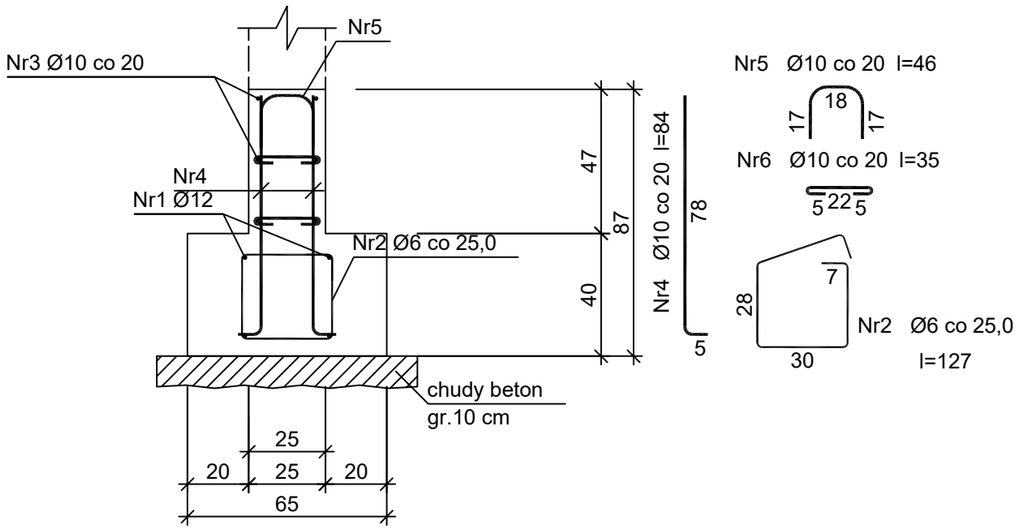

Wykaz zbrojenia

Nr pręta	Średnica [mm]	Długość [cm]	Liczba [szt.]	Długość całkowita [m] 34GS Ø6	Ø10	Ø12
ŁAWA FUNDAMENTOWA L=298mb (1 mb ławy fundamentowej)						
1	12	105	4			4,20
2	6	127	4,00	5,08		
3	10	105	6		6,30	
4	10	84	10,00		8,40	
5	10	46	5,00		2,30	
6	10	35	10,00		3,50	
Długość całkowita wg średnic			[m]	5,1	20,5	4,2
Masa 1mb pręta			[kg/mb]	0,222	0,617	0,888
Masa prętów wg średnic			[kg]	1,1	12,6	3,7
Masa prętów wg gatunków stali			[kg]	17,4		
Masa całkowita			[kg]	18		

UWAGA: Długość pręta jest długością obliczoną na podstawie wymiarów w osi pręta (metoda B wg PN-EN ISO 3766:2006)

PROJEKTOWANIE I NADZÓR W BUDOWNICTWIE INŻ. ŁUKASZ CHMIEL
UL. OSIEDLOWA 11, 43-330 WILAMOWICE, tel. 696092663

TEMAT OPRACOWANIA :
BUDOWA SALI GIMNASTYCZNEJ Z ZAPLECZEM ORAZ PRZEBUDOWA KLATKI SCHODOWEJ
PRZY POWIATOWYM ZESPOLE PLACÓWEK -
SZKOLE MISTRZOSTWA SPORTOWEGO SZCZYRK W BUCZKOWICACH
lokalizacja: Buczkowice, ul. Grunwaldzka 220
działki nr 2234/15, 2234/16, 2234/20, 2236/2, 3575
Jedn. ewid. Buczkowice, Obręb: Buczkowice

INWESTOR:
Powiatowy Zespół Placówek
Szkoła Mistrzostwa Sportowego Szczyrk
ul. Grunwaldzka 220, 43-374 Buczkowice

FAZA: PROJ. BUD.
BRANŻA: KONSTR.
DATA: 12.2016

TREŚĆ: ŁAWA FUNDAMENTOWA

SKALA: 1:20

PROJEKTANT :
inż. Łukasz Chmiel
upr. nr SLK/1942/PWOK/07

RYS.NR: K-2

Beton	C16/20	(B20)
Stal	34GS	
Otulina dolna	c_{nom} =50 mm	
Otulina boczna	c_{nom} =15 mm	

ŚCIĄG FUNDAMENTOWY L=122mb

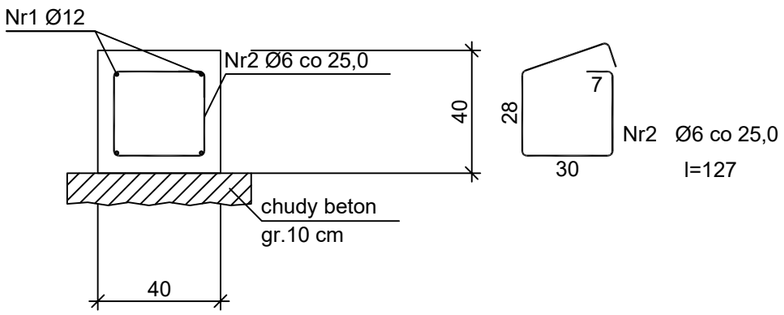

Wykaz zbrojenia

Nr pręta	Średnica [mm]	Długość [cm]	Liczba [szt.]	Długość całkowita [m] 34GS Ø6	Długość całkowita [m] 34GS Ø12
ŚCIĄG FUNDAMENTOWY L=122mb (1 mb ławy fundamentowej)					
1	12	105	4		4,20
2	6	127	4,00	5,08	
Długość całkowita wg średnic [m]				5,1	4,2
Masa 1mb pręta [kg/mb]				0,222	0,888
Masa prętów wg średnic [kg]				1,1	3,7
Masa prętów wg gatunków stali [kg]				4,8	
Masa całkowita [kg]				5	

UWAGA: Długość pręta jest długością obliczoną na podstawie wymiarów w osi pręta (metoda B wg PN-EN ISO 3766:2006)

PROJEKTOWANIE I NADZÓR W BUDOWNICTWIE INŻ. ŁUKASZ CHMIEL
UL. OSIEDLOWA 11, 43-330 WILAMOWICE, tel. 696092663

TEMAT OPRACOWANIA :
BUDOWA SALI GIMNASTYCZNEJ Z ZAPLECZEM ORAZ PRZEBUDOWA KLATKI SCHODOWEJ
PRZY POWIATOWYM ZESPOLE PLACÓWEK -
SZKOLE MISTRZOSTWA SPORTOWEGO SZCZYRK W BUCZKOWICACH
lokalizacja: Buczkowice, ul. Grunwaldzka 220
działki nr 2234/15, 2234/16, 2234/20, 2236/2, 3575
Jedn. ewid. Buczkowice, Obręb: Buczkowice

INWESTOR:
Powiatowy Zespół Placówek
Szkoła Mistrzostwa Sportowego Szczyrk
ul. Grunwaldzka 220, 43-374 Buczkowice

FAZA: PROJ. BUD.
BRANŻA: KONSTR.
DATA: 12.2016

TREŚĆ
ŚCIĄG FUNDAMENTOWY

SKALA: 1:20

PROJEKTANT :
inż. Łukasz Chmiel
upr. nr SLK/1942/PWOK/07

RYS.NR
K-3

fundament F-1

Wykonać 14 szt.

3-3

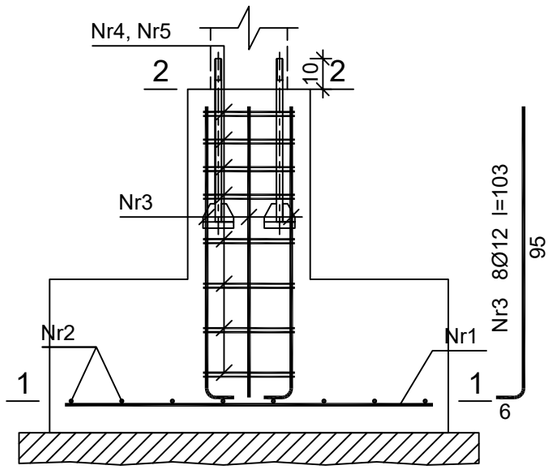

4-4

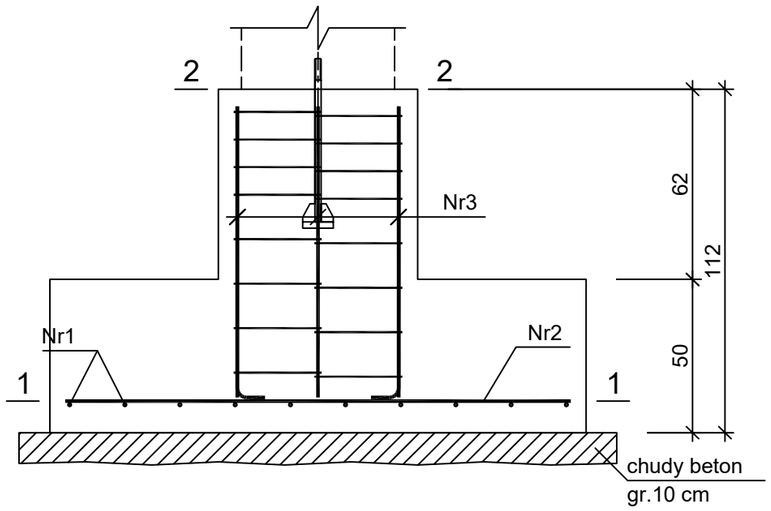

1-1

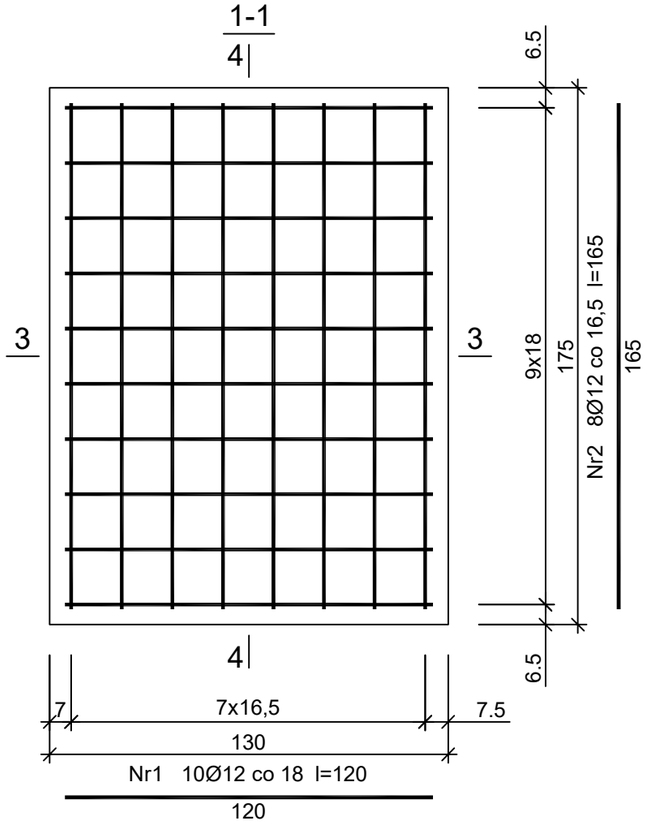

2-2

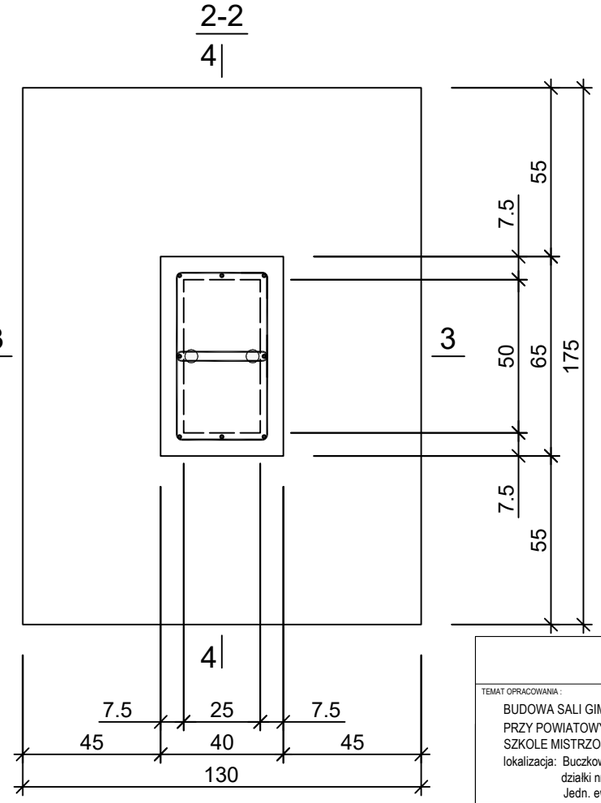

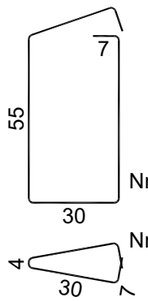

Nr4 8Ø6 co 9 i 14,5
l=181

Nr5 8Ø6 co 9 i 14,5
l=77

Beton	C16/20 (B20)
Stal	34GS
Otulina dolna	c_{nom} =85 mm
Otulina boczna	c_{nom} =50 mm

Wykaz zbrojenia

Nr pręta	Średnica [mm]	Długość [cm]	Liczba [szt.] prętów w 1 elemencie	elementów	całkowita prętów	Długość całkowita [m] 34GS Ø6	Ø12
fundament F-1 - wykonać 14 szt.							
1	12	120	10	14	140		168,00
2	12	165	8	14	112		184,80
3	12	103	8	14	112		115,36
4	6	181	8	14	112	202,72	
5	6	77	8	14	112	86,24	
Długość całkowita wg średnic [m]						289,0	468,2
Masa 1mb pręta [kg/mb]						0,222	0,888
Masa prętów wg średnic [kg]						64,2	415,8
Masa prętów wg gatunków stali [kg]						480,0	
Masa całkowita [kg]						480	

UWAGA: Długość pręta jest długością obliczoną na podstawie wymiarów w osi pręta (metoda B wg PN-EN ISO 3766:2006)

UWAGA:
SPOSÓB MOCOWANIA RAM Z DREWNA KLEJONEGO
WYKONAĆ NA PODSTAWIE WYTYCZNYCH WYKONAWCY KONSTRUKCJI Z DREWNA KLEJONEGO

PROJEKTOWANIE I NADZÓR W BUDOWNICTWIE INŻ. ŁUKASZ CHMIEL
UL. OSIEDLOWA 11, 43-330 WILAMOWICE, tel. 696092663

TEMAT OPRACOWANIA :
BUDOWA SALI GIMNASTYCZNEJ Z ZAPLECZEM ORAZ PRZEBUDOWA KLATKI SCHODOWEJ
PRZY POWIATOWYM ZESPOLE PLACÓWEK -
SZKOLE MISTRZOSTWA SPORTOWEGO SZCZYRK W BUCZKOWICACH
lokalizacja: Buczkowice, ul. Grunwaldzka 220
działki nr 2234/15, 2234/16, 2234/20, 2236/2, 3575
Jedn. ewid. Buczkowice, Obręb: Buczkowice

INWESTOR:
Powiatowy Zespół Placówek
Szkoła Mistrzostwa Sportowego Szczyrk
ul. Grunwaldzka 220, 43-374 Buczkowice

FAZA: PROJ. BUD.
BRANŻA: KONSTR.
DATA: 12.2016

TREŚĆ: FUNDAMENT F-1

SKALA: 1:20

PROJEKTANT :
inż. Łukasz Chmiel
upr. nr SLK/1942/PWOK/07

RYS.NR K-4

fundament F-2

Wykonać 2 szt.

3-3

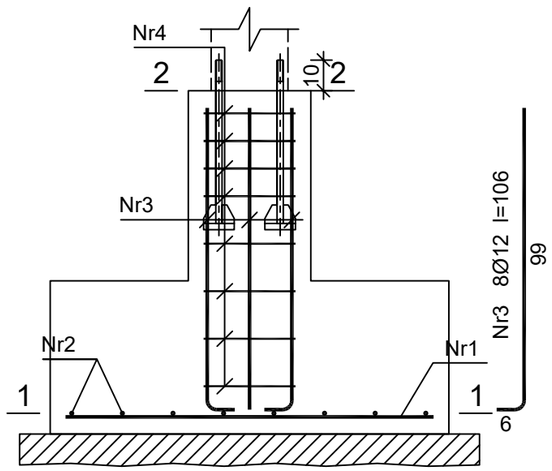

4-4

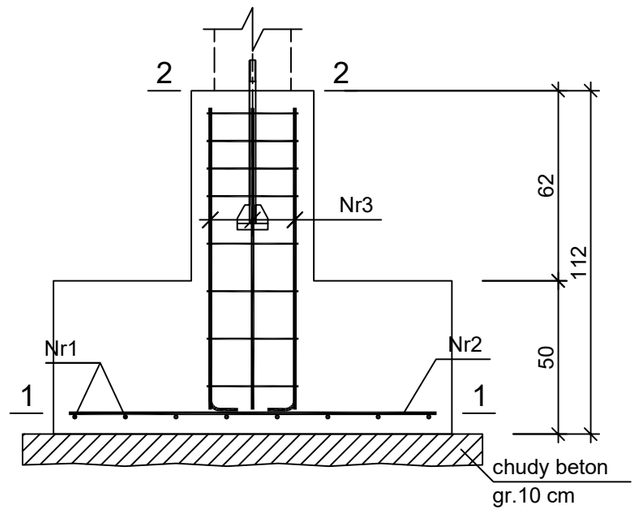

Beton	C16/20 (B20)
Stal	34GS
Otulina	c_{nom} =50 mm

Wykaz zbrojenia

Nr pręta	Średnica [mm]	Długość [cm]	Liczba [szt.] prętów w 1 elemencie	elementów	całkowita prętów	Długość całkowita [m] 34GS Ø6	Ø12
fundament F-2 - wykonać 2 szt.							
1	12	120	8	2	16		19,20
2	12	120	8	2	16		19,20
3	12	106	8	2	16		16,96
4	6	131	8	2	16	20,96	
Długość całkowita wg średnic					[m]	21,0	55,4
Masa 1mb pręta					[kg/mb]	0,222	0,888
Masa prętów wg średnic					[kg]	4,7	49,2
Masa prętów wg gatunków stali					[kg]	53,9	
Masa całkowita					[kg]	54	

UWAGA: Długość pręta jest długością obliczoną na podstawie wymiarów w osi pręta
(metoda B wg PN-EN ISO 3766:2006)

1-1

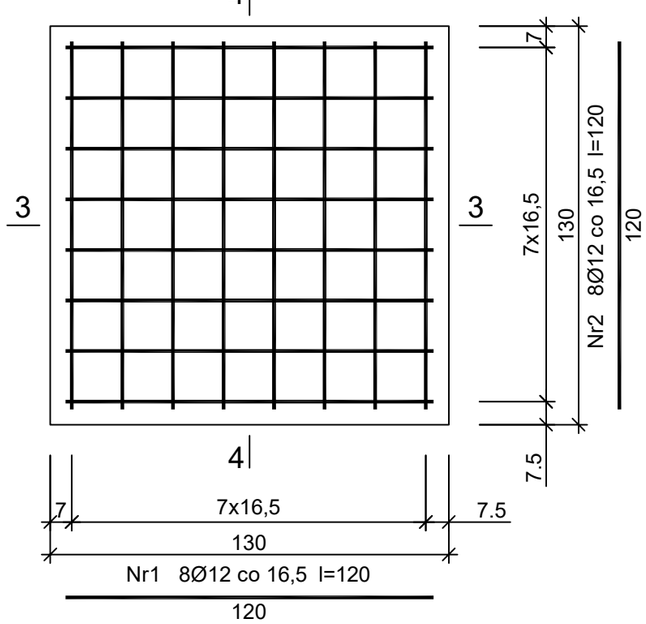

2-2

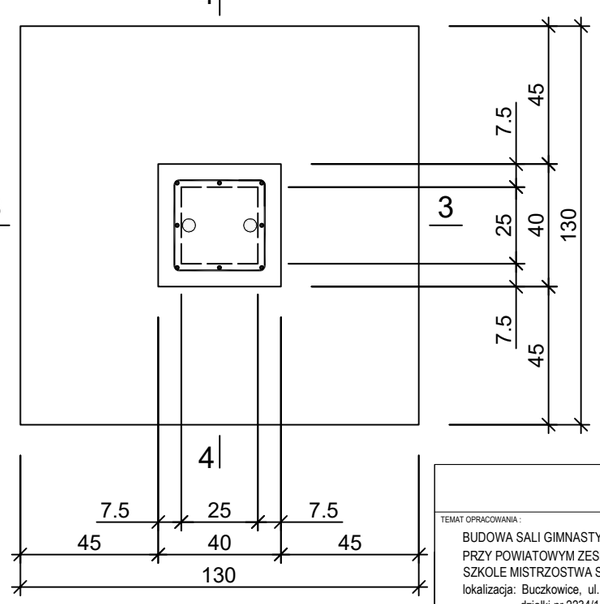

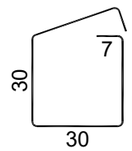

Nr4 8Ø6 co 9 i 15,5
l=131

UWAGA:
SPOSÓB MOCOWANIA RAM Z DREWNA KLEJONEGO
WYKONAĆ NA PODSTAWIE WYTYCZNYCH WYKONAWCY KONSTRUKCJI Z DREWNA KLEJONEGO

PROJEKTOWANIE I NADZÓR W BUDOWNICTWIE INŻ. ŁUKASZ CHMIEL
UL. OSIEDLOWA 11, 43-330 WILAMOWICE, tel. 696092663

TEMAT OPRACOWANIA :
BUDOWA SALI GIMNASTYCZNEJ Z ZAPLECZEM ORAZ PRZEBUDOWA KLATKI SCHODOWEJ
PRZY POWIATOWYM ZESPOLE PLACÓWEK -
SZKOLE MISTRZOSTWA SPORTOWEGO SZCZYRK W BUCZKOWICACH
lokalizacja: Buczkowice, ul. Grunwaldzka 220
działki nr 2234/15, 2234/16, 2234/20, 2236/2, 3575
Jedn. ewid. Buczkowice, Obręb: Buczkowice

INWESTOR:
Powiatowy Zespół Placówek
Szkoła Mistrzostwa Sportowego Szczyrk
ul. Grunwaldzka 220, 43-374 Buczkowice

FAZA: PROJ. BUD.
BRANŻA: KONSTR.
DATA: 12.2016

TREŚĆ
FUNDAMENT F-2

SKALA: 1:20

PROJEKTANT :
inż. Łukasz Chmiel
upr. nr SLK/1942/PWOK/07

RYS.NR
K-5

Beton	C16/20 (B20)
Stal	34GS
Otulina dolna	c_{nom} =50 mm
Otulina boczna	c_{nom} =15 mm

FUNDAMENT F-3 L=18,50mb

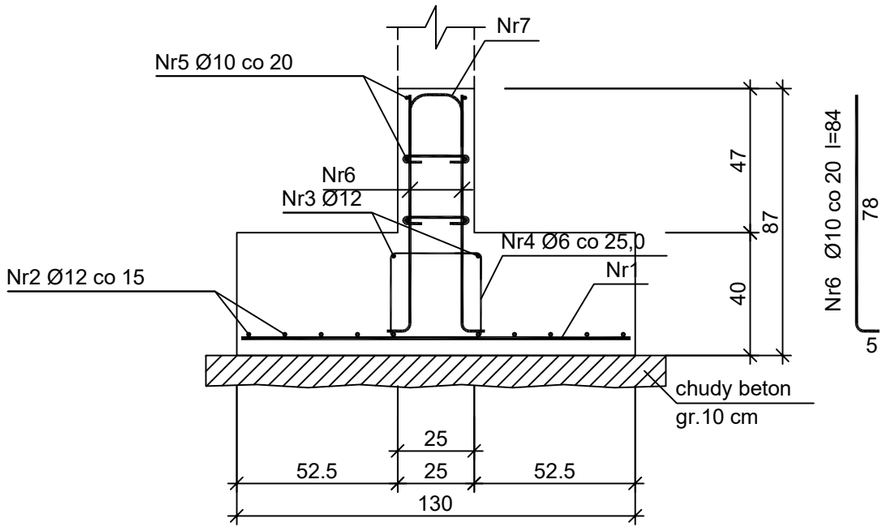

Nr1 Ø12 co 20 l=127

127

Nr7 Ø10 co 20 l=46

Nr8 Ø10 co 20 l=35

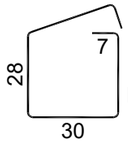

Nr4 Ø6 co 25,0

l=127

Wykaz zbrojenia

Nr pręta	Średnica [mm]	Długość [cm]	Liczba [szt.]	Długość całkowita [m] 34GS Ø6	Ø10	Ø12
FUNDAMENT F-3 L=18,50mb (1 mb ławy fundamentowej)						
1	12	127	5,00			6,35
2	12	105	8			8,40
3	12	105	4			4,20
4	6	127	4,00	5,08		
5	10	105	6		6,30	
6	10	84	10,00		8,40	
7	10	46	5,00		2,30	
8	10	35	10,00		3,50	
Długość całkowita wg średnic			[m]	5,1	20,5	19,0
Masa 1mb pręta			[kg/mb]	0,222	0,617	0,888
Masa prętów wg średnic			[kg]	1,1	12,6	16,9
Masa prętów wg gatunków stali			[kg]	30,6		
Masa całkowita			[kg]	31		

UWAGA: Długość pręta jest długością obliczoną na podstawie wymiarów w osi pręta (metoda B wg PN-EN ISO 3766:2006)

PROJEKTOWANIE I NADZÓR W BUDOWNICTWIE INŻ. ŁUKASZ CHMIEL
UL. OSIEDLOWA 11, 43-330 WILAMOWICE, tel. 696092663

TEMAT OPRACOWANIA:
BUDOWA SALI GIMNASTYCZNEJ Z ZAPLECZEM ORAZ PRZEBUDOWA KLATKI SCHODOWEJ
PRZY POWIATOWYM ZESPOLE PLACÓWEK -
SZKOLE MISTRZOSTWA SPORTOWEGO SZCZYRK W BUCZKOWICACH
lokalizacja: Buczkowice, ul. Grunwaldzka 220
działki nr 2234/15, 2234/16, 2234/20, 2236/2, 3575
Jedn. ewid. Buczkowice, Obręb: Buczkowice

INWESTOR:
Powiatowy Zespół Placówek
Szkoła Mistrzostwa Sportowego Szczyrk
ul. Grunwaldzka 220, 43-374 Buczkowice

FAZA: PROJ. BUD.
BRANŻA: KONSTR.
DATA: 12.2016

TREŚĆ: FUNDAMENT F-3

SKALA: 1:20

PROJEKTANT:
inż. Łukasz Chmiel
upr. nr SLK/1942/PWOK/07

RYS.NR: K-6

FUNDAMENT F-4

Wykonać 18 szt.

3-3

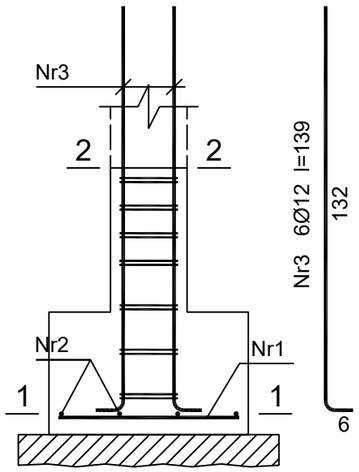

4-4

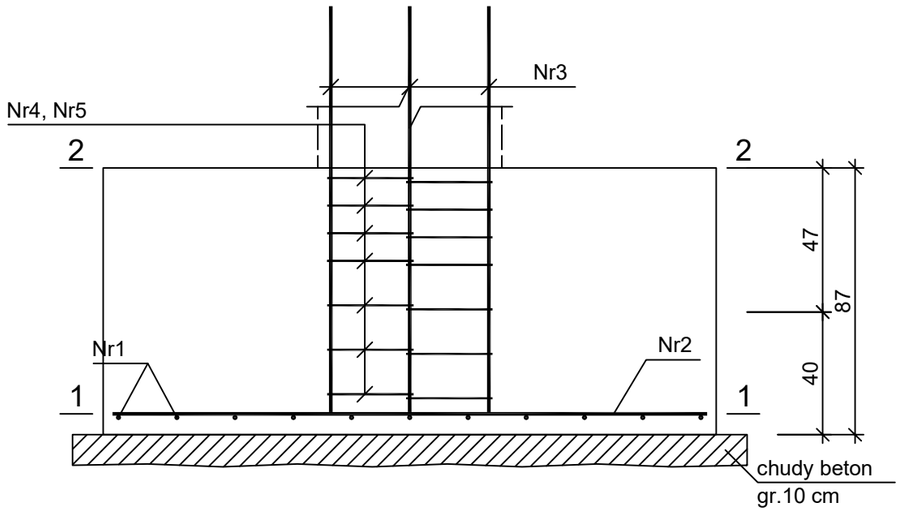

Beton	C16/20 (B20)
Stal	34GS
Otulina dolna	c_{nom} =50 mm
Otulina boczna	c_{nom} =30 mm

1-1

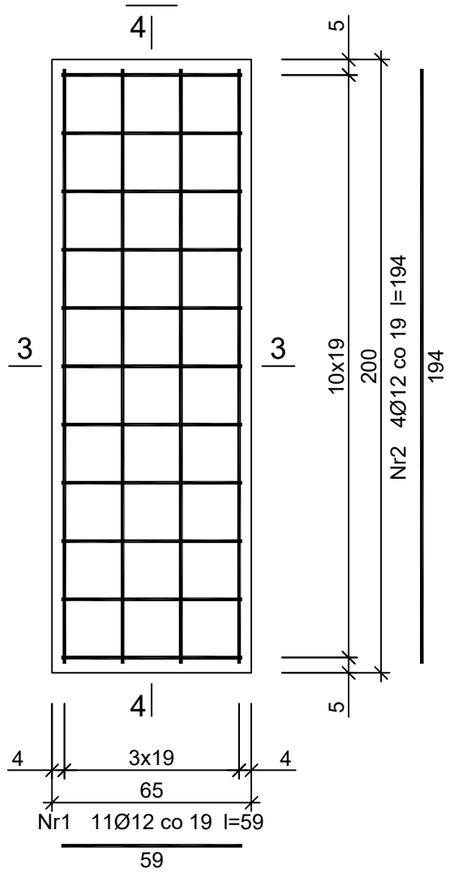

2-2

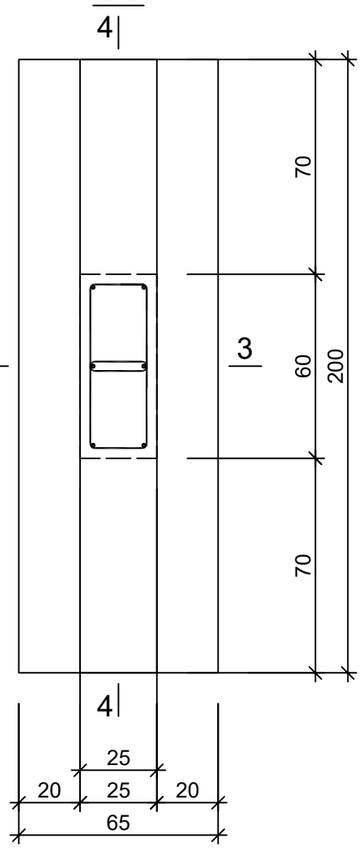

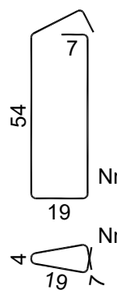

Nr4 7Ø6 co 9 i 14,5
l=157

Nr5 7Ø6 co 9 i 14,5
l=55

Wykaz zbrojenia

Nr pręta	Średnica [mm]	Długość [cm]	Liczba [szt.] prętów w 1 elemencie	elementów	całkowita prętów	Długość całkowita [m] 34GS Ø6	Ø12
FUNDAMENT F-4 - wykonać 18 szt.							
1	12	59	11	18	198		116,82
2	12	194	4	18	72		139,68
3	12	139	6	18	108		150,12
4	6	157	7	18	126	197,82	
5	6	55	7	18	126	69,30	
Długość całkowita wg średnic					[m]	267,2	406,7
Masa 1mb pręta					[kg/mb]	0,222	0,888
Masa prętów wg średnic					[kg]	59,3	361,1
Masa prętów wg gatunków stali					[kg]	420,4	
Masa całkowita					[kg]	421	

UWAGA: Długość pręta jest długością obliczoną na podstawie wymiarów w osi pręta (metoda B wg PN-EN ISO 3766:2006)

PROJEKTOWANIE I NADZÓR W BUDOWNICTWIE INŻ. ŁUKASZ CHMIEL
UL. OSIEDLOWA 11, 43-330 WILAMOWICE, tel. 696092663

TEMAT OPRACOWANIA :
BUDOWA SALI GIMNASTYCZNEJ Z ZAPLECZEM ORAZ PRZEBUDOWA KLATKI SCHODOWEJ
PRZY POWIATOWYM ZESPOLE PLACÓWEK -
SZKOLE MISTRZOSTWA SPORTOWEGO SZCZYRK W BUCZKOWICACH
lokalizacja: Buczkowice, ul. Grunwaldzka 220
działki nr 2234/15, 2234/16, 2234/20, 2236/2, 3575
Jedn. ewid. Buczkowice, Obręb: Buczkowice

INWESTOR:
Powiatowy Zespół Placówek
Szkoła Mistrzostwa Sportowego Szczyrk
ul. Grunwaldzka 220, 43-374 Buczkowice

FAZA: PROJ. BUD.
BRANŻA: KONSTR.
DATA: 12.2016

TREŚĆ: FUNDAMENT F-4

SKALA: 1:20

PROJEKTANT :
inż. Łukasz Chmiel
upr. nr SLK/1942/PWOK/07

RYS.NR K-7

FUNDAMENT F-5

Wykonać 2 szt.

3-3

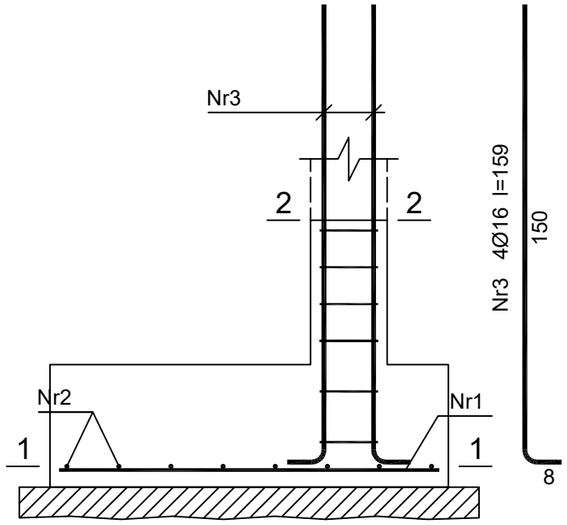

4-4

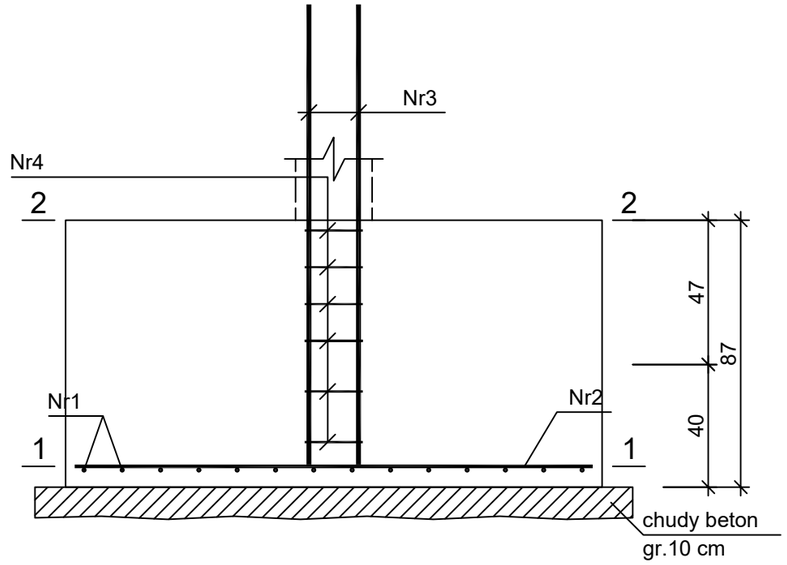

1-1

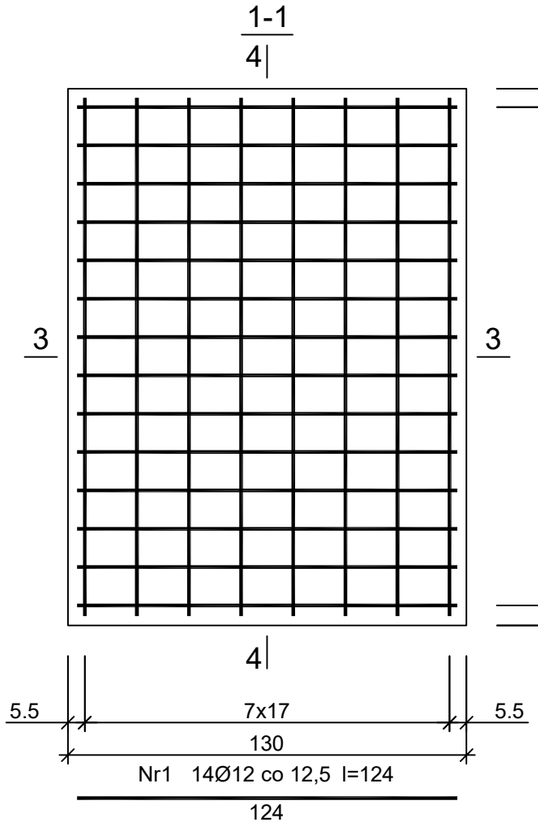

2-2

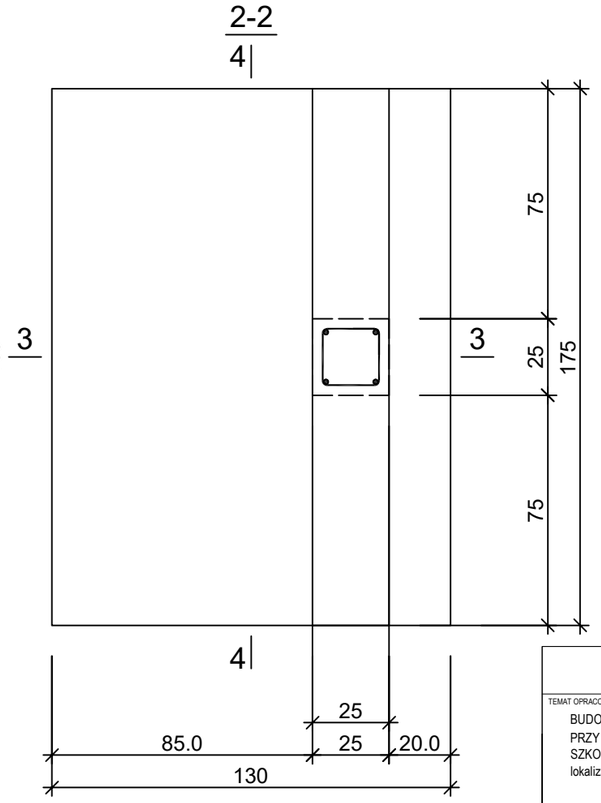

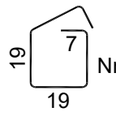

Nr4 6Ø6 co 12 i 16,5

l=88

Beton	C16/20 (B20)
Stal	34GS
Otulina dolna	c_{nom} =50 mm
Otulina boczna	c_{nom} =30 mm

Wykaz zbrojenia

Nr pręta	Średnica [mm]	Długość [cm]	Liczba [szt.] prętów w 1 elemencie	elementów	całkowita prętów	Długość całkowita [m] 34GS Ø6	Ø12	Ø16
FUNDAMENT F-5 - wykonać 2 szt.								
1	12	124	14	2	28		34,72	
2	12	169	8	2	16		27,04	
3	16	159	4	2	8			12,72
4	6	88	6	2	12	10,56		
Długość całkowita wg średnic [m]						10,6	61,8	12,8
Masa 1mb pręta [kg/mb]						0,222	0,888	1,578
Masa prętów wg średnic [kg]						2,4	54,9	20,2
Masa prętów wg gatunków stali [kg]						77,5		
Masa całkowita [kg]						78		

UWAGA: Długość pręta jest długością obliczoną na podstawie wymiarów w osi pręta (metoda B wg PN-EN ISO 3766:2006)

PROJEKTOWANIE I NADZÓR W BUDOWNICTWIE INŻ. ŁUKASZ CHMIEL
UL. OSIEDLOWA 11, 43-330 WILAMOWICE, tel. 696092663

TEMAT OPRACOWANIA :
BUDOWA SALI GIMNASTYCZNEJ Z ZAPLECZEM ORAZ PRZEBUDOWA KLATKI SCHODOWEJ
PRZY POWIATOWYM ZESPOLE PLACÓWEK -
SZKOLE MISTRZOSTWA SPORTOWEGO SZCZYRK W BUCZKOWICACH
lokalizacja: Buczkowice, ul. Grunwaldzka 220
działki nr 2234/15, 2234/16, 2234/20, 2236/2, 3575
Jedn. ewid. Buczkowice, Obręb: Buczkowice

INWESTOR:
Powiatowy Zespół Placówek
Szkoła Mistrzostwa Sportowego Szczyrk
ul. Grunwaldzka 220, 43-374 Buczkowice

FAZA: PROJ. BUD.
BRANŻA: KONSTR.
DATA: 12.2016

TREŚĆ
FUNDAMENT F-5

SKALA: 1:20

PROJEKTANT :
inż. Łukasz Chmiel
upr. nr SLK/1942/PWOK/07

RYS.NR
K-8

FUNDAMENT F-6

Wykonać 1 szt.

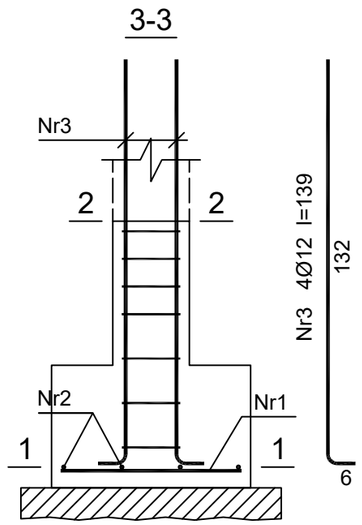

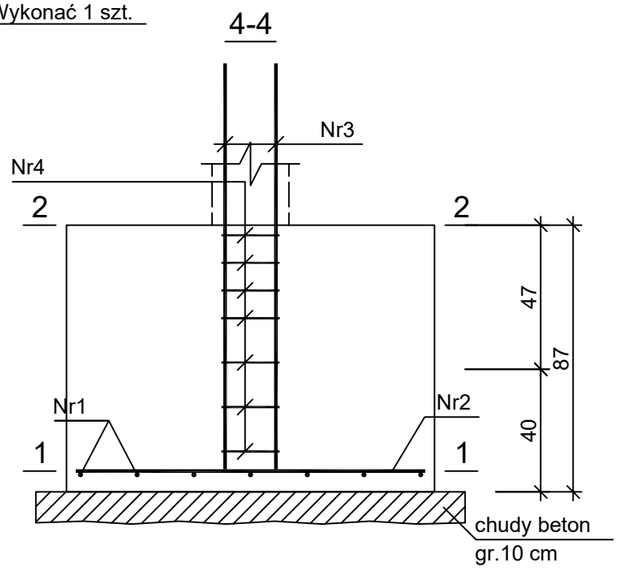

Beton	C16/20 (B20)
Stal	34GS
Otulina dolna	c_{nom} =50 mm
Otulina boczna	c_{nom} =30 mm

Wykaz zbrojenia

Nr pręta	Średnica [mm]	Długość [cm]	Liczba [szt.] prętów w 1 elemencie	elementów	całkowita prętów	Długość całkowita [m] 34GS Ø6	Ø12
FUNDAMENT F-6 - wykonać 1 szt.							
1	12	59	7	1	7		4,13
2	12	114	4	1	4		4,56
3	12	139	4	1	4		5,56
4	6	88	7	1	7	6,16	
Długość całkowita wg średnic					[m]	6,2	14,3
Masa 1mb pręta					[kg/mb]	0,222	0,888
Masa prętów wg średnic					[kg]	1,4	12,7
Masa prętów wg gatunków stali					[kg]	14,1	
Masa całkowita					[kg]	15	

UWAGA: Długość pręta jest długością obliczoną na podstawie wymiarów w osi pręta (metoda B wg PN-EN ISO 3766:2006)

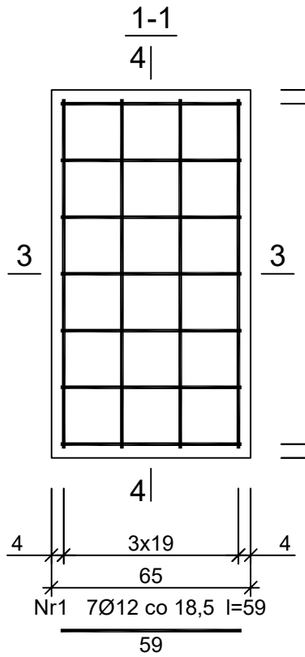

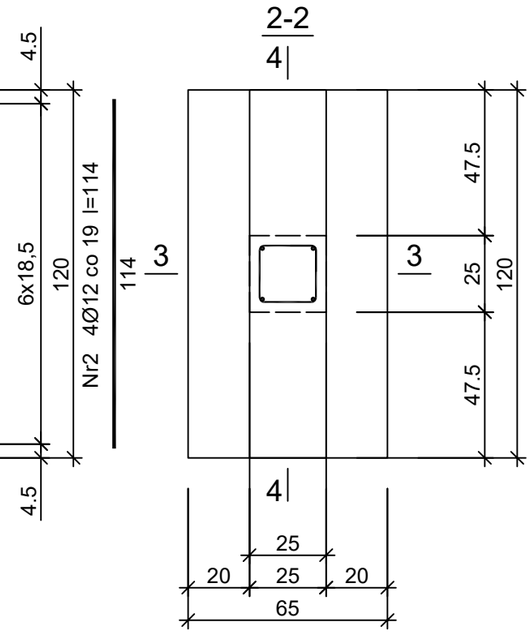

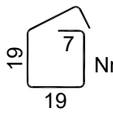

Nr4 7Ø6 co 9 i 14,5

l=88

PROJEKTOWANIE I NADZÓR W BUDOWNICTWIE INŻ. ŁUKASZ CHMIEL
UL. OSIEDLOWA 11, 43-330 WILAMOWICE, tel. 696092663

TEMAT OPRACOWANIA :
BUDOWA SALI GIMNASTYCZNEJ Z ZAPLECZEM ORAZ PRZEBUDOWA KLATKI SCHODOWEJ
PRZY POWIATOWYM ZESPOLE PLACÓWEK -
SZKOLE MISTRZOSTWA SPORTOWEGO SZCZYRK W BUCZKOWICACH
lokalizacja: Buczkowice, ul. Grunwaldzka 220
działki nr 2234/15, 2234/16, 2234/20, 2236/2, 3575
Jedn. ewid. Buczkowice, Obręb: Buczkowice

INWESTOR:
Powiatowy Zespół Placówek
Szkoła Mistrzostwa Sportowego Szczyrk
ul. Grunwaldzka 220, 43-374 Buczkowice

FAZA: PROJ. BUD.
BRANŻA: KONSTR.
DATA: 12.2016

TREŚĆ: FUNDAMENT F-6

SKALA: 1:20

PROJEKTANT :
inż. Łukasz Chmiel
upr. nr SLK/1942/PWOK/07

RYS.NR K-9

Belka podwalinowa B-1

Wykonać 12 szt.

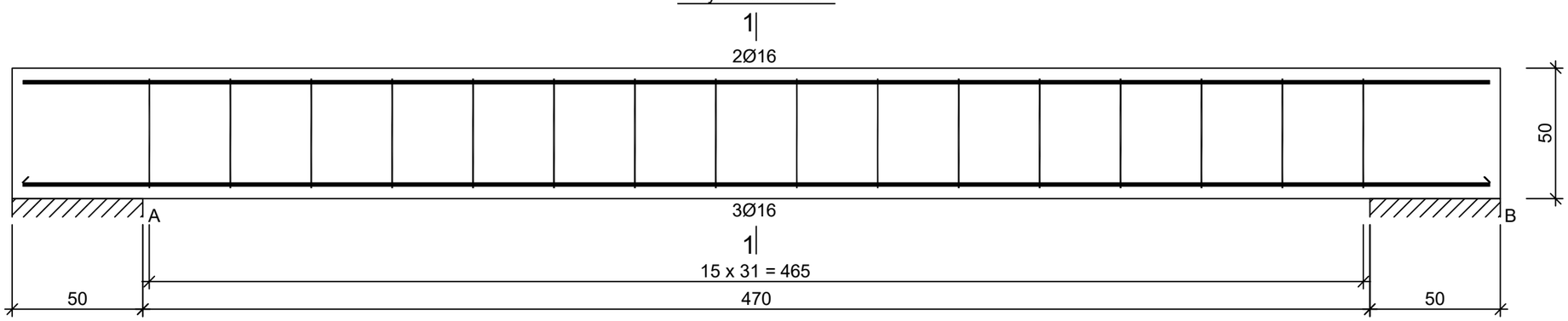

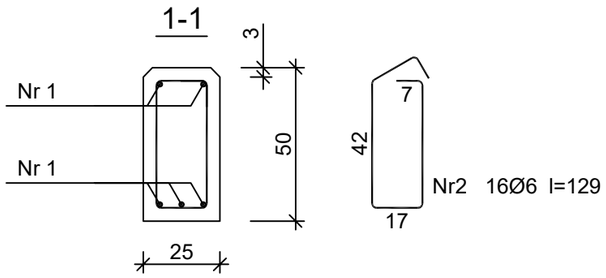

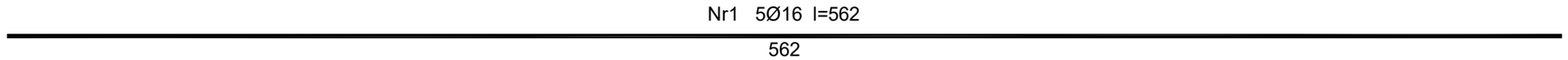

Beton	C16/20	(B20)
Stal	34GS	
Otulina	c_{nom}	=40 mm

Wykaz zbrojenia

Nr pręta	Średnica [mm]	Długość [cm]	Liczba [szt.] prętów w 1 elemencie	elementów	całkowita prętów	Długość całkowita [m] 34GS Ø6	Ø16
Belka podwalinowa B-1 - wykonać 12 szt.							
1	16	562	5	12	60		337,20
2	6	129	16	12	192	247,68	
Długość całkowita wg średnic					[m]	247,7	337,1
Masa 1mb pręta					[kg/mb]	0,222	1,578
Masa prętów wg średnic					[kg]	55,0	531,9
Masa prętów wg gatunków stali					[kg]	586,9	
Masa całkowita					[kg]	587	

UWAGA: Długość pręta jest długością obliczoną na podstawie wymiarów w osi pręta
(metoda B wg PN-EN ISO 3766:2006)

PROJEKTOWANIE I NADZÓR W BUDOWNICTWIE INŻ. ŁUKASZ CHMIEL
UL. OSIEDLOWA 11, 43-330 WILAMOWICE, tel. 696092663

TEMAT OPRACOWANIA :
BUDOWA SALI GIMNASTYCZNEJ Z ZAPLECZEM ORAZ PRZEBUDOWA KLATKI SCHODOWEJ
PRZY POWIATOWYM ZESPOLE PLACÓWEK -
SZKOLE MISTRZOSTWA SPORTOWEGO SZCZYRK W BUCZKOWICACH
lokalizacja: Buczkowice, ul. Grunwaldzka 220
działki nr 2234/15, 2234/16, 2234/20, 2236/2, 3575
Jedn. ewid. Buczkowice, Obręb: Buczkowice

INWESTOR:
Powiatowy Zespół Placówek
Szkoła Mistrzostwa Sportowego Szczyrk
ul. Grunwaldzka 220, 43-374 Buczkowice

FAZA: PROJ. BUD.
BRANŻA: KONSTR.
DATA: 12.2016

TREŚĆ: BELKA PODWALINOWA B-1

SKALA: 1:20

PROJEKTANT :
inż. Łukasz Chmiel
upr. nr SLK/1942/PWOK/07

RYS.NR K-10

Belka podwalinowa B-2

Wykonać 2 szt.

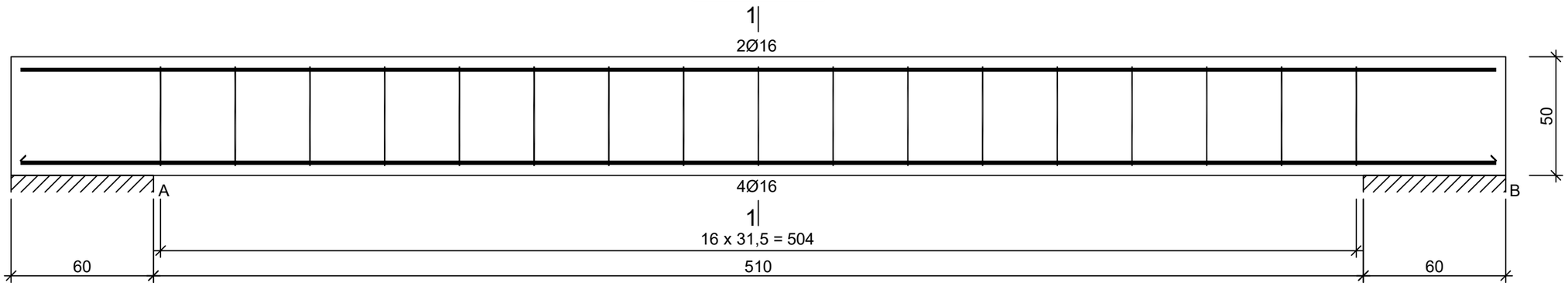

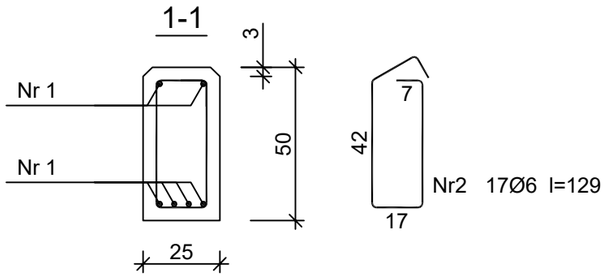

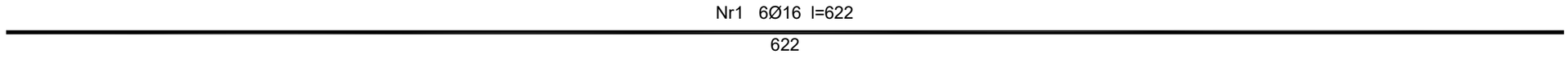

Beton	C16/20 (B20)
Stal	34GS
Otulina	c_{nom} =40 mm

Wykaz zbrojenia

Nr pręta	Średnica [mm]	Długość [cm]	Liczba [szt.] prętów w 1 elemencie	elementów	całkowita prętów	Długość całkowita [m] 34GS Ø6	Ø16
Belka podwalinowa B-2 - wykonać 2 szt.							
1	16	622	6	2	12		74,64
2	6	129	17	2	34	43,86	
Długość całkowita wg średnic					[m]	43,9	74,7
Masa 1mb pręta					[kg/mb]	0,222	1,578
Masa prętów wg średnic					[kg]	9,7	117,9
Masa prętów wg gatunków stali					[kg]	127,6	
Masa całkowita					[kg]	128	

UWAGA: Długość pręta jest długością obliczoną na podstawie wymiarów w osi pręta (metoda B wg PN-EN ISO 3766:2006)

PROJEKTOWANIE I NADZÓR W BUDOWNICTWIE INŻ. ŁUKASZ CHMIEL
UL. OSIEDLOWA 11, 43-330 WILAMOWICE, tel. 696092663

TEMAT OPRACOWANIA :
BUDOWA SALI GIMNASTYCZNEJ Z ZAPLECZEM ORAZ PRZEBUDOWA KLATKI SCHODOWEJ
PRZY POWIATOWYM ZESPOLE PLACÓWEK -
SZKOLE MISTRZOSTWA SPORTOWEGO SZCZYRK W BUCZKOWICACH
lokalizacja: Buczkowice, ul. Grunwaldzka 220
działki nr 2234/15, 2234/16, 2234/20, 2236/2, 3575
Jedn. ewid. Buczkowice, Obręb: Buczkowice

INWESTOR:
Powiatowy Zespół Placówek
Szkoła Mistrzostwa Sportowego Szczyrk
ul. Grunwaldzka 220, 43-374 Buczkowice

FAZA: PROJ. BUD.
BRANŻA: KONSTR.
DATA: 12.2016

TREŚĆ: BELKA PODWALINOWA B-2

SKALA: 1:20

PROJEKTANT :
inż. Łukasz Chmiel
upr. nr SLK/1942/PWOK/07

RYS.NR K-11

Belka podwalinowa B-3

Wykonać 1 szt.

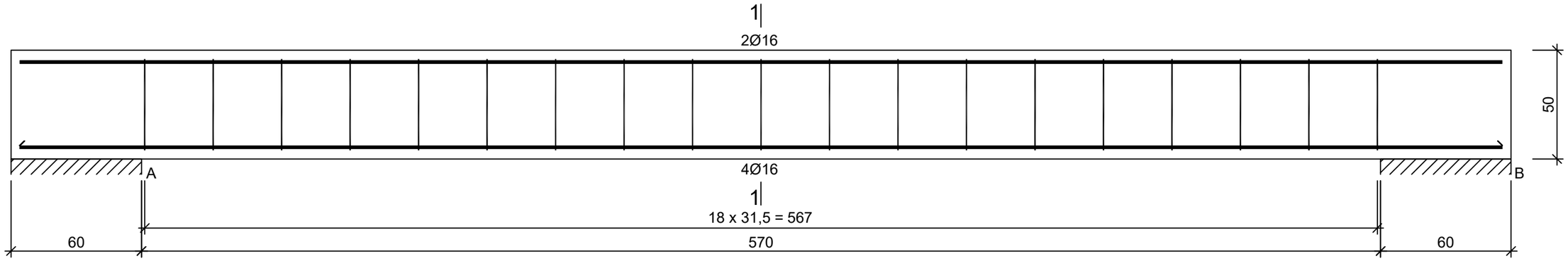

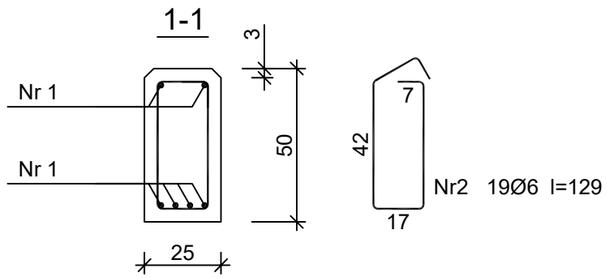

Nr1 6Ø16 l=682

682

Beton	C16/20 (B20)
Stal	34GS
Otulina	c_{nom} =40 mm

Wykaz zbrojenia

Nr pręta	Średnica [mm]	Długość [cm]	Liczba [szt.] prętów w 1 elemencie	elementów	całkowita prętów	Długość całkowita [m] 34GS Ø6	Ø16
Belka podwalinowa B-3 - wykonać 1 szt.							
1	16	682	6	1	6		40,92
2	6	129	19	1	19	24,51	
Długość całkowita wg średnic					[m]	24,6	41,0
Masa 1mb pręta					[kg/mb]	0,222	1,578
Masa prętów wg średnic					[kg]	5,5	64,7
Masa prętów wg gatunków stali					[kg]	70,2	
Masa całkowita					[kg]	71	

UWAGA: Długość pręta jest długością obliczoną na podstawie wymiarów w osi pręta (metoda B wg PN-EN ISO 3766:2006)

PROJEKTOWANIE I NADZÓR W BUDOWNICTWIE INŻ. ŁUKASZ CHMIEL
UL. OSIEDLOWA 11, 43-330 WILAMOWICE, tel. 696092663

TEMAT OPRACOWANIA :
BUDOWA SALI GIMNASTYCZNEJ Z ZAPLECZEM ORAZ PRZEBUDOWA KLATKI SCHODOWEJ PRZY POWIATOWYM ZESPOLE PLACÓWEK - SZKOLE MISTRZOSTWA SPORTOWEGO SZCZYRK W BUCZKOWICACH
lokalizacja: Buczkowice, ul. Grunwaldzka 220
działki nr 2234/15, 2234/16, 2234/20, 2236/2, 3575
Jedn. ewid. Buczkowice, Obręb: Buczkowice

INWESTOR:
Powiatowy Zespół Placówek
Szkoła Mistrzostwa Sportowego Szczyrk
ul. Grunwaldzka 220, 43-374 Buczkowice

FAZA: PROJ. BUD.
BRANŻA: KONSTR.
DATA: 12.2016

TREŚĆ: BELKA PODWALINOWA B-3

SKALA: 1:20

PROJEKTANT :
inż. Łukasz Chmiel
upr. nr SLK/1942/PWOK/07

RYS.NR K-12

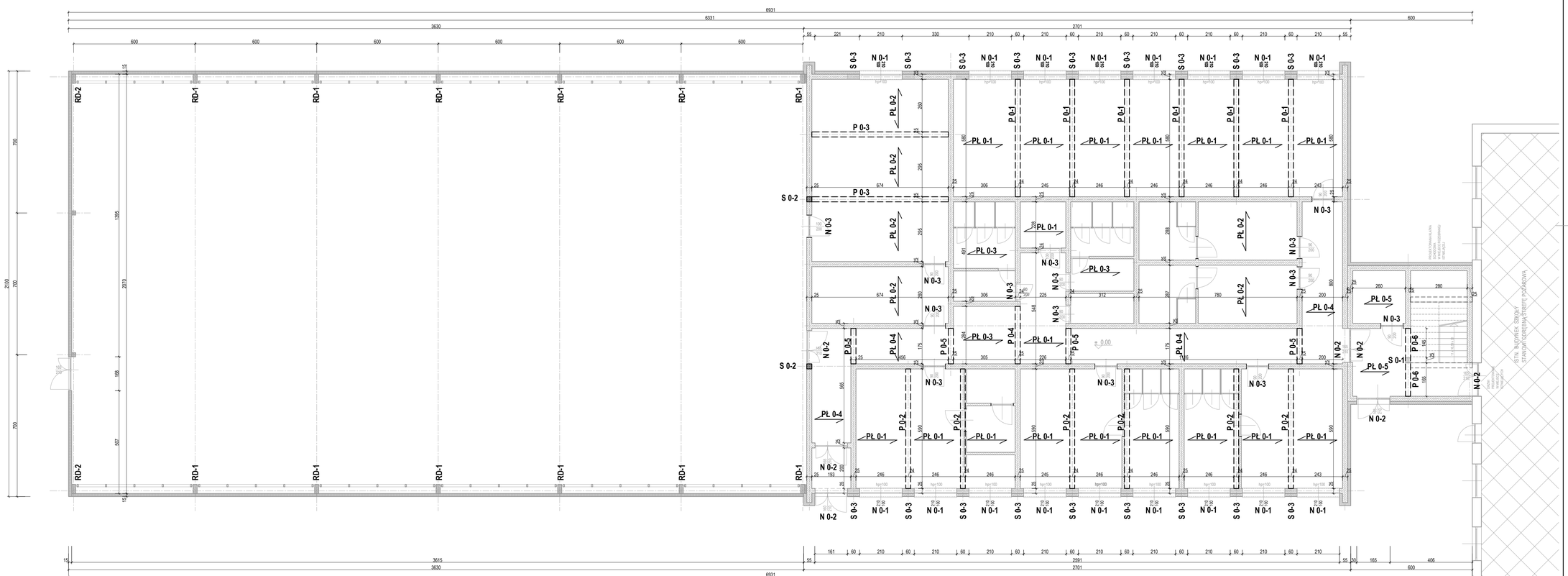

beton B 20
stal A-III (34GS)

WIENIEC ŻELBETOWY 25/25cm
zbroj. podłużne 4 #12
strzemiona #6 co 25cm

Strop żelbetowy monolityczny
płyta stropowa grubości 16,0cm

PROJEKTOWANIE I NADZÓR W BUDOWNICTWIE INŻ. ŁUKASZ CHMIEL
UL. OSIEDLOWA 11, 43-330 WILAMOWICE, tel. 696052663

TYTUŁ OPRACOWANIA: BUDOWA SALI GIMNASTYCZNEJ Z ZAPLECZEM ORAZ PRZEBUDOWA KLATKI SCHODOWEJ PRZY POWIATOWYM ZESPOLE PLACÓWEK - SZKOLE MISTRZOSTWA SPORTOWEGO SZCZYRK W BUCZKOWICACH lokalizacja: Buczkowice, ul. Grunwaldzka 22G działki nr 2234/15, 2234/16, 2234/20, 2236/2, 3575 Jedn. ewid. Buczkowice, Obręb: Buczkowice	INWESTOR: Powiatowy Zespół Placówek Szkoła Mistrzostwa Sportowego Szczyrk ul. Grunwaldzka 22G, 43-370 Buczkowice	FAZA: PROJ. BUD. BRANŻA: KONSTR. DATA: 12.2016
TREŚĆ: KONSTRUKCJA PARTERU		SKALA: 1:100
PROJEKTANT: inż. Łukasz Chmiel upr. nr SLK/1942/PWOK/07		RYS. NR: K-13

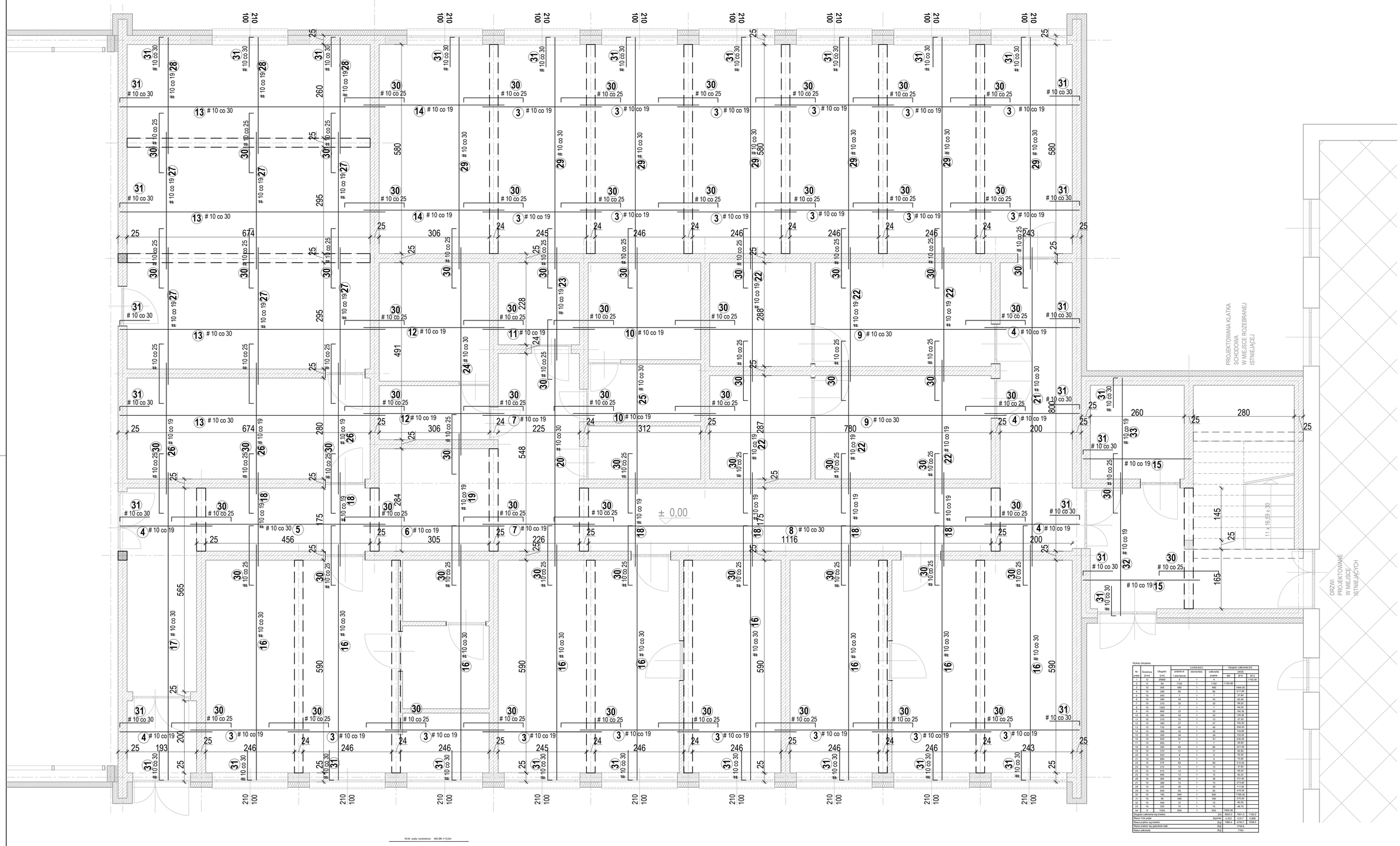

Nr pręta	Średnica [mm]	Długość [cm]	Liczba [szt.]			Długość całkowita [m]		
			prętów w elementach	elementów	całkowita	34GS		
					prętów	Ø6	Ø12	Ø12
1	12	29800	4	1	4			1192.00
2	8	94	1192	1	1192	1120.48		
3	10	305	480	1	480		1464.00	
4	10	245	85	1	85		217.60	
5	10	540	7	1	7		37.80	
6	10	380	16	1	16		60.80	
7	10	310	32	1	32		99.20	
8	10	1160	1	1	1		11.60	
9	10	800	23	1	23		184.00	
10	10	395	33	1	33		130.40	
11	10	310	12	1	12		37.20	
12	10	350	27	1	27		105.30	
13	10	730	40	1	40		292.00	
14	10	390	32	1	32		124.80	
15	10	360	34	1	34		122.40	
16	10	650	81	1	81		530.55	
17	10	555	7	1	7		38.85	
18	10	260	85	1	85		221.00	
19	10	310	17	1	17		52.70	
20	10	630	8	1	8		50.40	
21	10	800	8	1	8		72.80	
22	10	375	84	1	84		315.00	
23	10	310	12	1	12		37.20	
24	10	575	12	1	12		69.00	
25	10	685	12	1	12		82.20	
26	10	365	36	1	36		131.40	
27	10	380	72	1	72		273.60	
28	10	325	36	1	36		117.00	
29	10	645	65	1	65		419.25	
30	10	190	940	1	940		1786.00	
31	10	95	290	1	290		276.50	
32	10	400	15	1	15		60.00	
33	10	325	15	1	15		48.75	
34	6	1200	650	1	650	3900.00		
Długość całkowita wg średnic						5020.48	7931.9	1192.0
Masa 1m.b.pręta					[kg/m]	0.222	0.617	0.888
Masa prętów wg średnic					[kg]	1114.4	4891.7	1058.5
Masa prętów wg gatunków stali					[kg]	7164.6		
Masa całkowita					[kg]	7765		

WIENIEC ŻELBETOWY
L = 298mb

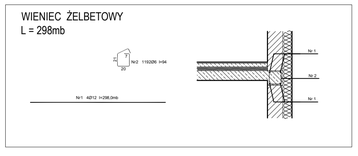

WIENIEC ŻELBETOWY 25/25cm
zbroj. podłużne 4 #12
strzemiona #6 co 25cm

Strop żelbetowy monolityczny
płyta stropowa grubości 16,0cm

beton B 20
stal A-III (34GS)

PROJEKTOWANIE I NADZÓR W BUDOWNICTWIE INŻ. ŁUKASZ CHMIEL
UL. OSIEDLOWA 11, 43-330 WILAMOWICE, tel. 696092663

TEMAT OPRACOWANIA:
BUDOWA SALI GIMNASTYCZNEJ Z ZAPLECZEM ORAZ PRZEBUDOWA KLATKI SCHODOWEJ
PRZY POWIATOWYM ZESPOLE PLACÓWEK:
SZKOLE MISTRZOSTWA SPORTOWEGO SZCZYRK W BUCZKOWICACH
lokalizacja: Buczkowice, ul. Grunwaldzka 220
działki nr 2234/15, 2234/16, 2234/20, 2236/2, 3575
Jedn. ewid. Buczkowice, Obręb Buczkowice

INWESTOR:
Powiatowy Zespół Placówek
Szkoła Mistrzostwa Sportowego Szczyrk
ul. Grunwaldzka 220, 43-31 Buczkowice

FAZA: PROJ. BUD.
BRANŻA: KONSTR.
DATA: 12.2016
SKALA: 1:50

TREŚĆ:
STROP NAD PARTEREM

PROJEKTANT:
inż. Łukasz Chmiel
upr. nr SLK/1942/PWOK/07

RYS. Nr: K-14

Nadproże N 0-1

Wykonać 17 szt.

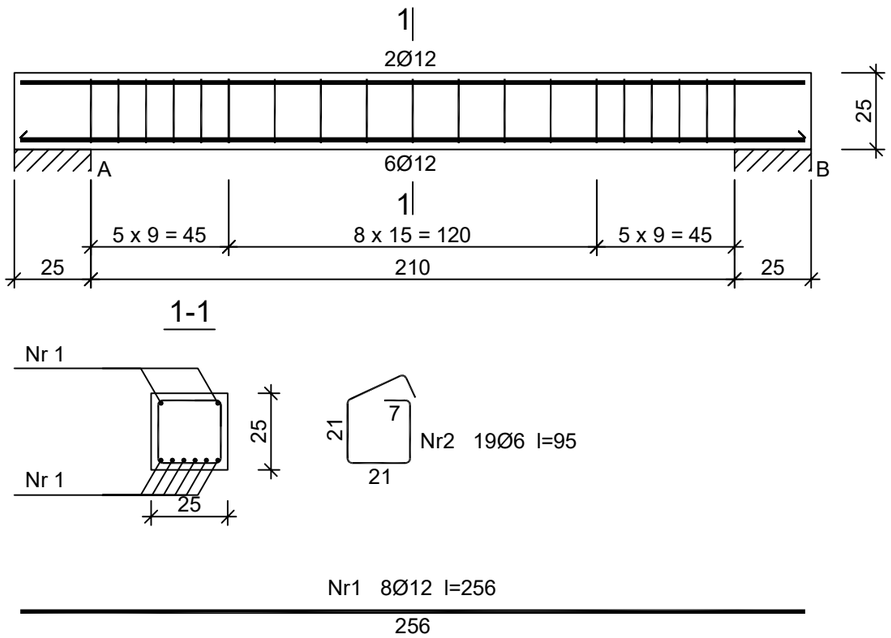

Beton	C16/20 (B20)	
Stal	34GS	
Otulina	c_{nom} =15+5=20 mm	

Wykaz zbrojenia

Nr pręta	Średnica [mm]	Długość [cm]	Liczba [szt.] prętów w 1 elemencie	elementów	całkowita prętów	Długość całkowita [m] 34GS Ø6	Ø12
Nadproże N 0-1 - wykonać 17 szt.							
1	12	256	8	17	136		348,16
2	6	95	19	17	323	306,85	
Długość całkowita wg średnic [m]						306,9	348,2
Masa 1mb pręta [kg/mb]						0,222	0,888
Masa prętów wg średnic [kg]						68,1	309,2
Masa prętów wg gatunków stali [kg]						377,3	
Masa całkowita [kg]						378	

UWAGA: Długość pręta jest długością obliczoną na podstawie wymiarów w osi pręta (metoda B wg PN-EN ISO 3766:2006)

PROJEKTOWANIE I NADZÓR W BUDOWNICTWIE INŻ. ŁUKASZ CHMIEL
UL. OSIEDLOWA 11, 43-330 WILAMOWICE, tel. 696092663

TEMAT OPRACOWANIA :
BUDOWA SALI GIMNASTYCZNEJ Z ZAPLECZEM ORAZ PRZEBUDOWA KLATKI SCHODOWEJ
PRZY POWIATOWYM ZESPOLE PLACÓWEK -
SZKOLE MISTRZOSTWA SPORTOWEGO SZCZYRK W BUCZKOWICACH
lokalizacja: Buczkowice, ul. Grunwaldzka 220
działki nr 2234/15, 2234/16, 2234/20, 2236/2, 3575
Jedn. ewid. Buczkowice, Obręb: Buczkowice

INWESTOR:
Powiatowy Zespół Placówek
Szkoła Mistrzostwa Sportowego Szczyrk
ul. Grunwaldzka 220, 43-374 Buczkowice

FAZA: PROJ. BUD.
BRANŻA: KONSTR.
DATA: 12.2016

TREŚĆ: NADPROŻE N 0-1

SKALA: 1:20

PROJEKTANT :
inż. Łukasz Chmiel
upr. nr SLK/1942/PWOK/07

RYS.NR K-15

Nadproże N 0-2

Wykonać 7 szt.

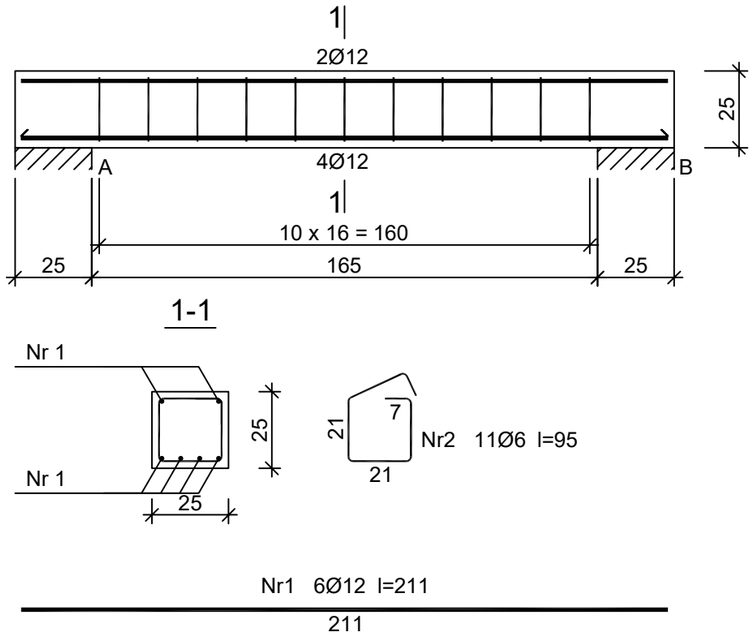

Beton	C16/20 (B20)
Stal	34GS
Otulina	c_{nom} =15+5=20 mm

Wykaz zbrojenia

Nr pręta	Średnica [mm]	Długość [cm]	Liczba [szt.] prętów w 1 elemencie	elementów	całkowita prętów	Długość całkowita [m] 34GS Ø6	Ø12
Nadproże N 0-2 - wykonać 7 szt.							
1	12	211	6	7	42		88,62
2	6	95	11	7	77	73,15	
Długość całkowita wg średnic					[m]	73,2	88,7
Masa 1mb pręta					[kg/mb]	0,222	0,888
Masa prętów wg średnic					[kg]	16,3	78,8
Masa prętów wg gatunków stali					[kg]	95,1	
Masa całkowita					[kg]	96	

UWAGA: Długość pręta jest długością obliczoną na podstawie wymiarów w osi pręta (metoda B wg PN-EN ISO 3766:2006)

PROJEKTOWANIE I NADZÓR W BUDOWNICTWIE INŻ. ŁUKASZ CHMIEL
UL. OSIEDLOWA 11, 43-330 WILAMOWICE, tel. 696092663

TEMAT OPRACOWANIA :
BUDOWA SALI GIMNASTYCZNEJ Z ZAPLECZEM ORAZ PRZEBUDOWA KLATKI SCHODOWEJ
PRZY POWIATOWYM ZESPOLE PLACÓWEK -
SZKOLE MISTRZOSTWA SPORTOWEGO SZCZYRK W BUCZKOWICACH
lokalizacja: Buczkowice, ul. Grunwaldzka 220
działki nr 2234/15, 2234/16, 2234/20, 2236/2, 3575
Jedn. ewid. Buczkowice, Obręb: Buczkowice

INWESTOR:
Powiatowy Zespół Placówek
Szkoła Mistrzostwa Sportowego Szczyrk
ul. Grunwaldzka 220, 43-374 Buczkowice

FAZA: PROJ. BUD.
BRANŻA: KONSTR.
DATA: 12.2016

TREŚĆ: NADPROŻE N 0-2

SKALA: 1:20

PROJEKTANT :
inż. Łukasz Chmiel
upr. nr SLK/1942/PWOK/07

RYS.NR K-16

Nadproże N 0-3

Wykonać 14 szt.

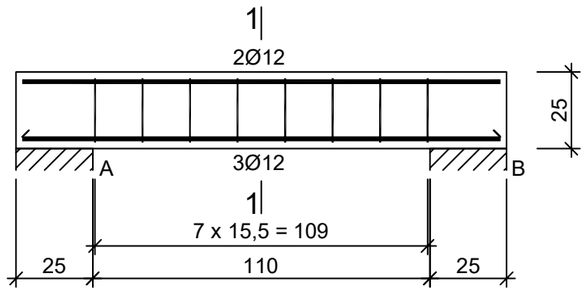

1-1

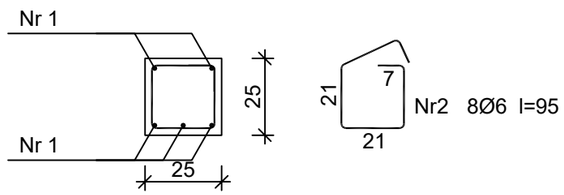

Nr1 5Ø12 l=156

156

Beton	C16/20	(B20)
Stal	34GS	
Otulina	c_{nom} =15+5=20 mm	

Wykaz zbrojenia

Nr pręta	Średnica [mm]	Długość [cm]	Liczba [szt.] prętów w 1 elemencie	elementów	całkowita prętów	Długość całkowita [m] 34GS Ø6	Ø12
Nadproże N 0-3 - wykonać 14 szt.							
1	12	156	5	14	70		109,20
2	6	95	8	14	112	106,40	
Długość całkowita wg średnic					[m]	106,4	109,2
Masa 1mb pręta					[kg/mb]	0,222	0,888
Masa prętów wg średnic					[kg]	23,6	97,0
Masa prętów wg gatunków stali					[kg]	120,6	
Masa całkowita					[kg]	121	

UWAGA: Długość pręta jest długością obliczoną na podstawie wymiarów w osi pręta (metoda B wg PN-EN ISO 3766:2006)

PROJEKTOWANIE I NADZÓR W BUDOWNICTWIE INŻ. ŁUKASZ CHMIEL
UL. OSIEDLOWA 11, 43-330 WILAMOWICE, tel. 696092663

TEMAT OPRACOWANIA :
BUDOWA SALI GIMNASTYCZNEJ Z ZAPLECZEM ORAZ PRZEBUDOWA KLATKI SCHODOWEJ
PRZY POWIATOWYM ZESPOLE PLACÓWEK -
SZKOLE MISTRZOSTWA SPORTOWEGO SZCZYRK W BUCZKOWICACH
lokalizacja: Buczkowice, ul. Grunwaldzka 220
działki nr 2234/15, 2234/16, 2234/20, 2236/2, 3575
Jedn. ewid. Buczkowice, Obręb: Buczkowice

INWESTOR:
Powiatowy Zespół Placówek
Szkoła Mistrzostwa Sportowego Szczyrk
ul. Grunwaldzka 220, 43-374 Buczkowice

FAZA: PROJ. BUD.
BRANŻA: KONSTR.
DATA: 12.2016

TREŚĆ: NADPROŻE N 0-3

SKALA: 1:20

PROJEKTANT :
inż. Łukasz Chmiel
upr. nr SLK/1942/PWOK/07

RYS.NR K-17

Słup S 0-1

Wykonać 1 szt.

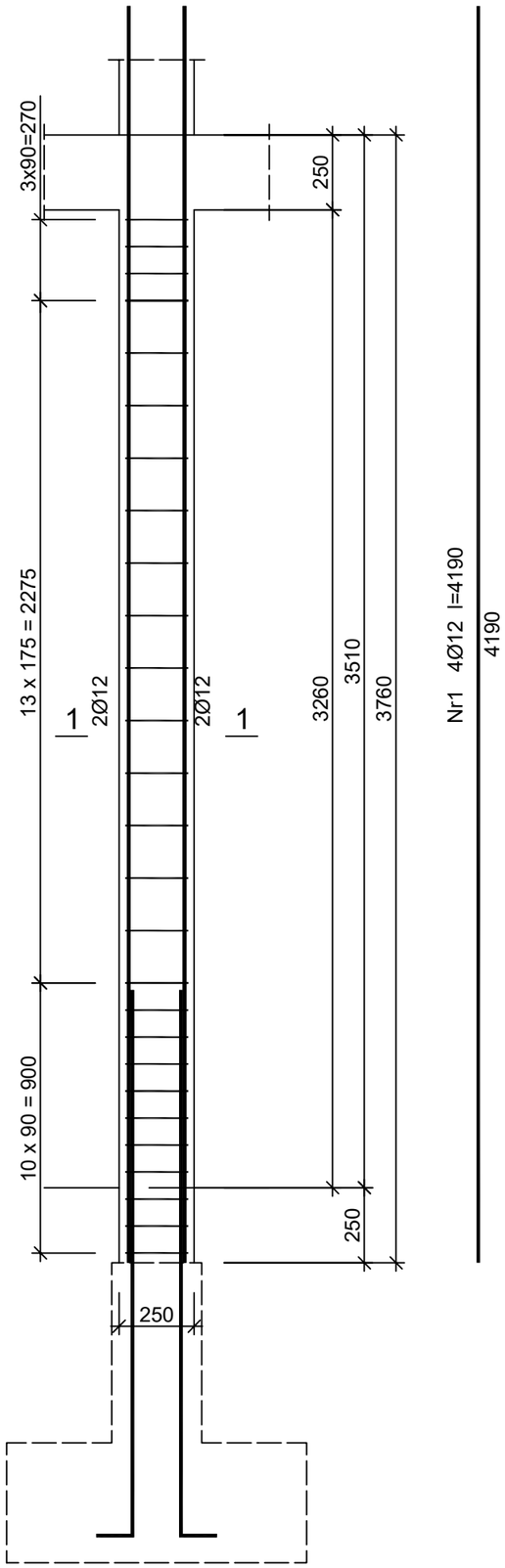

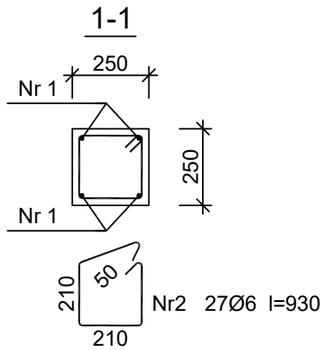

Beton	B25 (C20/25)
Stal	34GS
	St0S-b
Otulina	c_{nom} =15+5=20 mm

Wykaz zbrojenia

Nr pręta	Średnica [mm]	Długość [mm]	Liczba [szt.] prętów w 1 elemencie	elementów	całkowita prętów	Długość całkowita [m] St0S-b Ø6	34GS Ø12
Słup S 0-1 - wykonać 1 szt.							
1	12	4190	4	1	4		16,76
2	6	930	27	1	27	25,11	
Długość całkowita wg średnic [m]						25,2	16,8
Masa 1mb pręta [kg/mb]						0,222	0,888
Masa prętów wg średnic [kg]						5,6	14,9
Masa prętów wg gatunków stali [kg]						5,6	14,9
Masa całkowita [kg]						21	

UWAGA: Długość pręta jest długością obliczoną na podstawie wymiarów w osi pręta (metoda B wg PN-EN ISO 3766:2006)

PROJEKTOWANIE I NADZÓR W BUDOWNICTWIE INŻ. ŁUKASZ CHMIEL
UL. OSIEDLOWA 11, 43-330 WILAMOWICE, tel. 696092663

TEMAT OPRACOWANIA :
BUDOWA SALI GIMNASTYCZNEJ Z ZAPLECZEM ORAZ PRZEBUDOWA KLATKI SCHODOWEJ
PRZY POWIATOWYM ZESPOLE PLACÓWEK -
SZKOLE MISTRZOSTWA SPORTOWEGO SZCZYRK W BUCZKOWICACH
lokalizacja: Buczkowice, ul. Grunwaldzka 220
działki nr 2234/15, 2234/16, 2234/20, 2236/2, 3575
Jedn. ewid. Buczkowice, Obręb: Buczkowice

INWESTOR:
Powiatowy Zespół Placówek
Szkoła Mistrzostwa Sportowego Szczyrk
ul. Grunwaldzka 220, 43-374 Buczkowice

FAZA: PROJ. BUD.
BRANŻA: KONSTR.
DATA: 12.2016

TREŚĆ: SŁUP S 0-1

SKALA: 1:20

PROJEKTANT :
inż. Łukasz Chmiel
upr. nr SLK/1942/PWOK/07

RYS.NR K-18

Słup S 0-2

Wykonać 2 szt.

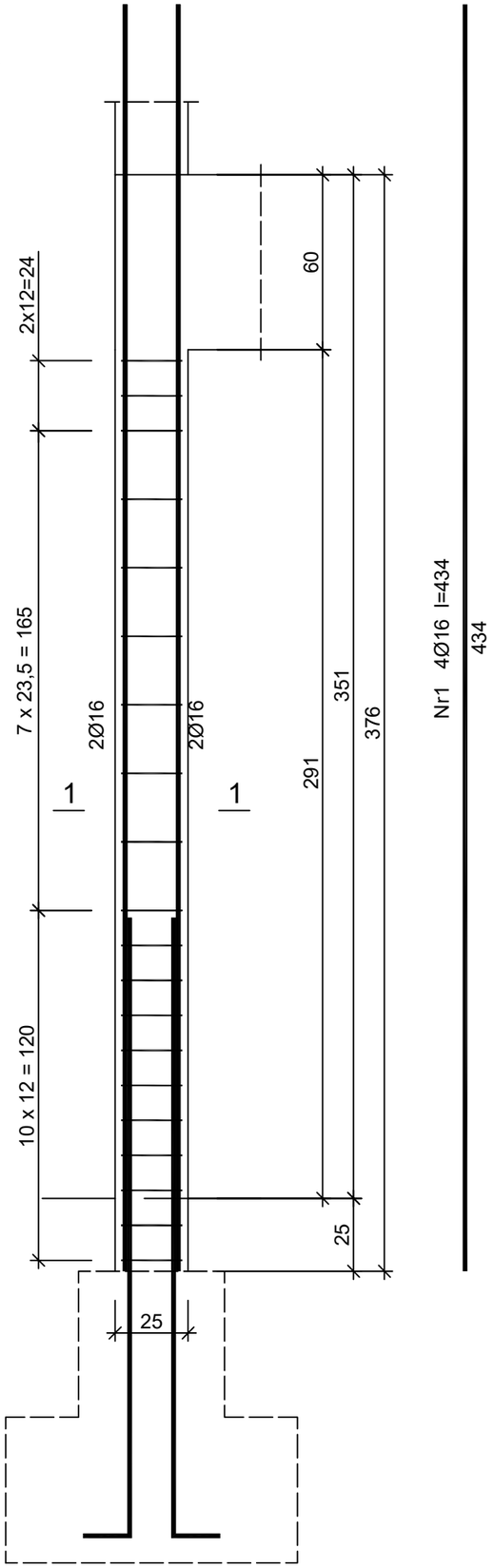

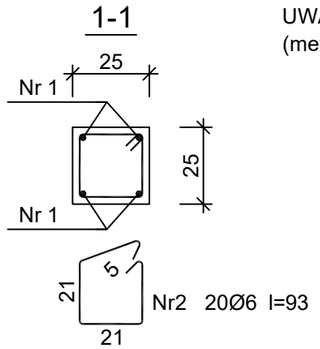

Beton	B25 (C20/25)
Stal	34GS
	St0S-b
Otulina	c_{nom} =15+5=20 mm

Wykaz zbrojenia

Nr pręta	Średnica [mm]	Długość [cm]	Liczba [szt.] prętów w 1 elemencie	elementów	całkowita prętów	Długość całkowita [m] St0S-b Ø6	34GS Ø16
Słup S 0-2 - wykonać 2 szt.							
1	16	434	4	2	8		34,72
2	6	93	20	2	40	37,20	
Długość całkowita wg średnic					[m]	37,2	34,8
Masa 1mb pręta					[kg/mb]	0,222	1,578
Masa prętów wg średnic					[kg]	8,3	54,9
Masa prętów wg gatunków stali					[kg]	8,3	54,9
Masa całkowita					[kg]	64	

UWAGA: Długość pręta jest długością obliczoną na podstawie wymiarów w osi pręta (metoda B wg PN-EN ISO 3766:2006)

PROJEKTOWANIE I NADZÓR W BUDOWNICTWIE INŻ. ŁUKASZ CHMIEL
UL. OSIEDLOWA 11, 43-330 WILAMOWICE, tel. 696092663

TEMAT OPRACOWANIA :
BUDOWA SALI GIMNASTYCZNEJ Z ZAPLECZEM ORAZ PRZEBUDOWA KLATKI SCHODOWEJ PRZY POWIATOWYM ZESPOLE PLACÓWEK - SZKOLE MISTRZOSTWA SPORTOWEGO SZCZYRK W BUCZKOWICACH
lokalizacja: Buczkowice, ul. Grunwaldzka 220
działki nr 2234/15, 2234/16, 2234/20, 2236/2, 3575
Jedn. ewid. Buczkowice, Obręb: Buczkowice

INWESTOR:
Powiatowy Zespół Placówek
Szkoła Mistrzostwa Sportowego Szczyrk
ul. Grunwaldzka 220, 43-374 Buczkowice

FAZA: PROJ. BUD.
BRANŻA: KONSTR.
DATA: 12.2016

TREŚĆ: SŁUP S 0-2

SKALA: 1:20

PROJEKTANT :
inż. Łukasz Chmiel
upr. nr SLK/1942/PWOK/07

RYS.NR K-19

Słup S 0-3

Wykonać 18 szt.

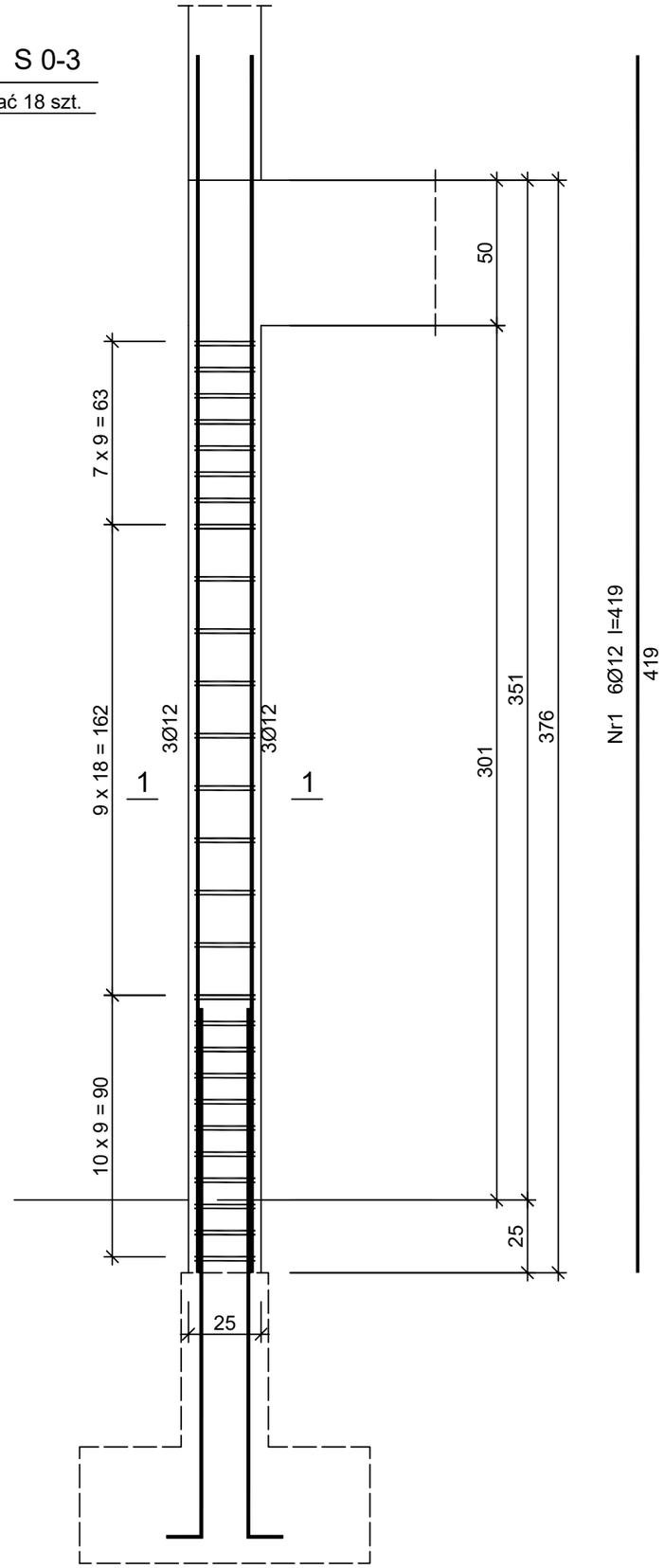

Beton	B25 (C20/25)
Stal	34GS
	St0S-b
Otulina	c_{nom} =15+5=20 mm

Wykaz zbrojenia

Nr pręta	Średnica [mm]	Długość [cm]	Liczba [szt.] prętów w 1 elemencie	elementów	całkowita prętów	Długość całkowita [m] St0S-b Ø6	34GS Ø12
Słup S 0-3 - wykonać 18 szt.							
1	12	419	6	18	108		452,52
2	6	163	27	18	486	792,18	
3	6	55	27	18	486	267,30	
Długość całkowita wg średnic					[m]	1059,5	452,6
Masa 1mb pręta					[kg/mb]	0,222	0,888
Masa prętów wg średnic					[kg]	235,2	401,9
Masa prętów wg gatunków stali					[kg]	235,2	401,9
Masa całkowita					[kg]	638	

UWAGA: Długość pręta jest długością obliczoną na podstawie wymiarów w osi pręta (metoda B wg PN-EN ISO 3766:2006)

1-1

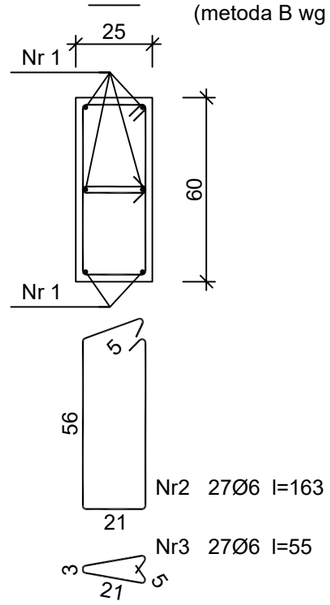

PROJEKTOWANIE I NADZÓR W BUDOWNICTWIE INŻ. ŁUKASZ CHMIEL
UL. OSIEDLOWA 11, 43-330 WILAMOWICE, tel. 696092663

TEMAT OPRACOWANIA :
BUDOWA SALI GIMNASTYCZNEJ Z ZAPLECZEM ORAZ PRZEBUDOWA KLATKI SCHODOWEJ
PRZY POWIATOWYM ZESPOLE PLACÓWEK -
SZKOLE MISTRZOSTWA SPORTOWEGO SZCZYRK W BUCZKOWICACH
lokalizacja: Buczkowice, ul. Grunwaldzka 220
działki nr 2234/15, 2234/16, 2234/20, 2236/2, 3575
Jedn. ewid. Buczkowice, Obręb: Buczkowice

INWESTOR:
Powiatowy Zespół Placówek
Szkoła Mistrzostwa Sportowego Szczyrk
ul. Grunwaldzka 220, 43-374 Buczkowice

FAZA: PROJ. BUD.
BRANŻA: KONSTR.
DATA: 12.2016

TREŚĆ: SŁUP S 0-3

SKALA: 1:20

PROJEKTANT :
inż. Łukasz Chmiel
upr. nr SLK/1942/PWOK/07

RYS.NR K-20

Podciąg P 0-1

Wykonać 6 szt.

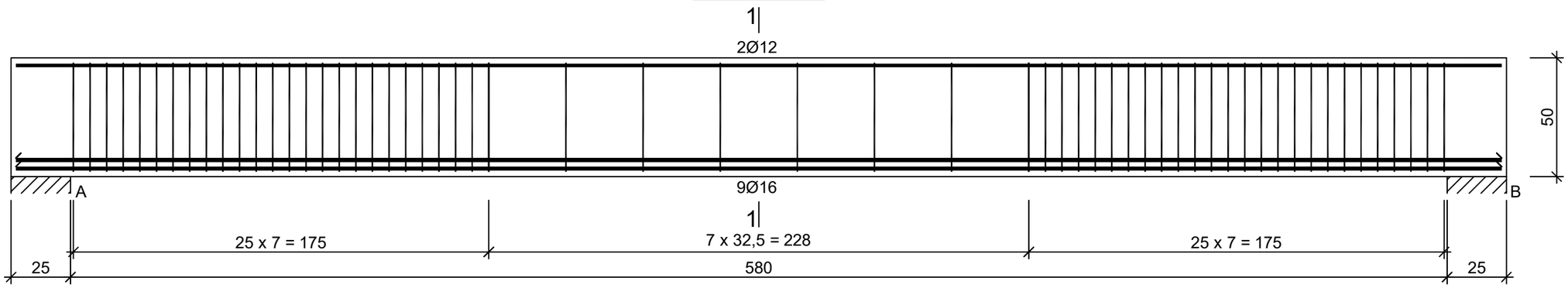

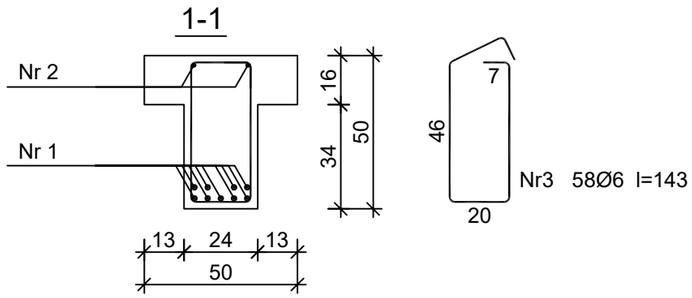

Nr2 2Ø12 l=626

626

Nr1 9Ø16 l=626

626

Beton	C16/20	(B20)
Stal	34GS	
Otulina	c_{nom}	=15+5=20 mm

Wykaz zbrojenia

Nr pręta	Średnica [mm]	Długość [cm]	Liczba [szt.] prętów w 1 elemencie	elementów	całkowita prętów	Długość całkowita [m] 34GS Ø6	Ø12	Ø16
Podciąg P 0-1 - wykonać 6 szt.								
1	16	626	9	6	54			338,04
2	12	626	2	6	12		75,12	
3	6	143	58	6	348	497,64		
Długość całkowita wg średnic					[m]	497,7	75,2	338,1
Masa 1mb pręta					[kg/mb]	0,222	0,888	1,578
Masa prętów wg średnic					[kg]	110,5	66,8	533,5
Masa prętów wg gatunków stali					[kg]	710,8		
Masa całkowita					[kg]	711		

UWAGA: Długość pręta jest długością obliczoną na podstawie wymiarów w osi pręta
(metoda B wg PN-EN ISO 3766:2006)

PROJEKTOWANIE I NADZÓR W BUDOWNICTWIE INŻ. ŁUKASZ CHMIEL
UL. OSIEDLOWA 11, 43-330 WILAMOWICE, tel. 696092663

TEMAT OPRACOWANIA :
BUDOWA SALI GIMNASTYCZNEJ Z ZAPLECZEM ORAZ PRZEBUDOWA KLATKI SCHODOWEJ
PRZY POWIATOWYM ZESPOLE PLACÓWEK -
SZKOLE MISTRZOSTWA SPORTOWEGO SZCZYRK W BUCZKOWICACH
lokalizacja: Buczkowice, ul. Grunwaldzka 220
działki nr 2234/15, 2234/16, 2234/20, 2236/2, 3575
Jedn. ewid. Buczkowice, Obręb: Buczkowice

INWESTOR:
Powiatowy Zespół Placówek
Szkoła Mistrzostwa Sportowego Szczyrk
ul. Grunwaldzka 220, 43-374 Buczkowice

FAZA: PROJ. BUD.
BRANŻA: KONSTR.
DATA: 12.2016

TREŚĆ: PODCIĄG P 0-1

SKALA: 1:20

PROJEKTANT :
inż. Łukasz Chmiel
upr. nr SLK/1942/PWOK/07

RYS.NR K-21

Podciąg P 0-2

Wykonać 6 szt.

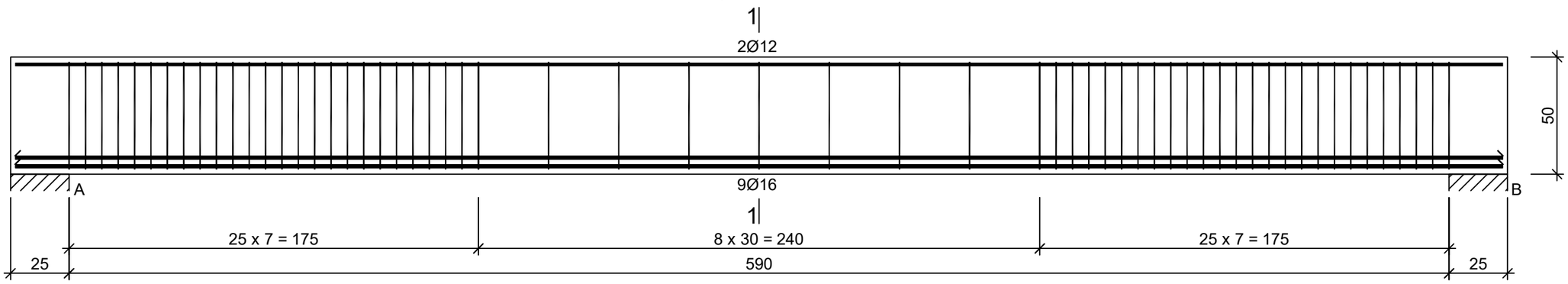

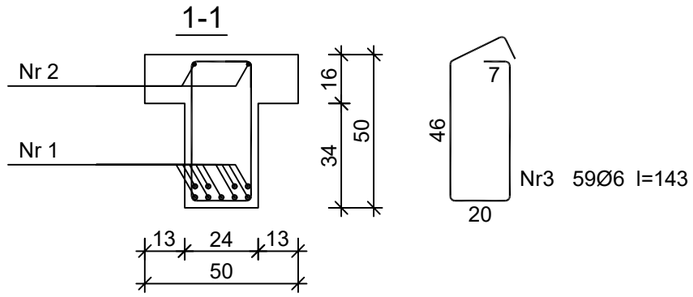

Nr2 2Ø12 l=636

636

Nr1 9Ø16 l=636

636

Beton	C16/20 (B20)
Stal	34GS
Otulina	c_{nom} =15+5=20 mm

Wykaz zbrojenia

Nr pręta	Średnica [mm]	Długość [cm]	Liczba [szt.] prętów w 1 elemencie	elementów	całkowita prętów	Długość całkowita [m] 34GS Ø6	Ø12	Ø16
Podciąg P 0-2 - wykonać 6 szt.								
1	16	636	9	6	54			343,44
2	12	636	2	6	12		76,32	
3	6	143	59	6	354	506,22		
Długość całkowita wg średnic [m]						506,3	76,4	343,5
Masa 1mb pręta [kg/mb]						0,222	0,888	1,578
Masa prętów wg średnic [kg]						112,4	67,8	542,0
Masa prętów wg gatunków stali [kg]						722,2		
Masa całkowita [kg]						723		

UWAGA: Długość pręta jest długością obliczoną na podstawie wymiarów w osi pręta (metoda B wg PN-EN ISO 3766:2006)

PROJEKTOWANIE I NADZÓR W BUDOWNICTWIE INŻ. ŁUKASZ CHMIEL
UL. OSIEDLOWA 11, 43-330 WILAMOWICE, tel. 696092663

TEMAT OPRACOWANIA :
BUDOWA SALI GIMNASTYCZNEJ Z ZAPLECZEM ORAZ PRZEBUDOWA KLATKI SCHODOWEJ
PRZY POWIATOWYM ZESPOLE PLACÓWEK -
SZKOLE MISTRZOSTWA SPORTOWEGO SZCZYRK W BUCZKOWICACH
lokalizacja: Buczkowice, ul. Grunwaldzka 220
działki nr 2234/15, 2234/16, 2234/20, 2236/2, 3575
Jedn. ewid. Buczkowice, Obręb: Buczkowice

INWESTOR:
Powiatowy Zespół Placówek
Szkoła Mistrzostwa Sportowego Szczyrk
ul. Grunwaldzka 220, 43-374 Buczkowice

FAZA: PROJ. BUD.
BRANŻA: KONSTR.
DATA: 12.2016

TREŚĆ: PODCIĄG P 0-2

SKALA: 1:20

PROJEKTANT :
inż. Łukasz Chmiel
upr. nr SLK/1942/PWOK/07

RYS.NR K-22

Podciąg P 0-3

Wykonać 2 szt.

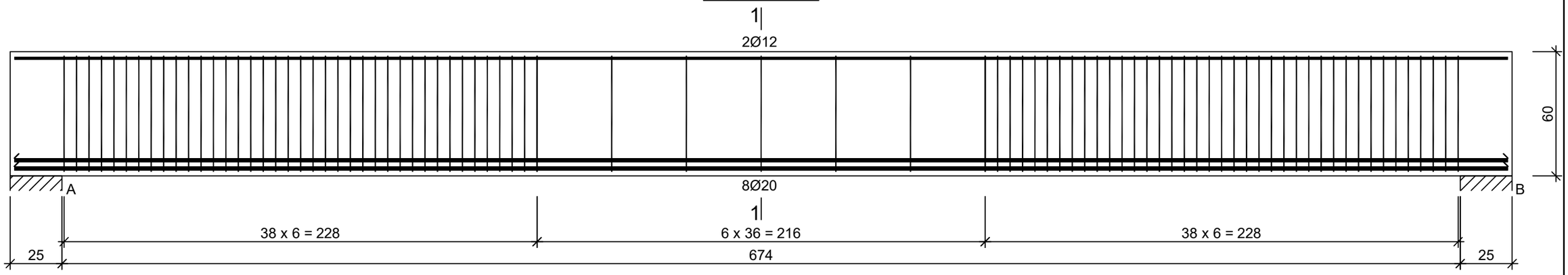

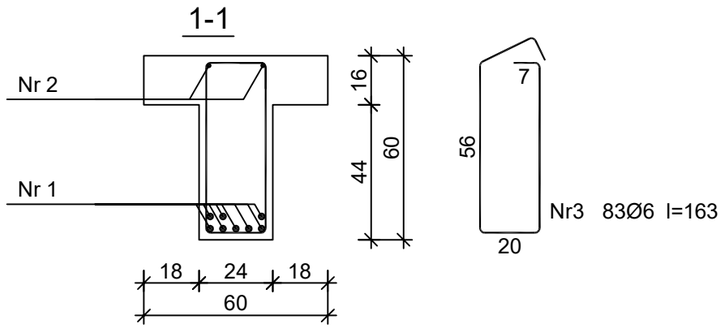

Nr2 2Ø12 l=720

720

Nr1 8Ø20 l=720

720

Beton	C16/20 (B20)
Stal	34GS
Otulina	c_{nom} =15+5=20 mm

Wykaz zbrojenia

Nr pręta	Średnica [mm]	Długość [cm]	Liczba [szt.] prętów w 1 elemencie	elementów	całkowita prętów	Długość całkowita [m] 34GS Ø6	Ø12	Ø20
Podciąg P 0-3 - wykonać 2 szt.								
1	20	720	8	2	16			115,20
2	12	720	2	2	4		28,80	
3	6	163	83	2	166	270,58		
Długość całkowita wg średnic					[m]	270,6	28,8	115,2
Masa 1mb pręta					[kg/mb]	0,222	0,888	2,466
Masa prętów wg średnic					[kg]	60,1	25,6	284,1
Masa prętów wg gatunków stali					[kg]	369,8		
Masa całkowita					[kg]	370		

UWAGA: Długość pręta jest długością obliczoną na podstawie wymiarów w osi pręta (metoda B wg PN-EN ISO 3766:2006)

PROJEKTOWANIE I NADZÓR W BUDOWNICTWIE INŻ. ŁUKASZ CHMIEL
UL. OSIEDLOWA 11, 43-330 WILAMOWICE, tel. 696092663

TEMAT OPRACOWANIA :
BUDOWA SALI GIMNASTYCZNEJ Z ZAPLECZEM ORAZ PRZEBUDOWA KLATKI SCHODOWEJ
PRZY POWIATOWYM ZESPOLE PLACÓWEK -
SZKOLE MISTRZOSTWA SPORTOWEGO SZCZYRK W BUCZKOWICACH
lokalizacja: Buczkowice, ul. Grunwaldzka 220
działki nr 2234/15, 2234/16, 2234/20, 2236/2, 3575
Jedn. ewid. Buczkowice, Obręb: Buczkowice

INWESTOR:
Powiatowy Zespół Placówek
Szkoła Mistrzostwa Sportowego Szczyrk
ul. Grunwaldzka 220, 43-374 Buczkowice

FAZA: PROJ. BUD.
BRANŻA: KONSTR.
DATA: 12.2016

TREŚĆ
PODCIĄG P 0-3

SKALA: 1:20

PROJEKTANT :
inż. Łukasz Chmiel
upr. nr SLK/1942/PWOK/07

RYS.NR
K-23

Podciąg P 0-4

Wykonać 1 szt.

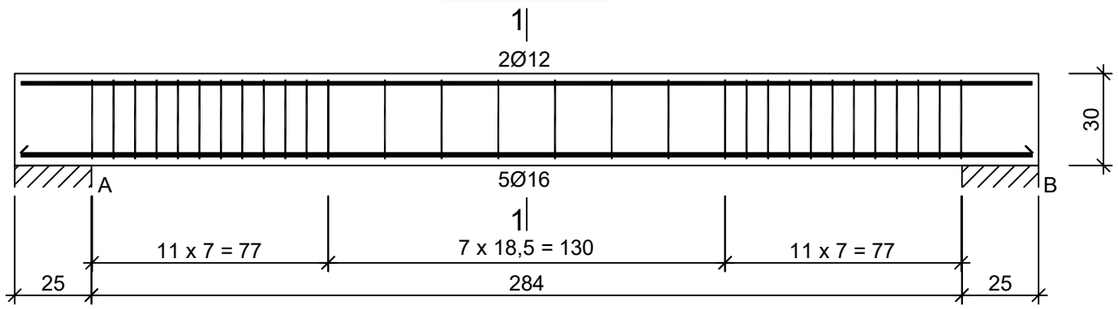

1-1

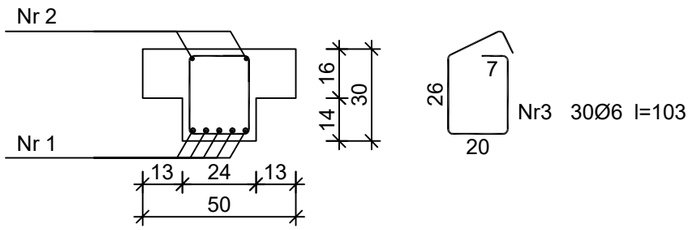

Nr2 2Ø12 l=330

330

Nr1 5Ø16 l=330

330

Beton	C16/20 (B20)
Stal	34GS
Otulina	c_{nom} =15+5=20 mm

Wykaz zbrojenia

Nr pręta	Średnica [mm]	Długość [cm]	Liczba [szt.] prętów w 1 elemencie	elementów	całkowita prętów	Długość całkowita [m] 34GS Ø6	Ø12	Ø16
Podciąg P 0-4 - wykonać 1 szt.								
1	16	330	5	1	5			16,50
2	12	330	2	1	2		6,60	
3	6	103	30	1	30	30,90		
Długość całkowita wg średnic					[m]	30,8	6,5	16,5
Masa 1mb pręta					[kg/mb]	0,222	0,888	1,578
Masa prętów wg średnic					[kg]	6,8	5,8	26,0
Masa prętów wg gatunków stali					[kg]	38,6		
Masa całkowita					[kg]	39		

UWAGA: Długość pręta jest długością obliczoną na podstawie wymiarów w osi pręta (metoda B wg PN-EN ISO 3766:2006)

PROJEKTOWANIE I NADZÓR W BUDOWNICTWIE INŻ. ŁUKASZ CHMIEL
UL. OSIEDLOWA 11, 43-330 WILAMOWICE, tel. 696092663

TEMAT OPRACOWANIA :
BUDOWA SALI GIMNASTYCZNEJ Z ZAPLECZEM ORAZ PRZEBUDOWA KLATKI SCHODOWEJ
PRZY POWIATOWYM ZESPOLE PLACÓWEK -
SZKOLE MISTRZOSTWA SPORTOWEGO SZCZYRK W BUCZKOWICACH
lokalizacja: Buczkowice, ul. Grunwaldzka 220
działki nr 2234/15, 2234/16, 2234/20, 2236/2, 3575
Jedn. ewid. Buczkowice, Obręb: Buczkowice

INWESTOR:
Powiatowy Zespół Placówek
Szkoła Mistrzostwa Sportowego Szczyrk
ul. Grunwaldzka 220, 43-374 Buczkowice

FAZA: PROJ. BUD.
BRANŻA: KONSTR.
DATA: 12.2016

TREŚĆ: PODCIĄG P 0-4

SKALA: 1:20

PROJEKTANT :
inż. Łukasz Chmiel
upr. nr SLK/1942/PWOK/07

RYS.NR K-24

Podciąg P 0-5

Wykonać 4 szt.

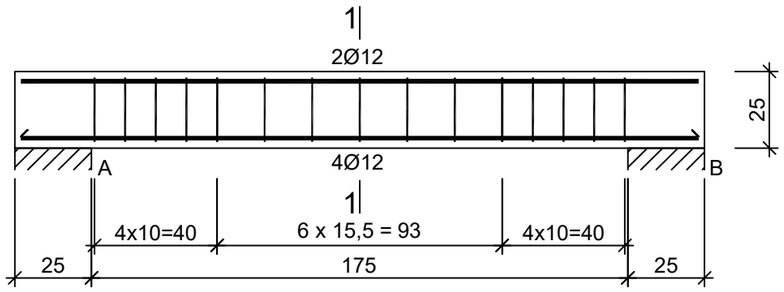

1-1

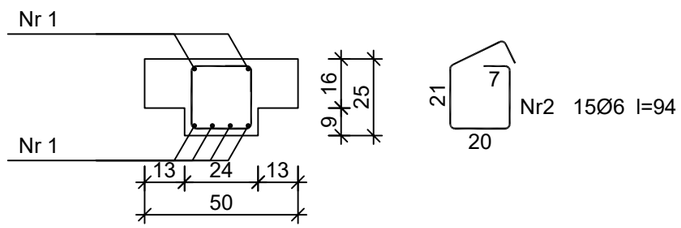

Nr1 6Ø12 l=221

221

Beton	C16/20 (B20)
Stal	34GS
Otulina	c_{nom} =15+5=20 mm

Wykaz zbrojenia

Nr pręta	Średnica [mm]	Długość [cm]	Liczba [szt.] prętów w 1 elemencie	elementów	całkowita prętów	Długość całkowita [m] 34GS Ø6	Ø12
Podciąg P 0-5 - wykonać 4 szt.							
1	12	221	6	4	24		53,04
2	6	94	15	4	60	56,40	
Długość całkowita wg średnic					[m]	56,3	53,1
Masa 1mb pręta					[kg/mb]	0,222	0,888
Masa prętów wg średnic					[kg]	12,5	47,2
Masa prętów wg gatunków stali					[kg]	59,7	
Masa całkowita					[kg]	60	

UWAGA: Długość pręta jest długością obliczoną na podstawie wymiarów w osi pręta
(metoda B wg PN-EN ISO 3766:2006)

PROJEKTOWANIE I NADZÓR W BUDOWNICTWIE INŻ. ŁUKASZ CHMIEL
UL. OSIEDLOWA 11, 43-330 WILAMOWICE, tel. 696092663

TEMAT OPRACOWANIA :
BUDOWA SALI GIMNASTYCZNEJ Z ZAPLECZEM ORAZ PRZEBUDOWA KLATKI SCHODOWEJ
PRZY POWIATOWYM ZESPOLE PLACÓWEK -
SZKOLE MISTRZOSTWA SPORTOWEGO SZCZYRK W BUCZKOWICACH
lokalizacja: Buczkowice, ul. Grunwaldzka 220
działki nr 2234/15, 2234/16, 2234/20, 2236/2, 3575
Jedn. ewid. Buczkowice, Obręb: Buczkowice

INWESTOR:
Powiatowy Zespół Placówek
Szkoła Mistrzostwa Sportowego Szczyrk
ul. Grunwaldzka 220, 43-374 Buczkowice

FAZA: PROJ. BUD.
BRANŻA: KONSTR.
DATA: 12.2016

TREŚĆ: PODCIĄG P 0-5

SKALA: 1:20

PROJEKTANT :
inż. Łukasz Chmiel
upr. nr SLK/1942/PWOK/07

RYS.NR K-25

Podciąg P 0-6

Wykonać 1 szt.

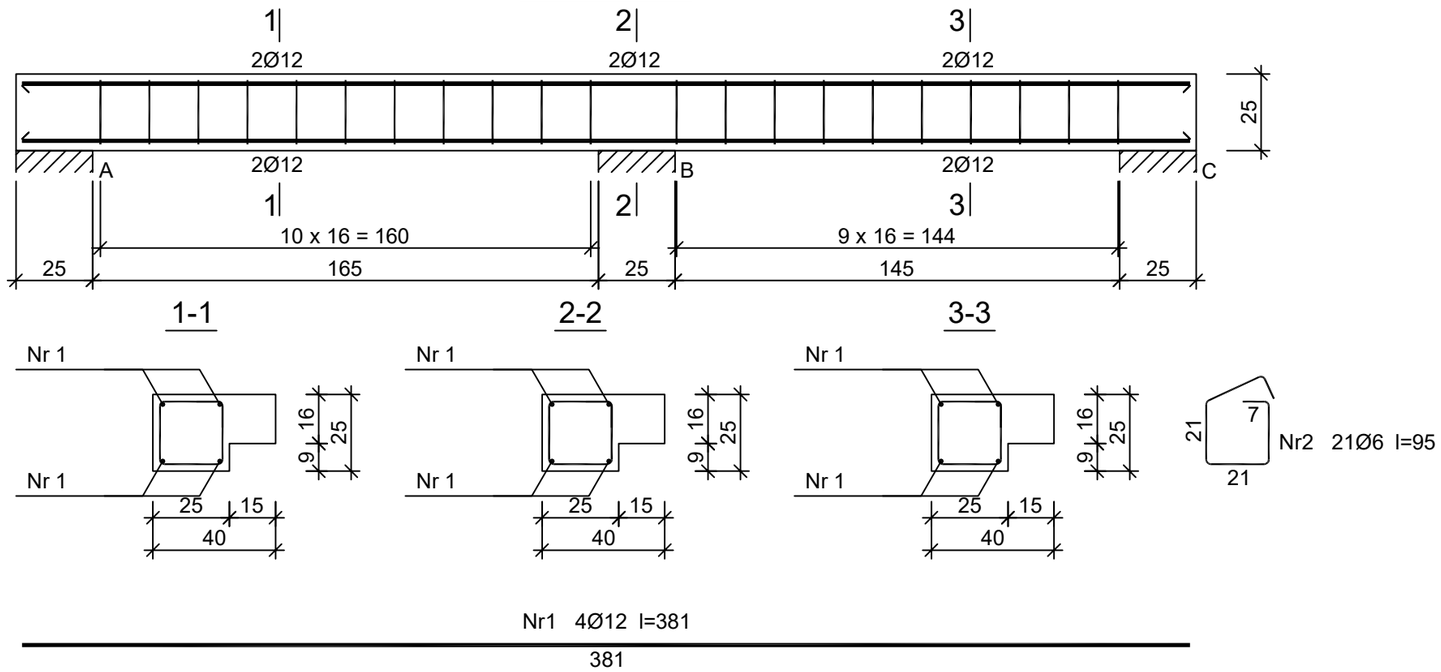

Nr1 4Ø12 l=381

381

Beton	C16/20 (B20)
Stal	34GS
Otulina	c_{nom} =15+5=20 mm

Wykaz zbrojenia

Nr pręta	Średnica [mm]	Długość [cm]	Liczba [szt.] prętów w 1 elemencie	elementów	całkowita prętów	Długość całkowita [m] 34GS Ø6	Ø12
Podciąg P 0-6 - wykonać 1 szt.							
1	12	381	4	1	4		15,24
2	6	95	21	1	21	19,95	
Długość całkowita wg średnic [m]						20,0	15,3
Masa 1mb pręta [kg/mb]						0,222	0,888
Masa prętów wg średnic [kg]						4,4	13,6
Masa prętów wg gatunków stali [kg]						18,0	
Masa całkowita [kg]						18	

UWAGA: Długość pręta jest długością obliczoną na podstawie wymiarów w osi pręta (metoda B wg PN-EN ISO 3766:2006)

PROJEKTOWANIE I NADZÓR W BUDOWNICTWIE INŻ. ŁUKASZ CHMIEL
UL. OSIEDLOWA 11, 43-330 WILAMOWICE, tel. 696092663

TEMAT OPRACOWANIA :
BUDOWA SALI GIMNASTYCZNEJ Z ZAPLECZEM ORAZ PRZEBUDOWA KLATKI SCHODOWEJ
PRZY POWIATOWYM ZESPOLE PLACÓWEK -
SZKOLE MISTRZOSTWA SPORTOWEGO SZCZYRK W BUCZKOWICACH
lokalizacja: Buczkowice, ul. Grunwaldzka 220
działki nr 2234/15, 2234/16, 2234/20, 2236/2, 3575
Jedn. ewid. Buczkowice, Obręb: Buczkowice

INWESTOR:
Powiatowy Zespół Placówek
Szkoła Mistrzostwa Sportowego Szczyrk
ul. Grunwaldzka 220, 43-374 Buczkowice

FAZA: PROJ. BUD.
BRANŻA: KONSTR.
DATA: 12.2016

TREŚĆ: PODCIĄG P 0-6

SKALA: 1:20

PROJEKTANT :
inż. Łukasz Chmiel
upr. nr SLK/1942/PWOK/07

RYS.NR K-26

schody - bieg 1

Wykonać 1 szt.

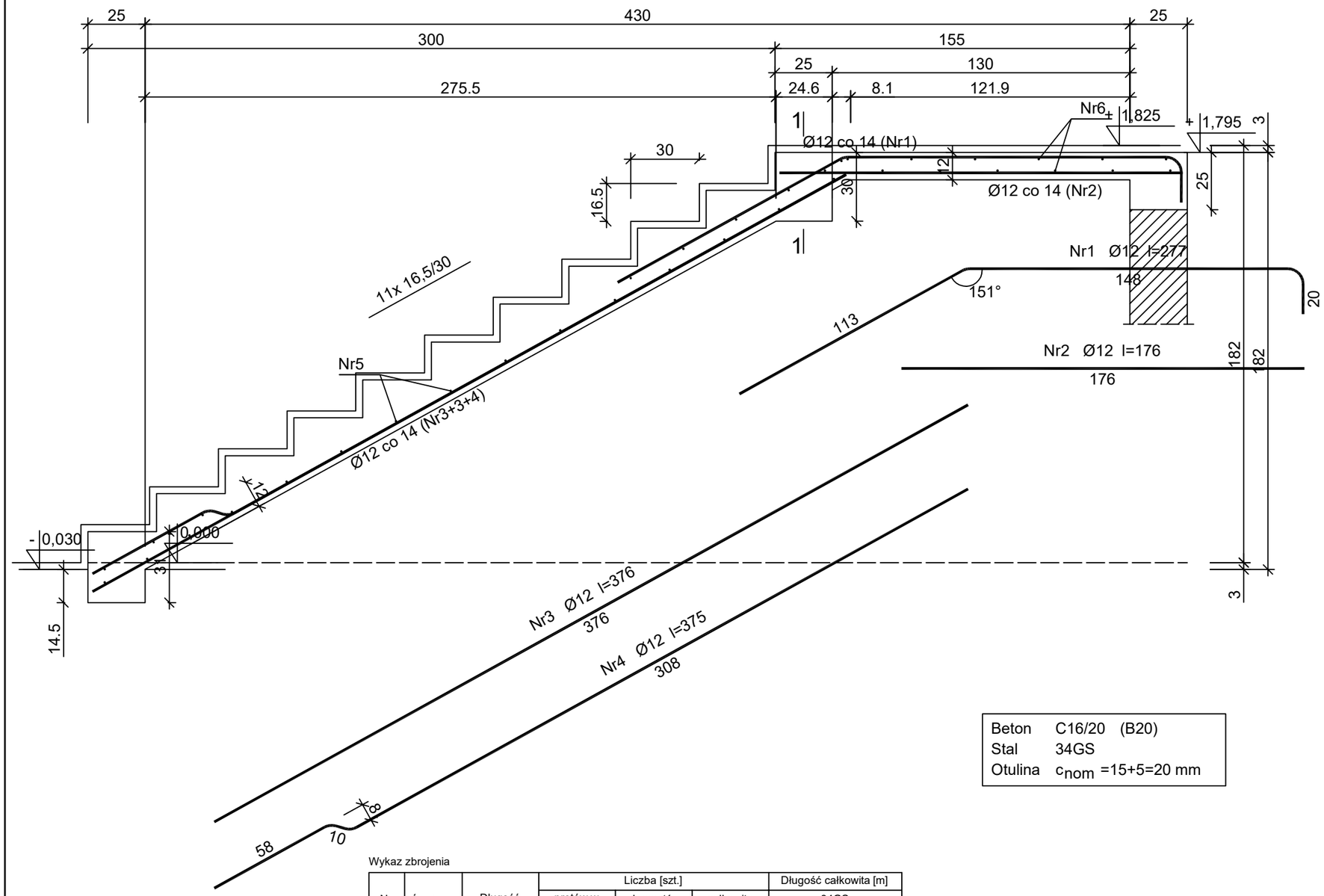

Beton	C16/20	(B20)
Stal	34GS	
Otulina	c_{nom} =15+5=20 mm	

Wykaz zbrojenia

Nr pręta	Średnica [mm]	Długość [cm]	Liczba [szt.] prętów w 1 elemencie	elementów	całkowita prętów	Długość całkowita [m] 34GS Ø6	Ø12
schody - bieg 1 - wykonać 1 szt.							
1	12	277	10	1	10		27,70
2	12	176	10	1	10		17,60
3	12	376	7	1	7		26,32
4	12	375	3	1	3		11,25
5	6	136	22	1	22	29,92	
6	6	276	14	1	14	38,64	
Długość całkowita wg średnic					[m]	68,6	82,9
Masa 1mb pręta					[kg/mb]	0,222	0,888
Masa prętów wg średnic					[kg]	15,2	73,6
Masa prętów wg gatunków stali					[kg]	88,8	
Masa całkowita					[kg]	89	

UWAGA: Długość pręta jest długością obliczoną na podstawie wymiarów w osi pręta
(metoda B wg PN-EN ISO 3766:2006)

PROJEKTOWANIE I NADZÓR W BUDOWNICTWIE INŻ. ŁUKASZ CHMIEL
UL. OSIEDLOWA 11, 43-330 WILAMOWICE, tel. 696092663

TEMAT OPRACOWANIA :
BUDOWA SALI GIMNASTYCZNEJ Z ZAPLECZEM ORAZ PRZEBUDOWA KLATKI SCHODOWEJ
PRZY POWIATOWYM ZESPOLE PLACÓWEK -
SZKOLE MISTRZOSTWA SPORTOWEGO SZCZYRK W BUCZKOWICACH
lokalizacja: Buczkowice, ul. Grunwaldzka 220
działki nr 2234/15, 2234/16, 2234/20, 2236/2, 3575
Jedn. ewid. Buczkowice, Obręb: Buczkowice

INWESTOR:
Powiatowy Zespół Placówek
Szkoła Mistrzostwa Sportowego Szczyrk
ul. Grunwaldzka 220, 43-374 Buczkowice

FAZA: PROJ. BUD.
BRANŻA: KONSTR.
DATA: 12.2016

TREŚĆ: SCHODY ŻELBETOWE - bieg 1

SKALA: 1:20

PROJEKTANT :
inż. Łukasz Chmiel
upr. nr SLK/1942/PWOK/07

RYS.NR K-27

schody - bieg 2

Wykonać 1 szt.

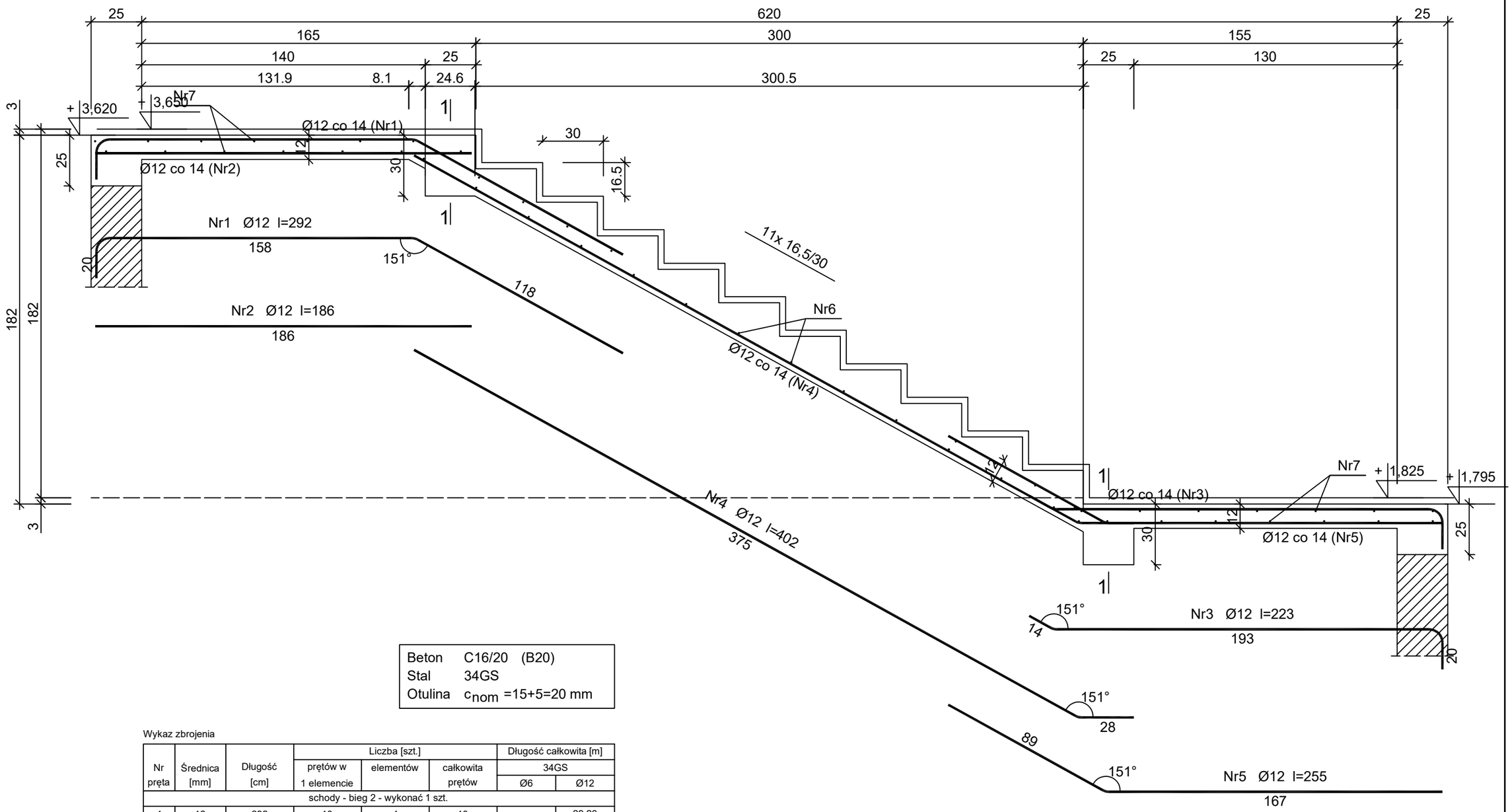

Beton	C16/20	(B20)
Stal	34GS	
Otulina	c_{nom} =15+5=20 mm	

Wykaz zbrojenia

Nr pręta	Średnica [mm]	Długość [cm]	Liczba [szt.] prętów w 1 elemencie	elementów	całkowita prętów	Długość całkowita [m] 34GS Ø6	Ø12
schody - bieg 2 - wykonać 1 szt.							
1	12	292	10	1	10		29,20
2	12	186	10	1	10		18,60
3	12	223	10	1	10		22,30
4	12	402	10	1	10		40,20
5	12	255	10	1	10		25,50
6	6	136	23	1	23	31,28	
7	6	276	28	1	28	77,28	
Długość całkowita wg średnic					[m]	108,6	135,8
Masa 1mb pręta					[kg/mb]	0,222	0,888
Masa prętów wg średnic					[kg]	24,1	120,6
Masa prętów wg gatunków stali					[kg]	144,7	
Masa całkowita					[kg]	145	

UWAGA: Długość pręta jest długością obliczoną na podstawie wymiarów w osi pręta
(metoda B wg PN-EN ISO 3766:2006)

PROJEKTOWANIE I NADZÓR W BUDOWNICTWIE INŻ. ŁUKASZ CHMIEL
UL. OSIEDLOWA 11, 43-330 WILAMOWICE, tel. 696092663

TEMAT OPRACOWANIA :
BUDOWA SALI GIMNASTYCZNEJ Z ZAPLECZEM ORAZ PRZEBUDOWA KLATKI SCHODOWEJ
PRZY POWIATOWYM ZESPOLE PLACÓWEK -
SZKOLE MISTRZOSTWA SPORTOWEGO SZCZYRK W BUCZKOWICACH
lokalizacja: Buczkowice, ul. Grunwaldzka 220
działki nr 2234/15, 2234/16, 2234/20, 2236/2, 3575
Jedn. ewid. Buczkowice, Obręb: Buczkowice

INWESTOR:
Powiatowy Zespół Placówek
Szkoła Mistrzostwa Sportowego Szczyrk
ul. Grunwaldzka 220, 43-374 Buczkowice

FAZA: PROJ. BUD.
BRANŻA: KONSTR.
DATA: 12.2016

TREŚĆ
SCHODY ŻELBETOWE - bieg 2

SKALA: 1:20

PROJEKTANT :
inż. Łukasz Chmiel
upr. nr SLK/1942/PWOK/07

RYS.NR
K-28

schody - bieg 3

Wykonać 1 szt.

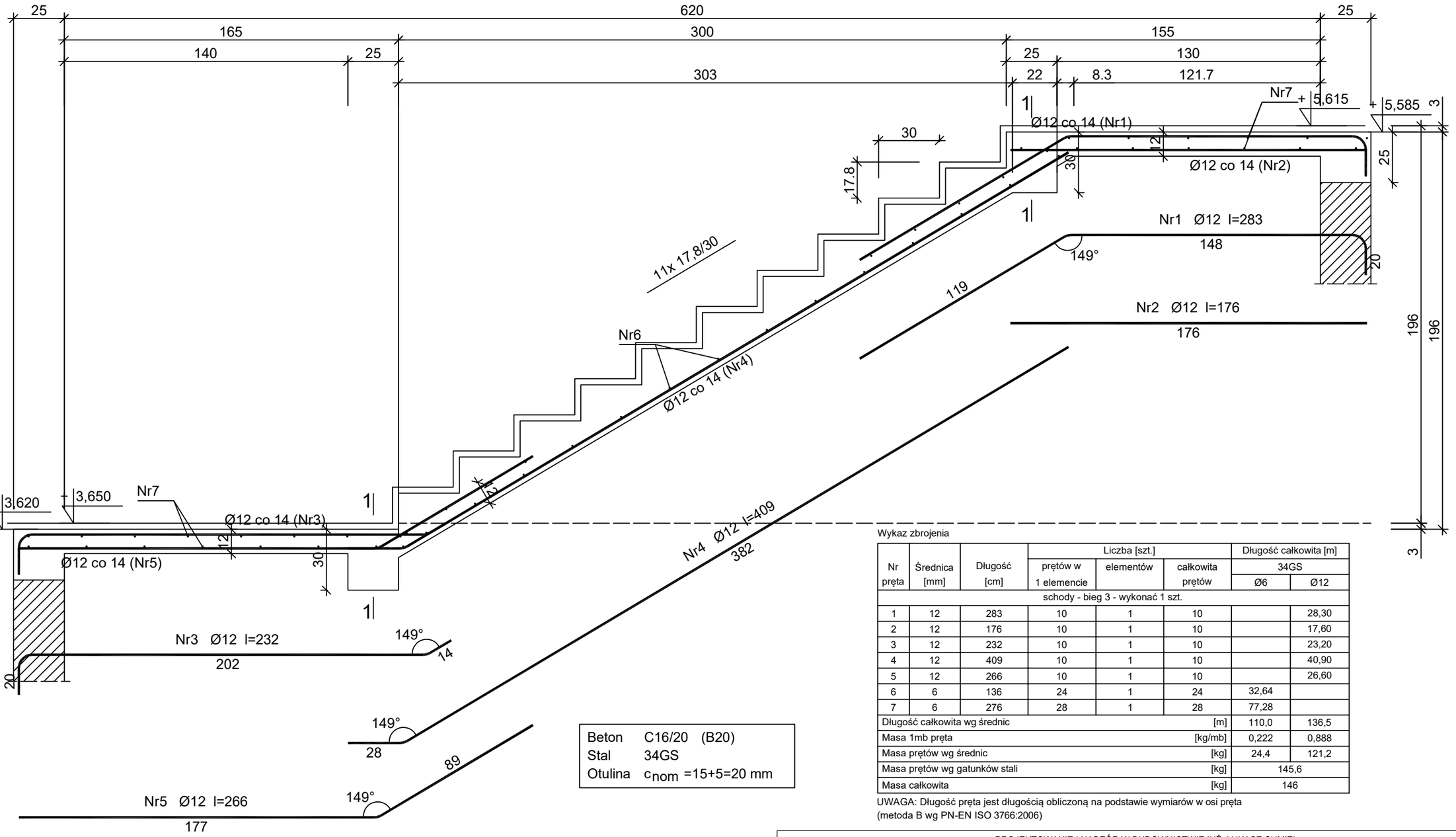

Beton	C16/20	(B20)
Stal	34GS	
Otulina	c_{nom} =15+5=20 mm	

Wykaz zbrojenia

Nr pręta	Średnica [mm]	Długość [cm]	Liczba [szt.] prętów w 1 elemencie	Liczba [szt.] elementów	Liczba [szt.] całkowita prętów	Długość całkowita [m] 34GS Ø6	Długość całkowita [m] 34GS Ø12
schody - bieg 3 - wykonać 1 szt.							
1	12	283	10	1	10		28,30
2	12	176	10	1	10		17,60
3	12	232	10	1	10		23,20
4	12	409	10	1	10		40,90
5	12	266	10	1	10		26,60
6	6	136	24	1	24	32,64	
7	6	276	28	1	28	77,28	
Długość całkowita wg średnic					[m]	110,0	136,5
Masa 1mb pręta					[kg/mb]	0,222	0,888
Masa prętów wg średnic					[kg]	24,4	121,2
Masa prętów wg gatunków stali					[kg]	145,6	
Masa całkowita					[kg]	146	

UWAGA: Długość pręta jest długością obliczoną na podstawie wymiarów w osi pręta (metoda B wg PN-EN ISO 3766:2006)

PROJEKTOWANIE I NADZÓR W BUDOWNICTWIE INŻ. ŁUKASZ CHMIEL
UL. OSIEDLOWA 11, 43-330 WILAMOWICE, tel. 696092663

TEMAT OPRACOWANIA :
BUDOWA SALI GIMNASTYCZNEJ Z ZAPLECZEM ORAZ PRZEBUDOWA KLATKI SCHODOWEJ
PRZY POWIATOWYM ZESPOLE PLACÓWEK -
SZKOLE MISTRZOSTWA SPORTOWEGO SZCZYRK W BUCZKOWICACH
lokalizacja: Buczkowice, ul. Grunwaldzka 220
działki nr 2234/15, 2234/16, 2234/20, 2236/2, 3575
Jedn. ewid. Buczkowice, Obręb: Buczkowice

INWESTOR:
Powiatowy Zespół Placówek
Szkoła Mistrzostwa Sportowego Szczyrk
ul. Grunwaldzka 220, 43-374 Buczkowice

FAZA: PROJ. BUD.
BRANŻA: KONSTR.
DATA: 12.2016

TREŚĆ
SCHODY ŻELBETOWE - bieg 3

SKALA: 1:20

PROJEKTANT :
inż. Łukasz Chmiel
upr. nr SLK/1942/PWOK/07

RYS.NR
K-29

schody - bieg 4

Wykonać 1 szt.

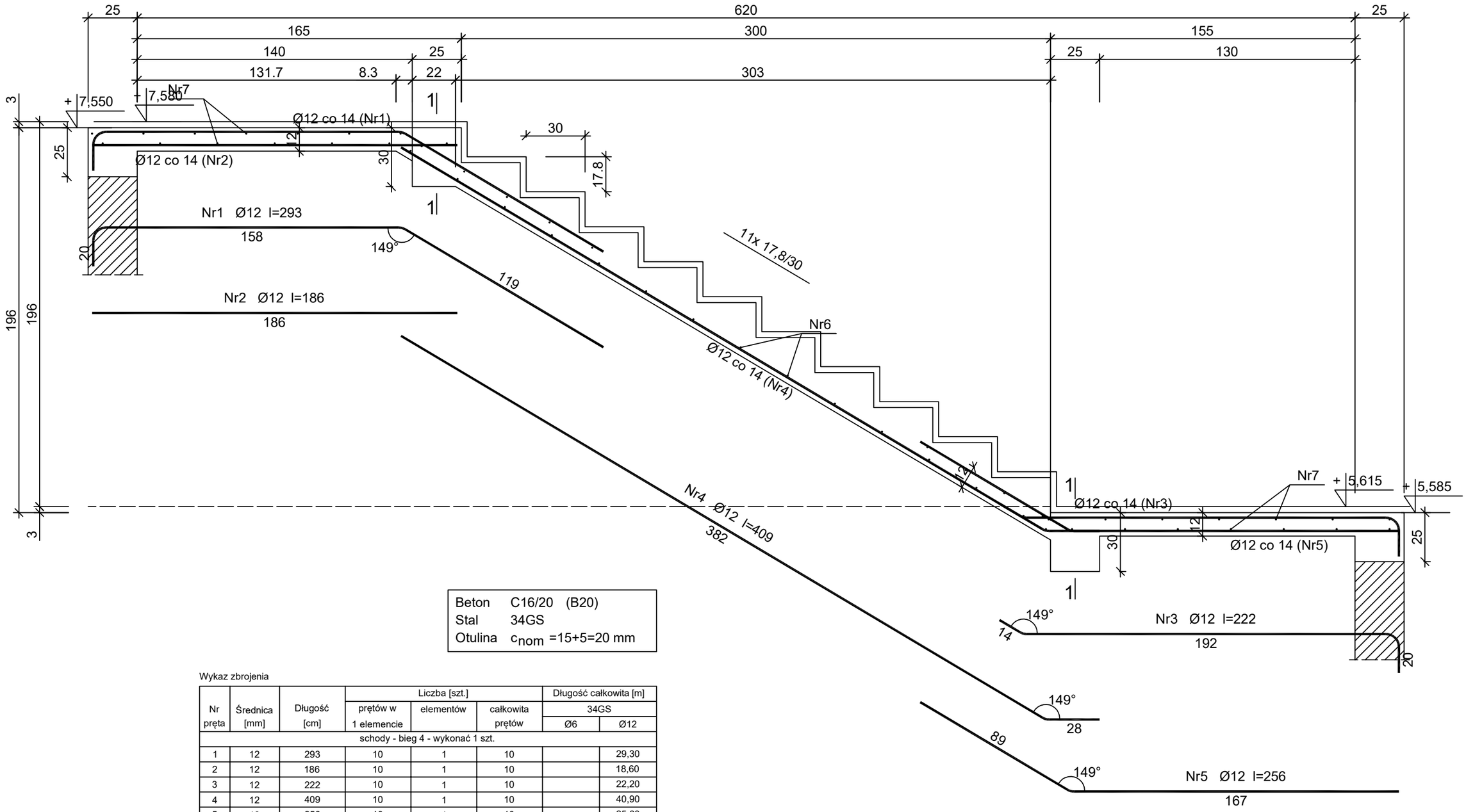

Beton	C16/20 (B20)	
Stal	34GS	
Otulina	c_{nom} =15+5=20 mm	

Wykaz zbrojenia

Nr pręta	Średnica [mm]	Długość [cm]	Liczba [szt.] prętów w 1 elemencie	elementów	całkowita prętów	Długość całkowita [m] 34GS Ø6	Ø12
schody - bieg 4 - wykonać 1 szt.							
1	12	293	10	1	10		29,30
2	12	186	10	1	10		18,60
3	12	222	10	1	10		22,20
4	12	409	10	1	10		40,90
5	12	256	10	1	10		25,60
6	6	136	24	1	24	32,64	
7	6	276	28	1	28	77,28	
Długość całkowita wg średnic [m]						110,0	136,5
Masa 1mb pręta [kg/mb]						0,222	0,888
Masa prętów wg średnic [kg]						24,4	121,2
Masa prętów wg gatunków stali [kg]						145,6	
Masa całkowita [kg]						146	

UWAGA: Długość pręta jest długością obliczoną na podstawie wymiarów w osi pręta
(metoda B wg PN-EN ISO 3766:2006)

PROJEKTOWANIE I NADZÓR W BUDOWNICTWIE INŻ. ŁUKASZ CHMIEL
UL. OSIEDLOWA 11, 43-330 WILAMOWICE, tel. 696092663

TEMAT OPRACOWANIA :
BUDOWA SALI GIMNASTYCZNEJ Z ZAPLECZEM ORAZ PRZEBUDOWA KLATKI SCHODOWEJ
PRZY POWIATOWYM ZESPOLE PLACÓWEK -
SZKOLE MISTRZOSTWA SPORTOWEGO SZCZYRK W BUCZKOWICACH
lokalizacja: Buczkowice, ul. Grunwaldzka 220
działki nr 2234/15, 2234/16, 2234/20, 2236/2, 3575
Jedn. ewid. Buczkowice, Obręb: Buczkowice

INWESTOR:
Powiatowy Zespół Placówek
Szkoła Mistrzostwa Sportowego Szczyrk
ul. Grunwaldzka 220, 43-374 Buczkowice

FAZA: PROJ. BUD.
BRANŻA: KONSTR.
DATA: 12.2016

TREŚĆ
SCHODY ŻELBETOWE - bieg 4

SKALA: 1:20

PROJEKTANT :
inż. Łukasz Chmiel
upr. nr SLK/1942/PWOK/07

RYS.NR
K-30

schody - belka spocznikowa

Wykonać 4 szt.

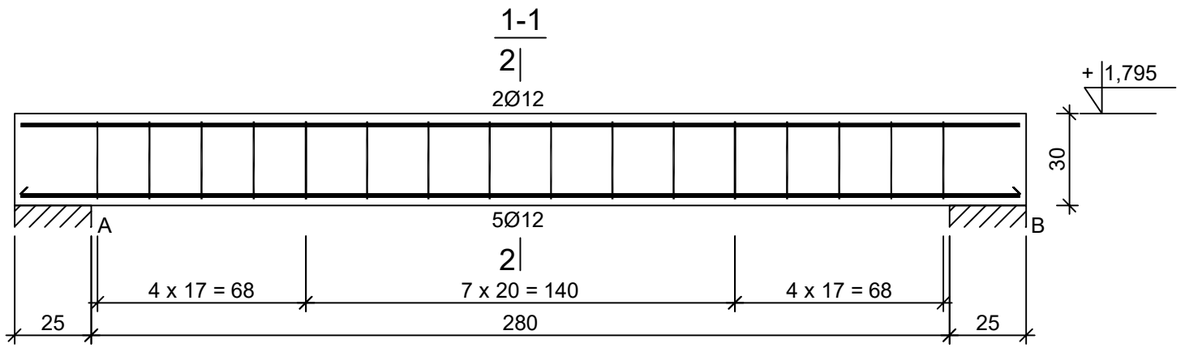

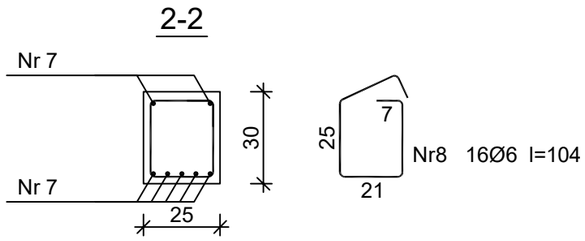

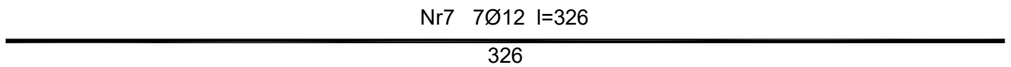

Beton	C16/20	(B20)
Stal	34GS	
Otulina	c_{nom} =26 mm	

Wykaz zbrojenia

Nr pręta	Średnica [mm]	Długość [cm]	Liczba [szt.] prętów w 1 elemencie	elementów	całkowita prętów	Długość całkowita [m] 34GS Ø6	Ø12
Belka B - wykonać 4 szt.							
7	12	326	7	4	28		91,28
8	6	104	16	4	64	66,56	
Długość całkowita wg średnic [m]						66,6	91,3
Masa 1mb pręta [kg/mb]						0,222	0,888
Masa prętów wg średnic [kg]						14,8	81,1
Masa prętów wg gatunków stali [kg]						95,9	
Masa całkowita [kg]						96	

UWAGA: Długość pręta jest długością obliczoną na podstawie wymiarów w osi pręta (metoda B wg PN-EN ISO 3766:2006)

PROJEKTOWANIE I NADZÓR W BUDOWNICTWIE INŻ. ŁUKASZ CHMIEL
UL. OSIEDLOWA 11, 43-330 WILAMOWICE, tel. 696092663

TEMAT OPRACOWANIA :
BUDOWA SALI GIMNASTYCZNEJ Z ZAPLECZEM ORAZ PRZEBUDOWA KLATKI SCHODOWEJ
PRZY POWIATOWYM ZESPOLE PLACÓWEK -
SZKOLE MISTRZOSTWA SPORTOWEGO SZCZYRK W BUCZKOWICACH
lokalizacja: Buczkowice, ul. Grunwaldzka 220
działki nr 2234/15, 2234/16, 2234/20, 2236/2, 3575
Jedn. ewid. Buczkowice, Obręb: Buczkowice

INWESTOR:
Powiatowy Zespół Placówek
Szkoła Mistrzostwa Sportowego Szczyrk
ul. Grunwaldzka 220, 43-374 Buczkowice

FAZA: PROJ. BUD.
BRANŻA: KONSTR.
DATA: 12.2016

TREŚĆ
SCHODY ŻELBETOWE - belka spocznikowa

SKALA: 1:20

PROJEKTANT :
inż. Łukasz Chmiel
upr. nr SLK/1942/PWOK/07

RYS.NR
K-31

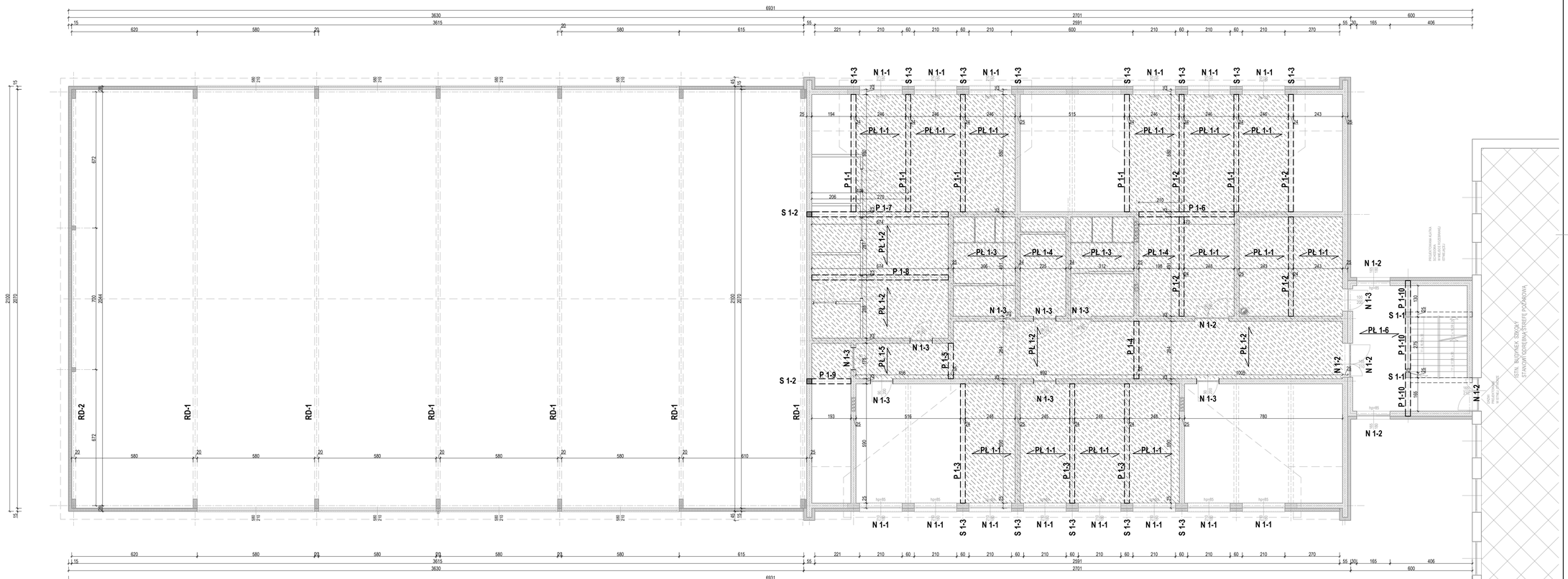

beton B 20
stal A-III (34GS)

WIENIEC ŻELBETOWY 25/25cm
zbroj. podłużne 4 #12
strzemiona #6 co 25cm

Strop żelbetowy monolityczny
płyta stropowa grubości 16,0cm

PROJEKTOWANIE I NADZÓR W BUDOWNICTWIE INŻ. ŁUKASZ CHMIEL
UL. OSIEDLOWA 11, 43-330 WILAMOWICE, tel. 696052663

TEMAT OPRACOWANIA:
BUDOWA SALI GIMNASTYCZNEJ Z ZAPLECZEM ORAZ PRZEBUDOWA KLATKI SCHODOWEJ PRZY POWIATOWYM ZESPOLE PLACÓWEK - SZKOLE MISTRZOSTWA SPORTOWEGO SZCZYRK W BUCZKOWICACH
lokalizacja: Buczkowice, ul. Grunwaldzka 22G
działki nr 2234/15, 2234/16, 2234/20, 2236/2, 3575
Jedn. ewid. Buczkowice, Obręb: Buczkowice

INWESTOR:
Powiatowy Zespół Placówek
Szkoła Mistrzostwa Sportowego Szczyrk
ul. Grunwaldzka 22G, 43-370 Buczkowice

FAZA: PROJ. BUD.
BRANŻA: KONSTR.
DATA: 12.2016
SKALA: 1:100

TREŚĆ:
KONSTRUKCJA PIĘTRA

PROJEKTANT:
inż. Łukasz Chmiel
upr. nr SLK/1942/PWOK/07

RYS. NR
K-32

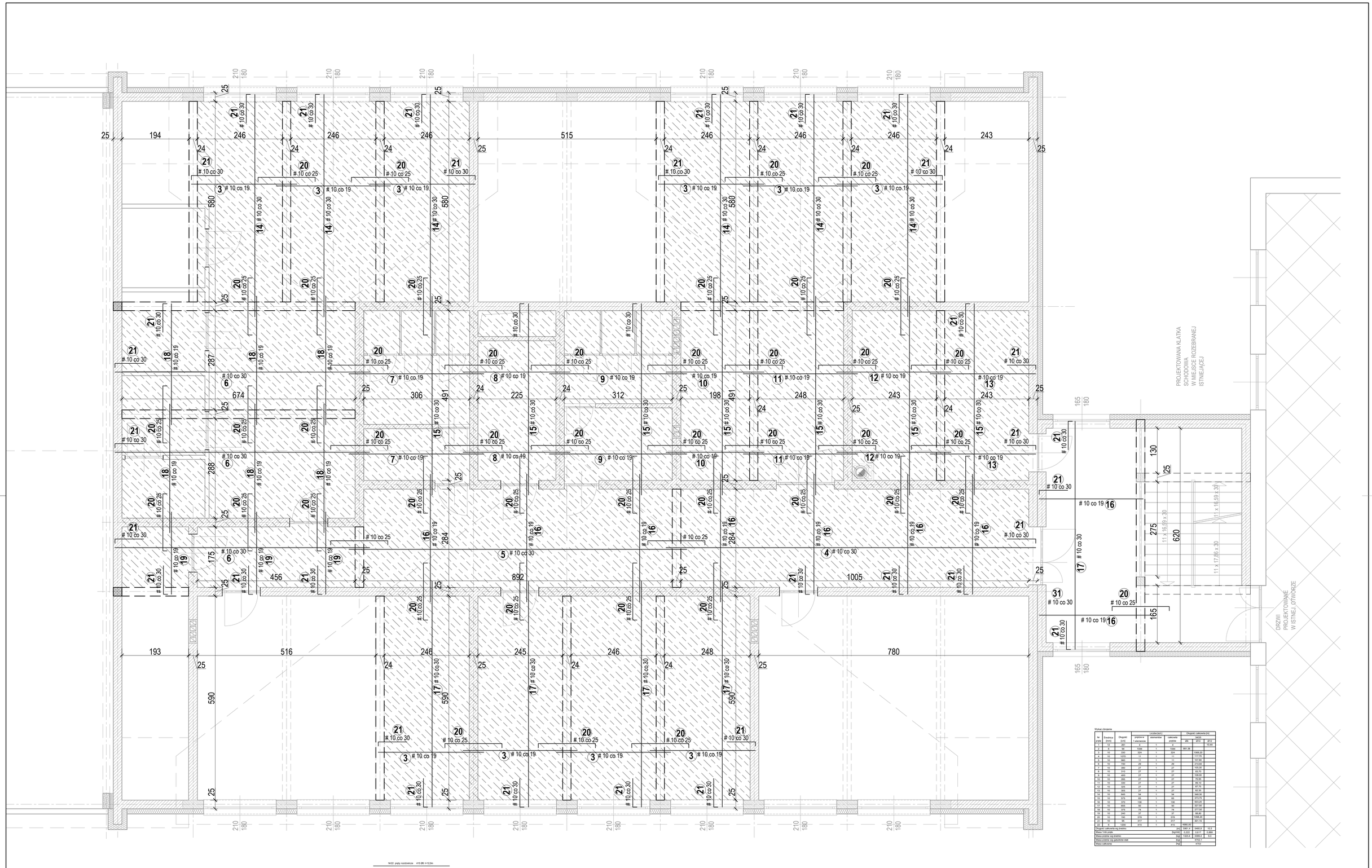

Wykaz zbrojenia

Nr pręta	Średnica [mm]	Długość [cm]	Liczba [szt.]				Długość całkowita [m]		
			prętów w 1 elemencie	elementów	całkowita prętów		34GS		
							Dlb	ØY2	ØY2
1	12	261	4	1	4				10.44
2	6	54	1044	1	1044		561.36		
3	10	324	324	1	324				
4	10	570	11	1	11			1005.60	
5	10	980	11	1	11			117.80	
6	10	740	29	1	29			214.60	
7	10	350	27	1	27			101.30	
8	10	310	27	1	27			83.70	
9	10	400	27	1	27			108.00	
10	10	285	27	1	27			76.95	
11	10	330	27	1	27			89.10	
12	10	325	27	1	27			87.75	
13	10	305	27	1	27			82.35	
14	10	545	54	1	54			294.30	
15	10	575	65	1	65			373.75	
16	10	270	135	1	135			364.50	
17	10	655	50	1	50			327.50	
18	10	375	74	1	74			277.50	
19	10	240	37	1	37			88.80	
20	10	190	579	1	579			1100.10	
21	10	95	317	1	317			301.15	
31	8	1200	415	1	415		4980.00		
Długość całkowita wg średnic					[m]		5541.4	3400.3	10.5
Masa 1mb pręta					[kg/mb]		0.222	0.617	0.888
Masa prętów wg średnic					[kg]		1123.4	2099.4	9.3
Masa prętów wg gatunków stali					[kg]		4152.1		
Masa całkowita					[kg]		4161		

N=22 pręty rozdzielcze 415.0lb l=12.0m

WIENIEC ŻELBETOWY
L = 261mb

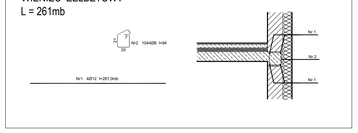

WIENIEC ŻELBETOWY 25/25cm
zbroj. podłużne 4 #12
strzemiona #6 co 25cm

Strop żelbetowy monolityczny
płyta stropowa grubości 16,0cm

beton B 20
stal A-III (34GS)

PROJEKTOWANIE I NADZÓR W BUDOWNICTWIE INŻ. ŁUKASZ CHMIEL
UL. OSIEDLOWA 11, 43-330 WILAMOWICE, tel. 696092663

TEMAT OPRACOWANIA:
BUDOWA SALI GIMNASTYCZNEJ Z ZAPLECZEM ORAZ PRZEBUDOWA KLATKI SCHODOWEJ
PRZY POWIATOWYM ZESPOLE PLACÓWEK -
SZKOLE MISTRZOSTWA SPORTOWEGO SZCZYRK W BUCZKOWICACH
lokalizacja: Buczkowice, ul. Grunwaldzka 220
działki nr 2234/15, 2234/16, 2234/20, 2236/2, 3575
Jedn. ewid. Buczkowice, Obręb: Buczkowice

INWESTOR:
Powiatowy Zespół Placówek
Szkoła Mistrzostwa Sportowego Szczyrk
ul. Grunwaldzka 220, 43-31 Buczkowice

TREŚĆ:
STROP NAD PIĘTREM

PROJEKTANT:
inż. Łukasz Chmiel
upr. nr SLK/1942/PWOK/07

FAZA: PROJ. BUD.
BRANŻA: KONSTR.
DATA: 12.2016
SKALA: 1:50
RYS. Nr: K-33

Nadproże N 1-1

Wykonać 14 szt.

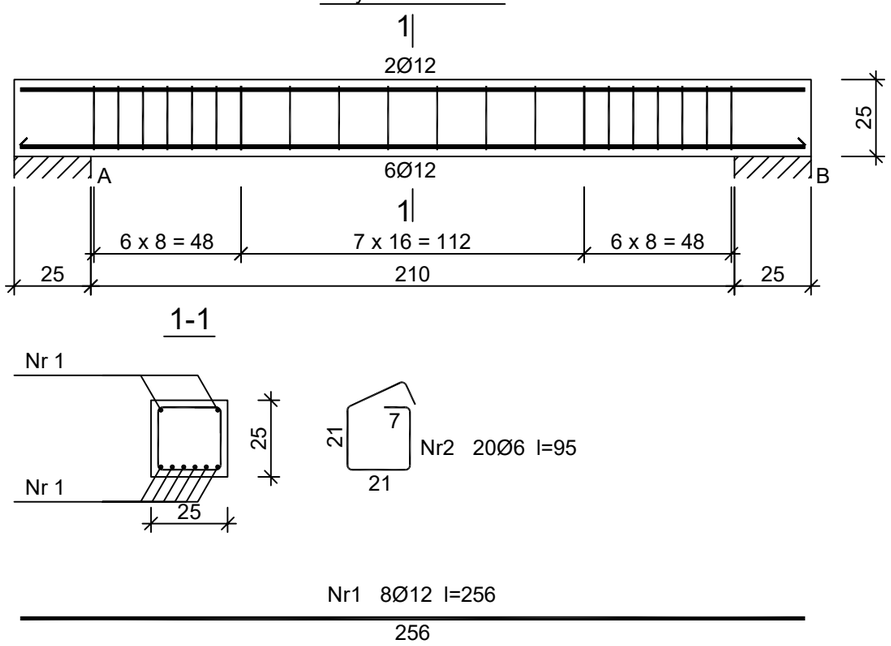

Beton	C16/20 (B20)
Stal	34GS
Otulina	c_{nom} =15+5=20 mm

Wykaz zbrojenia

Nr pręta	Średnica [mm]	Długość [cm]	Liczba [szt.] prętów w 1 elemencie	elementów	całkowita prętów	Długość całkowita [m] 34GS Ø6	Ø12
Nadproże N 1-1 - wykonać 14 szt.							
1	12	256	8	14	112		286,72
2	6	95	20	14	280	266,00	
Długość całkowita wg średnic					[m]	266,0	286,8
Masa 1mb pręta					[kg/mb]	0,222	0,888
Masa prętów wg średnic					[kg]	59,1	254,7
Masa prętów wg gatunków stali					[kg]	313,8	
Masa całkowita					[kg]	314	

UWAGA: Długość pręta jest długością obliczoną na podstawie wymiarów w osi pręta (metoda B wg PN-EN ISO 3766:2006)

PROJEKTOWANIE I NADZÓR W BUDOWNICTWIE INŻ. ŁUKASZ CHMIEL
UL. OSIEDLOWA 11, 43-330 WILAMOWICE, tel. 696092663

TEMAT OPRACOWANIA :
BUDOWA SALI GIMNASTYCZNEJ Z ZAPLECZEM ORAZ PRZEBUDOWA KLATKI SCHODOWEJ
PRZY POWIATOWYM ZESPOLE PLACÓWEK -
SZKOLE MISTRZOSTWA SPORTOWEGO SZCZYRK W BUCZKOWICACH
lokalizacja: Buczkowice, ul. Grunwaldzka 220
działki nr 2234/15, 2234/16, 2234/20, 2236/2, 3575
Jedn. ewid. Buczkowice, Obręb: Buczkowice

INWESTOR:
Powiatowy Zespół Placówek
Szkoła Mistrzostwa Sportowego Szczyrk
ul. Grunwaldzka 220, 43-374 Buczkowice

FAZA: PROJ. BUD.
BRANŻA: KONSTR.
DATA: 12.2016

TREŚĆ: NADPROŻE N 1-1

SKALA: 1:20

PROJEKTANT :
inż. Łukasz Chmiel
upr. nr SLK/1942/PWOK/07

RYS.NR K-34

Nadproże N 1-2

Wykonać 6 szt.

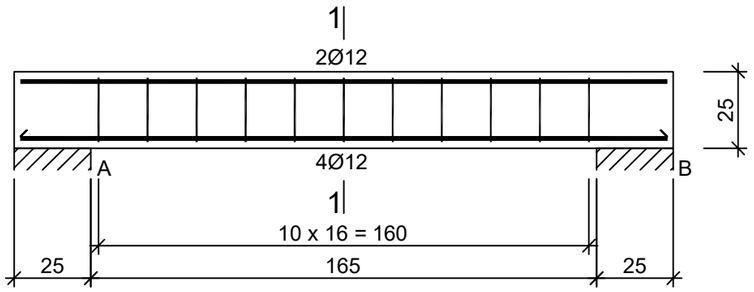

1-1

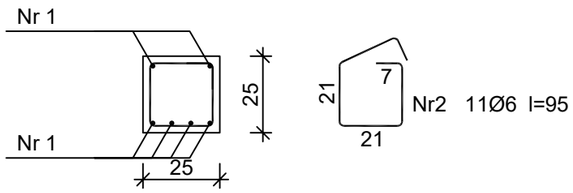

Nr1 6Ø12 l=211

211

Beton	C16/20 (B20)
Stal	34GS
Otulina	c_{nom} =15+5=20 mm

Wykaz zbrojenia

Nr pręta	Średnica [mm]	Długość [cm]	Liczba [szt.] prętów w 1 elemencie	elementów	całkowita prętów	Długość całkowita [m] 34GS Ø6	Ø12
Nadproże N 1-2 - wykonać 6 szt.							
1	12	211	6	6	36		75,96
2	6	95	11	6	66	62,70	
Długość całkowita wg średnic					[m]	62,7	76,0
Masa 1mb pręta					[kg/mb]	0,222	0,888
Masa prętów wg średnic					[kg]	13,9	67,5
Masa prętów wg gatunków stali					[kg]	81,4	
Masa całkowita					[kg]	82	

UWAGA: Długość pręta jest długością obliczoną na podstawie wymiarów w osi pręta (metoda B wg PN-EN ISO 3766:2006)

PROJEKTOWANIE I NADZÓR W BUDOWNICTWIE INŻ. ŁUKASZ CHMIEL
UL. OSIEDLOWA 11, 43-330 WILAMOWICE, tel. 696092663

TEMAT OPRACOWANIA :
BUDOWA SALI GIMNASTYCZNEJ Z ZAPLECZEM ORAZ PRZEBUDOWA KLATKI SCHODOWEJ
PRZY POWIATOWYM ZESPOLE PLACÓWEK -
SZKOLE MISTRZOSTWA SPORTOWEGO SZCZYRK W BUCZKOWICACH
lokalizacja: Buczkowice, ul. Grunwaldzka 220
działki nr 2234/15, 2234/16, 2234/20, 2236/2, 3575
Jedn. ewid. Buczkowice, Obręb: Buczkowice

INWESTOR:
Powiatowy Zespół Placówek
Szkoła Mistrzostwa Sportowego Szczyrk
ul. Grunwaldzka 220, 43-374 Buczkowice

FAZA: PROJ. BUD.
BRANŻA: KONSTR.
DATA: 12.2016

TREŚĆ: NADPROŻE N 1-2

SKALA: 1:20

PROJEKTANT :
inż. Łukasz Chmiel
upr. nr SLK/1942/PWOK/07

RYS.NR K-35

Nadproże N 1-3

Wykonać 10 szt.

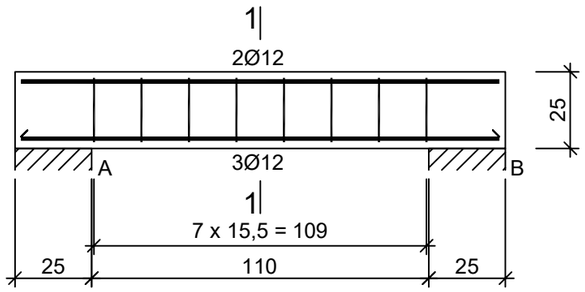

1-1

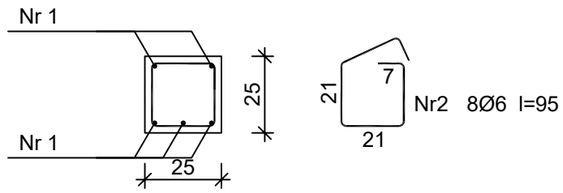

Nr1 5Ø12 l=156

156

Beton	C16/20 (B20)
Stal	34GS
Otulina	c_{nom} =15+5=20 mm

Wykaz zbrojenia

Nr pręta	Średnica [mm]	Długość [cm]	Liczba [szt.] prętów w 1 elemencie	elementów	całkowita prętów	Długość całkowita [m] 34GS Ø6	Ø12
Nadproże N 1-3 - wykonać 10 szt.							
1	12	156	5	10	50		78,00
2	6	95	8	10	80	76,00	
Długość całkowita wg średnic					[m]	76,0	78,0
Masa 1mb pręta					[kg/mb]	0,222	0,888
Masa prętów wg średnic					[kg]	16,9	69,3
Masa prętów wg gatunków stali					[kg]	86,2	
Masa całkowita					[kg]	87	

UWAGA: Długość pręta jest długością obliczoną na podstawie wymiarów w osi pręta (metoda B wg PN-EN ISO 3766:2006)

PROJEKTOWANIE I NADZÓR W BUDOWNICTWIE INŻ. ŁUKASZ CHMIEL
UL. OSIEDLOWA 11, 43-330 WILAMOWICE, tel. 696092663

TEMAT OPRACOWANIA :
BUDOWA SALI GIMNASTYCZNEJ Z ZAPLECZEM ORAZ PRZEBUDOWA KLATKI SCHODOWEJ
PRZY POWIATOWYM ZESPOLE PLACÓWEK -
SZKOLE MISTRZOSTWA SPORTOWEGO SZCZYRK W BUCZKOWICACH
lokalizacja: Buczkowice, ul. Grunwaldzka 220
działki nr 2234/15, 2234/16, 2234/20, 2236/2, 3575
Jedn. ewid. Buczkowice, Obręb: Buczkowice

INWESTOR:
Powiatowy Zespół Placówek
Szkoła Mistrzostwa Sportowego Szczyrk
ul. Grunwaldzka 220, 43-374 Buczkowice

FAZA: PROJ. BUD.
BRANŻA: KONSTR.
DATA: 12.2016

TREŚĆ: NADPROŻE N 1-3

SKALA: 1:20

PROJEKTANT :
inż. Łukasz Chmiel
upr. nr SLK/1942/PWOK/07

RYS.NR K-36

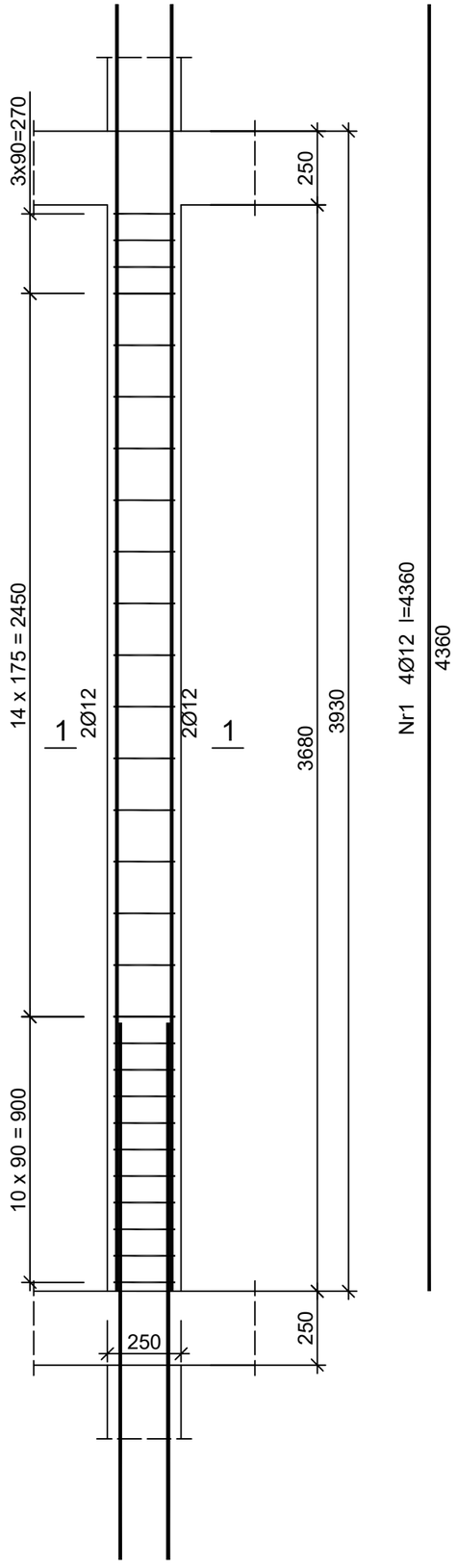

Słup S 1-1

Wykonać 2 szt.

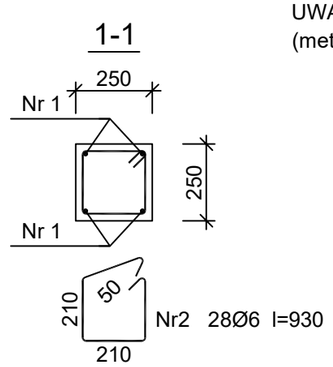

Beton	B25 (C20/25)
Stal	34GS
	St0S-b
Otulina	c_{nom} =15+5=20 mm

Wykaz zbrojenia

Nr pręta	Średnica [mm]	Długość [mm]	Liczba [szt.] prętów w 1 elemencie	elementów	całkowita prętów	Długość całkowita [m] St0S-b Ø6	34GS Ø12
Słup S 1-1 - wykonać 2 szt.							
1	12	4360	4	2	8		34,88
2	6	930	28	2	56	52,08	
Długość całkowita wg średnic [m]						52,1	34,9
Masa 1mb pręta [kg/mb]						0,222	0,888
Masa prętów wg średnic [kg]						11,6	31,0
Masa prętów wg gatunków stali [kg]						11,6	31,0
Masa całkowita [kg]						43	

UWAGA: Długość pręta jest długością obliczoną na podstawie wymiarów w osi pręta (metoda B wg PN-EN ISO 3766:2006)

PROJEKTOWANIE I NADZÓR W BUDOWNICTWIE INŻ. ŁUKASZ CHMIEL
UL. OSIEDLOWA 11, 43-330 WILAMOWICE, tel. 696092663

TEMAT OPRACOWANIA :
BUDOWA SALI GIMNASTYCZNEJ Z ZAPLECZEM ORAZ PRZEBUDOWA KLATKI SCHODOWEJ
PRZY POWIATOWYM ZESPOLE PLACÓWEK -
SZKOLE MISTRZOSTWA SPORTOWEGO SZCZYRK W BUCZKOWICACH
lokalizacja: Buczkowice, ul. Grunwaldzka 220
działki nr 2234/15, 2234/16, 2234/20, 2236/2, 3575
Jedn. ewid. Buczkowice, Obręb: Buczkowice

INWESTOR:
Powiatowy Zespół Placówek
Szkoła Mistrzostwa Sportowego Szczyrk
ul. Grunwaldzka 220, 43-374 Buczkowice

FAZA: PROJ. BUD.
BRANŻA: KONSTR.
DATA: 12.2016

TREŚĆ: SŁUP S 1-1

SKALA: 1:20

PROJEKTANT :
inż. Łukasz Chmiel
upr. nr SLK/1942/PWOK/07

RYS.NR K-37

Słup S 1-2

Wykonać 2 szt.

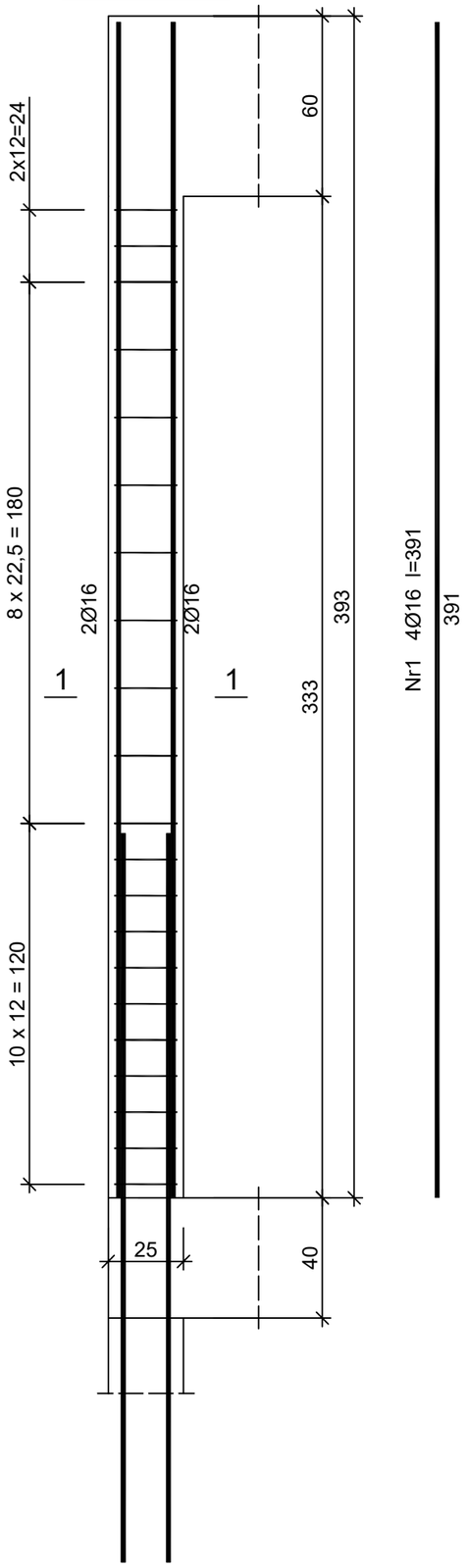

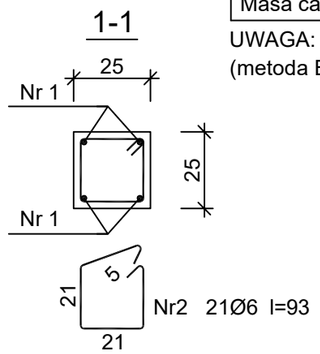

Beton	B25 (C20/25)
Stal	34GS
	St0S-b
Otulina	c_{nom} =15+5=20 mm

Wykaz zbrojenia

Nr pręta	Średnica [mm]	Długość [cm]	Liczba [szt.] prętów w 1 elemencie	elementów	całkowita prętów	Długość całkowita [m] St0S-b Ø6	34GS Ø16
Słup S 1-2 - wykonać 2 szt.							
1	16	391	4	2	8		31,28
2	6	93	21	2	42	39,06	
Długość całkowita wg średnic [m]						39,1	31,3
Masa 1mb pręta [kg/mb]						0,222	1,578
Masa prętów wg średnic [kg]						8,7	49,4
Masa prętów wg gatunków stali [kg]						8,7	49,4
Masa całkowita [kg]						59	

UWAGA: Długość pręta jest długością obliczoną na podstawie wymiarów w osi pręta (metoda B wg PN-EN ISO 3766:2006)

PROJEKTOWANIE I NADZÓR W BUDOWNICTWIE INŻ. ŁUKASZ CHMIEL
UL. OSIEDLOWA 11, 43-330 WILAMOWICE, tel. 696092663

TEMAT OPRACOWANIA :
BUDOWA SALI GIMNASTYCZNEJ Z ZAPLECZEM ORAZ PRZEBUDOWA KLATKI SCHODOWEJ
PRZY POWIATOWYM ZESPOLE PLACÓWEK -
SZKOLE MISTRZOSTWA SPORTOWEGO SZCZYRK W BUCZKOWICACH
lokalizacja: Buczkowice, ul. Grunwaldzka 220
działki nr 2234/15, 2234/16, 2234/20, 2236/2, 3575
Jedn. ewid. Buczkowice, Obręb: Buczkowice

INWESTOR:
Powiatowy Zespół Placówek
Szkoła Mistrzostwa Sportowego Szczyrk
ul. Grunwaldzka 220, 43-374 Buczkowice

FAZA: PROJ. BUD.
BRANŻA: KONSTR.
DATA: 12.2016

TREŚĆ: SŁUP S 1-2

SKALA: 1:20

PROJEKTANT :
inż. Łukasz Chmiel
upr. nr SLK/1942/PWOK/07

RYS.NR K-38

Słup S 1-3

Wykonać 13 szt.

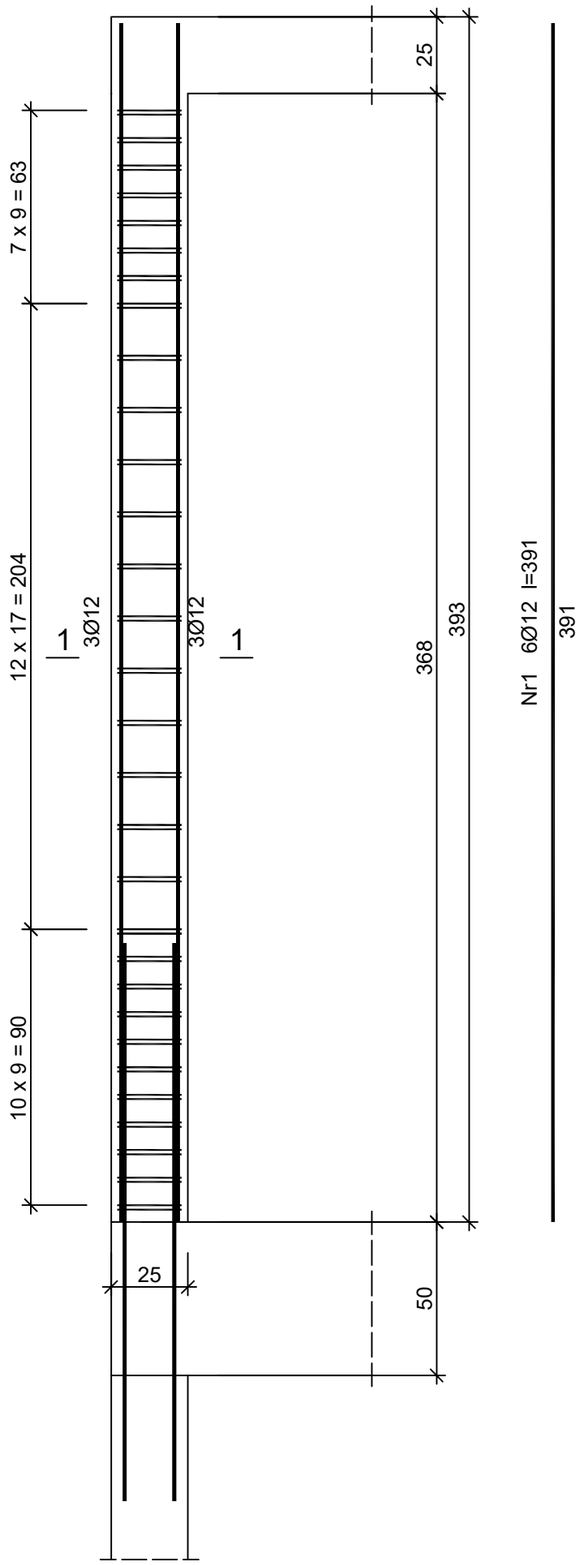

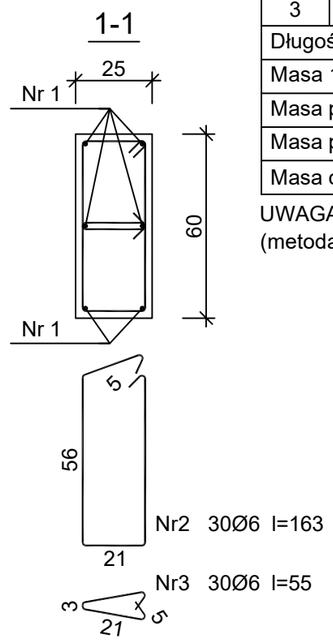

Beton	B25 (C20/25)
Stal	34GS
	St0S-b
Otulina	c_{nom} =15+5=20 mm

Wykaz zbrojenia

Nr pręta	Średnica [mm]	Długość [cm]	Liczba [szt.] prętów w 1 elemencie	elementów	całkowita prętów	Długość całkowita [m] St0S-b Ø6	34GS Ø12
Słup S 1-3 - wykonać 13 szt.							
1	12	391	6	13	78		304,98
2	6	163	30	13	390	635,70	
3	6	55	30	13	390	214,50	
Długość całkowita wg średnic					[m]	850,2	305,0
Masa 1mb pręta					[kg/mb]	0,222	0,888
Masa prętów wg średnic					[kg]	188,7	270,8
Masa prętów wg gatunków stali					[kg]	188,7	270,8
Masa całkowita					[kg]	460	

UWAGA: Długość pręta jest długością obliczoną na podstawie wymiarów w osi pręta (metoda B wg PN-EN ISO 3766:2006)

PROJEKTOWANIE I NADZÓR W BUDOWNICTWIE INŻ. ŁUKASZ CHMIEL
UL. OSIEDLOWA 11, 43-330 WILAMOWICE, tel. 696092663

TEMAT OPRACOWANIA :
BUDOWA SALI GIMNASTYCZNEJ Z ZAPLECZEM ORAZ PRZEBUDOWA KLATKI SCHODOWEJ
PRZY POWIATOWYM ZESPOLE PLACÓWEK -
SZKOLE MISTRZOSTWA SPORTOWEGO SZCZYRK W BUCZKOWICACH
lokalizacja: Buczkowice, ul. Grunwaldzka 220
działki nr 2234/15, 2234/16, 2234/20, 2236/2, 3575
Jedn. ewid. Buczkowice, Obręb: Buczkowice

INWESTOR:
Powiatowy Zespół Placówek
Szkoła Mistrzostwa Sportowego Szczyrk
ul. Grunwaldzka 220, 43-374 Buczkowice

FAZA: PROJ. BUD.
BRANŻA: KONSTR.
DATA: 12.2016

TREŚĆ: SŁUP S 1-3

SKALA: 1:20

PROJEKTANT :
inż. Łukasz Chmiel
upr. nr SLK/1942/PWOK/07

RYS.NR K-39

Podciąg P 1-1

Wykonać 5 szt.

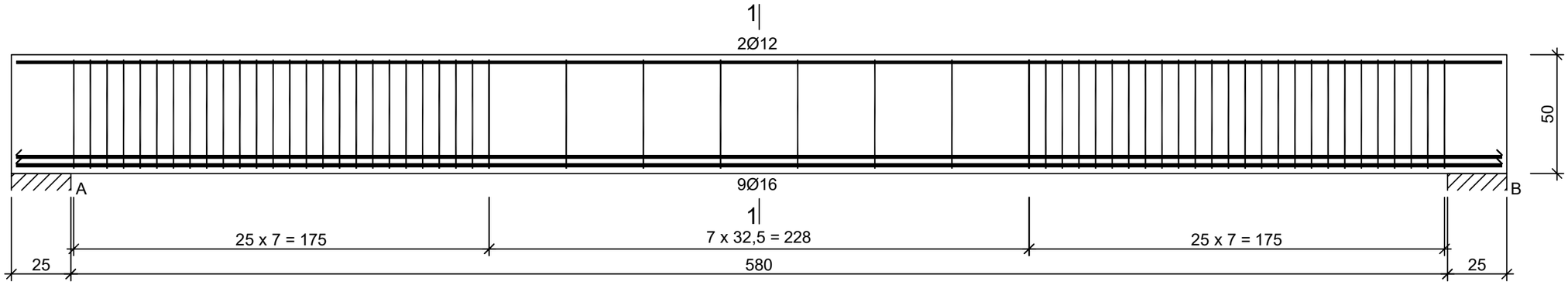

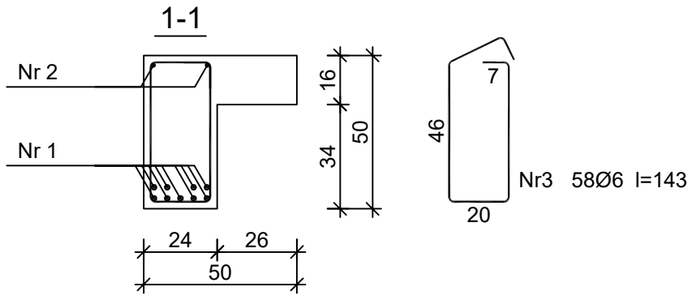

Nr2 2Ø12 l=626

626

Nr1 9Ø16 l=626

626

Beton	C16/20 (B20)
Stal	34GS
Otulina	c_{nom} =15+5=20 mm

Wykaz zbrojenia

Nr pręta	Średnica [mm]	Długość [cm]	Liczba [szt.] prętów w 1 elemencie	elementów	całkowita prętów	Długość całkowita [m] 34GS Ø6	Ø12	Ø16
Podciąg P 1-1 - wykonać 5 szt.								
1	16	626	9	5	45			281,70
2	12	626	2	5	10		62,60	
3	6	143	58	5	290	414,70		
Długość całkowita wg średnic [m]						414,6	62,6	281,6
Masa 1mb pręta [kg/mb]						0,222	0,888	1,578
Masa prętów wg średnic [kg]						92,0	55,6	444,4
Masa prętów wg gatunków stali [kg]						592,0		
Masa całkowita [kg]						592		

UWAGA: Długość pręta jest długością obliczoną na podstawie wymiarów w osi pręta
(metoda B wg PN-EN ISO 3766:2006)

PROJEKTOWANIE I NADZÓR W BUDOWNICTWIE INŻ. ŁUKASZ CHMIEL
UL. OSIEDLOWA 11, 43-330 WILAMOWICE, tel. 696092663

TEMAT OPRACOWANIA :
BUDOWA SALI GIMNASTYCZNEJ Z ZAPLECZEM ORAZ PRZEBUDOWA KLATKI SCHODOWEJ
PRZY POWIATOWYM ZESPOLE PLACÓWEK -
SZKOLE MISTRZOSTWA SPORTOWEGO SZCZYRK W BUCZKOWICACH
lokalizacja: Buczkowice, ul. Grunwaldzka 220
działki nr 2234/15, 2234/16, 2234/20, 2236/2, 3575
Jedn. ewid. Buczkowice, Obręb: Buczkowice

INWESTOR:
Powiatowy Zespół Placówek
Szkoła Mistrzostwa Sportowego Szczyrk
ul. Grunwaldzka 220, 43-374 Buczkowice

FAZA: PROJ. BUD.
BRANŻA: KONSTR.
DATA: 12.2016

TREŚĆ: PODCIĄG P 1-1

SKALA: 1:20

PROJEKTANT :
inż. Łukasz Chmiel
upr. nr SLK/1942/PWOK/07

RYS.NR K-40

Podciąg P 1-2

Wykonać 2 szt.

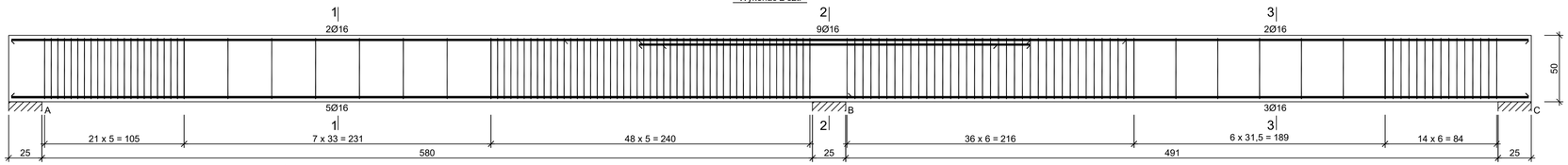

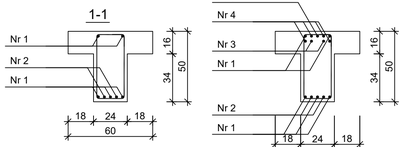

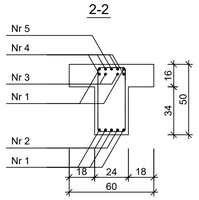

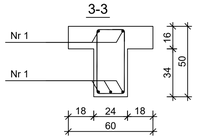

Nr6 134Ø6 l=143

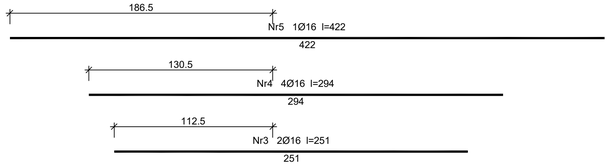

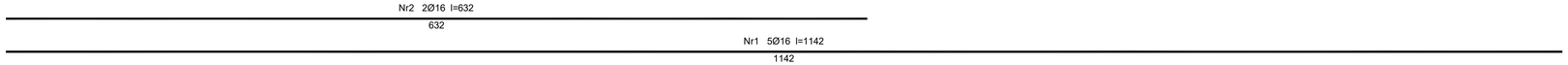

Beton C16/20 (B20)
Stal 34GS
Otulina c_{nom} =15+5=20 mm

Wykaz zbrojenia

Nr pręta	Średnica [mm]	Długość [cm]	Liczba [szt.] pręta w 1 elemencie	elementów	całkowita prętów	Długość całkowita [m] 34GS Ø6	Ø16
Podciąg P 1-2 - wykonać 2 szt.							
1	16	1142	5	2	10		114,20
2	16	632	2	2	4		25,28
3	16	251	2	2	4		10,04
4	16	294	4	2	8		23,52
5	16	422	1	2	2		8,44
6	6	143	134	2	268	383,24	
Długość całkowita wg średnic					[m]	383,3	181,5
Masa 1mb pręta					[kg/mb]	0,222	1,578
Masa prętów wg średnic					[kg]	85,1	286,4
Masa prętów wg gatunków stali					[kg]	371,5	
Masa całkowita					[kg]	372	

UWAGA: Długość pręta jest długością obliczoną na podstawie wymiarów w osi pręta
(metoda B wg PN-EN ISO 3766:2006)

PROJEKTOWANIE I NADZÓR W BUDOWNICTWIE INŻ. ŁUKASZ CHMIEL
UL. OSIEDLOWA 11, 43-330 WILAMOWICE, tel. 696092663

TEMAT OPRACOWANIA:
BUDOWA SALI GIMNASTYCZNEJ Z ZAPLECZEM ORAZ PRZEBUDOWA KLATKI SCHODOWEJ PRZY POWIATOWYM ZESPOLE PLACÓWEK - SZKOLE MISTRZOSTWA SPORTOWEGO SZCZYRK W BUCZKOWICACH
lokalizacja: Buczkowice, ul. Grunwaldzka 220
działki nr 2234/15, 2234/16, 2234/20, 2236/2, 3575
Jedn. ewid. Buczkowice, Obręb: Buczkowice

INWESTOR:
Powiatowy Zespół Placówek
Szkoła Mistrzostwa Sportowego Szczyrk
ul. Grunwaldzka 220, 43-370 Buczkowice

FAZA: PROJ. BUD.
BRANŻA: KONSTR.
DATA: 12.2016
SKALA: 1:20

TREŚĆ:
PODCIĄG P 1-2

PROJEKTANT:
inż. Łukasz Chmiel
upr. nr SLK/1942/PWOK/07

RYS. NR:
K-41

Podciąg P 1-3

Wykonać 3 szt.

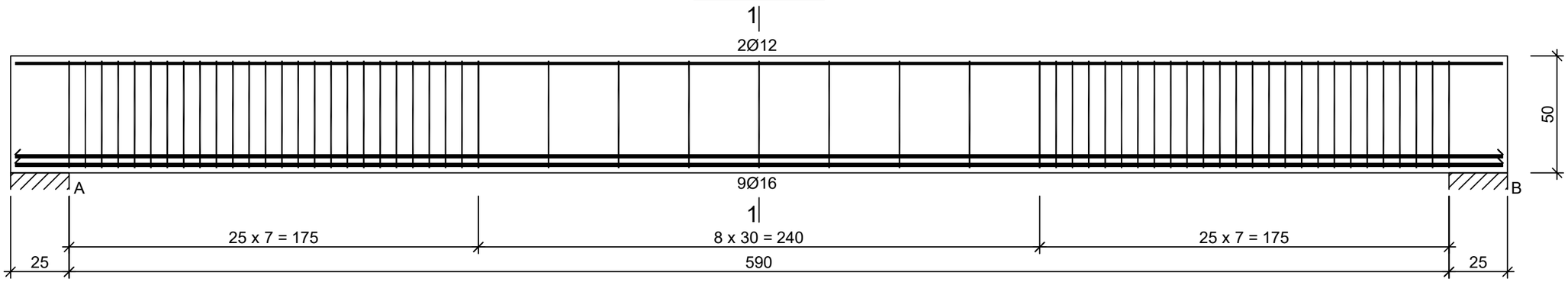

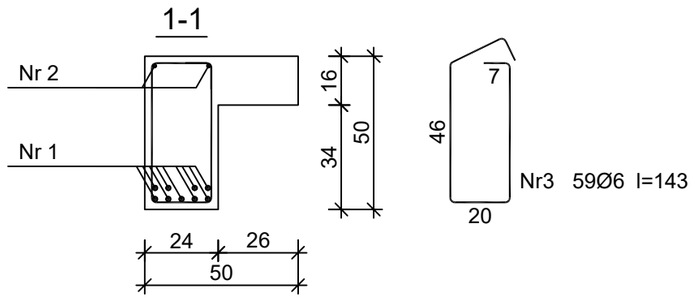

Nr2 2Ø12 l=636

636

Nr1 9Ø16 l=636

636

Beton	C16/20 (B20)
Stal	34GS
Otulina	c_{nom} =15+5=20 mm

Wykaz zbrojenia

Nr pręta	Średnica [mm]	Długość [cm]	Liczba [szt.] prętów w 1 elemencie	elementów	całkowita prętów	Długość całkowita [m] 34GS Ø6	Ø12	Ø16
Podciąg P 1-3 - wykonać 3 szt.								
1	16	636	9	3	27			171,72
2	12	636	2	3	6		38,16	
3	6	143	59	3	177	253,11		
Długość całkowita wg średnic [m]						253,2	38,2	171,8
Masa 1mb pręta [kg/mb]						0,222	0,888	1,578
Masa prętów wg średnic [kg]						56,2	33,9	271,1
Masa prętów wg gatunków stali [kg]						361,2		
Masa całkowita [kg]						362		

UWAGA: Długość pręta jest długością obliczoną na podstawie wymiarów w osi pręta
(metoda B wg PN-EN ISO 3766:2006)

PROJEKTOWANIE I NADZÓR W BUDOWNICTWIE INŻ. ŁUKASZ CHMIEL
UL. OSIEDLOWA 11, 43-330 WILAMOWICE, tel. 696092663

TEMAT OPRACOWANIA :
BUDOWA SALI GIMNASTYCZNEJ Z ZAPLECZEM ORAZ PRZEBUDOWA KLATKI SCHODOWEJ
PRZY POWIATOWYM ZESPOLE PLACÓWEK -
SZKOLE MISTRZOSTWA SPORTOWEGO SZCZYRK W BUCZKOWICACH
lokalizacja: Buczkowice, ul. Grunwaldzka 220
działki nr 2234/15, 2234/16, 2234/20, 2236/2, 3575
Jedn. ewid. Buczkowice, Obręb: Buczkowice

INWESTOR:
Powiatowy Zespół Placówek
Szkoła Mistrzostwa Sportowego Szczyrk
ul. Grunwaldzka 220, 43-374 Buczkowice

FAZA: PROJ. BUD.
BRANŻA: KONSTR.
DATA: 12.2016

TREŚĆ: PODCIĄG P 1-3

SKALA: 1:20

PROJEKTANT :
inż. Łukasz Chmiel
upr. nr SLK/1942/PWOK/07

RYS.NR K-42

Podciąg P 1-4

Wykonać 1 szt.

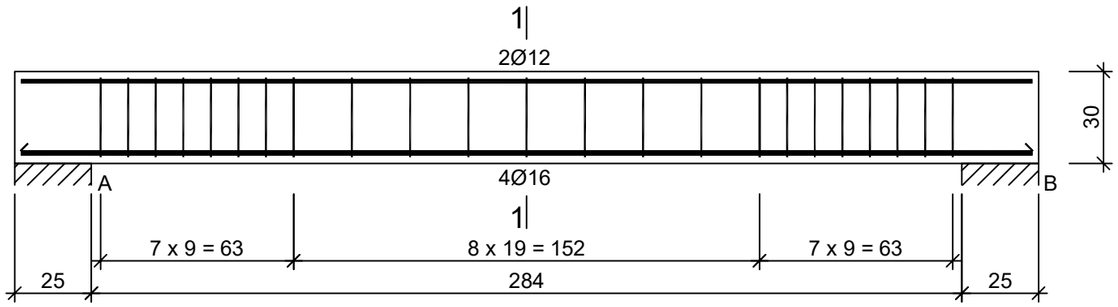

1-1

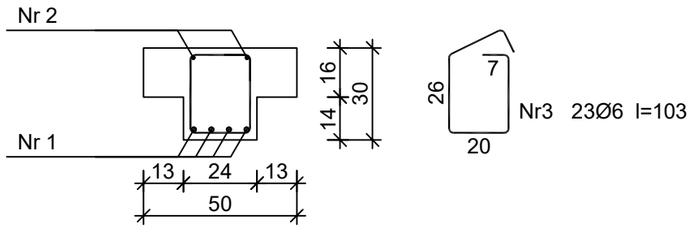

Nr2 2Ø12 l=330

330

Nr1 4Ø16 l=330

330

Beton	C16/20 (B20)
Stal	34GS
Otulina	c_{nom} =15+5=20 mm

Wykaz zbrojenia

Nr pręta	Średnica [mm]	Długość [cm]	Liczba [szt.] prętów w 1 elemencie	elementów	całkowita prętów	Długość całkowita [m] 34GS Ø6	Ø12	Ø16
Podciąg P 1-4 - wykonać 1 szt.								
1	16	330	4	1	4			13,20
2	12	330	2	1	2		6,60	
3	6	103	23	1	23	23,69		
Długość całkowita wg średnic [m]						23,7	6,5	13,1
Masa 1mb pręta [kg/mb]						0,222	0,888	1,578
Masa prętów wg średnic [kg]						5,3	5,8	20,7
Masa prętów wg gatunków stali [kg]						31,8		
Masa całkowita [kg]						32		

UWAGA: Długość pręta jest długością obliczoną na podstawie wymiarów w osi pręta (metoda B wg PN-EN ISO 3766:2006)

PROJEKTOWANIE I NADZÓR W BUDOWNICTWIE INŻ. ŁUKASZ CHMIEL
UL. OSIEDLOWA 11, 43-330 WILAMOWICE, tel. 696092663

TEMAT OPRACOWANIA :
BUDOWA SALI GIMNASTYCZNEJ Z ZAPLECZEM ORAZ PRZEBUDOWA KLATKI SCHODOWEJ
PRZY POWIATOWYM ZESPOLE PLACÓWEK -
SZKOLE MISTRZOSTWA SPORTOWEGO SZCZYRK W BUCZKOWICACH
lokalizacja: Buczkowice, ul. Grunwaldzka 220
działki nr 2234/15, 2234/16, 2234/20, 2236/2, 3575
Jedn. ewid. Buczkowice, Obręb: Buczkowice

INWESTOR:
Powiatowy Zespół Placówek
Szkoła Mistrzostwa Sportowego Szczyrk
ul. Grunwaldzka 220, 43-374 Buczkowice

FAZA: PROJ. BUD.
BRANŻA: KONSTR.
DATA: 12.2016

TREŚĆ: PODCIĄG P 1-4

SKALA: 1:20

PROJEKTANT :
inż. Łukasz Chmiel
upr. nr SLK/1942/PWOK/07

RYS.NR K-43

Podciąg P 1-5

Wykonać 1 szt.

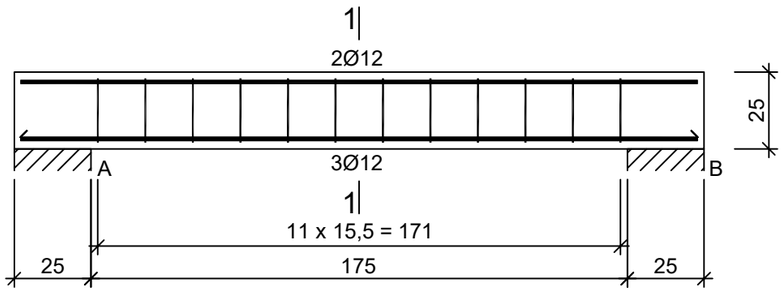

1-1

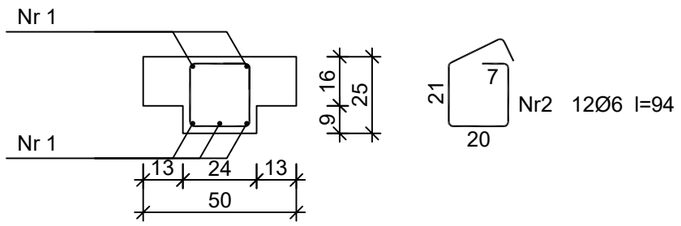

Nr1 5Ø12 l=221

221

Beton	C16/20 (B20)
Stal	34GS
Otulina	c_{nom} =15+5=20 mm

Wykaz zbrojenia

Nr pręta	Średnica [mm]	Długość [cm]	Liczba [szt.] prętów w 1 elemencie	elementów	całkowita prętów	Długość całkowita [m] 34GS Ø6	Ø12
Podciąg P 1-5 - wykonać 1 szt.							
1	12	221	5	1	5		11,05
2	6	94	12	1	12	11,28	
Długość całkowita wg średnic [m]						11,3	11,1
Masa 1mb pręta [kg/mb]						0,222	0,888
Masa prętów wg średnic [kg]						2,5	9,9
Masa prętów wg gatunków stali [kg]						12,4	
Masa całkowita [kg]						13	

UWAGA: Długość pręta jest długością obliczoną na podstawie wymiarów w osi pręta (metoda B wg PN-EN ISO 3766:2006)

PROJEKTOWANIE I NADZÓR W BUDOWNICTWIE INŻ. ŁUKASZ CHMIEL
UL. OSIEDLOWA 11, 43-330 WILAMOWICE, tel. 696092663

TEMAT OPRACOWANIA :
BUDOWA SALI GIMNASTYCZNEJ Z ZAPLECZEM ORAZ PRZEBUDOWA KLATKI SCHODOWEJ
PRZY POWIATOWYM ZESPOLE PLACÓWEK -
SZKOLE MISTRZOSTWA SPORTOWEGO SZCZYRK W BUCZKOWICACH
lokalizacja: Buczkowice, ul. Grunwaldzka 220
działki nr 2234/15, 2234/16, 2234/20, 2236/2, 3575
Jedn. ewid. Buczkowice, Obręb: Buczkowice

INWESTOR:
Powiatowy Zespół Placówek
Szkoła Mistrzostwa Sportowego Szczyrk
ul. Grunwaldzka 220, 43-374 Buczkowice

FAZA: PROJ. BUD.
BRANŻA: KONSTR.
DATA: 12.2016

TREŚĆ: PODCIĄG P 1-5

SKALA: 1:20

PROJEKTANT :
inż. Łukasz Chmiel
upr. nr SLK/1942/PWOK/07

RYS.NR K-44

Podciąg P 1-6

Wykonać 1 szt.

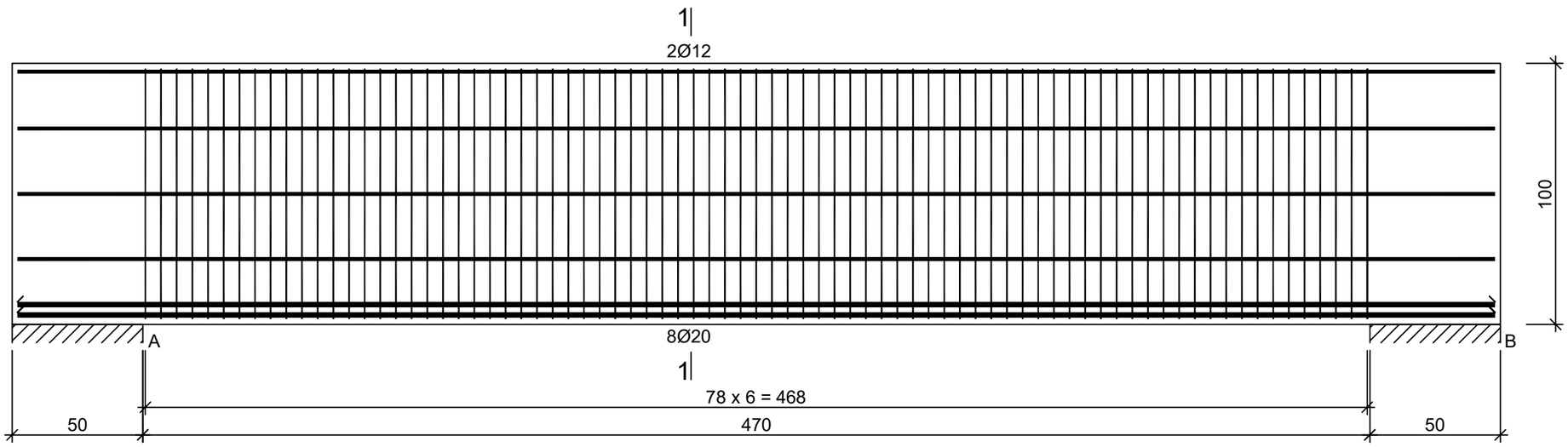

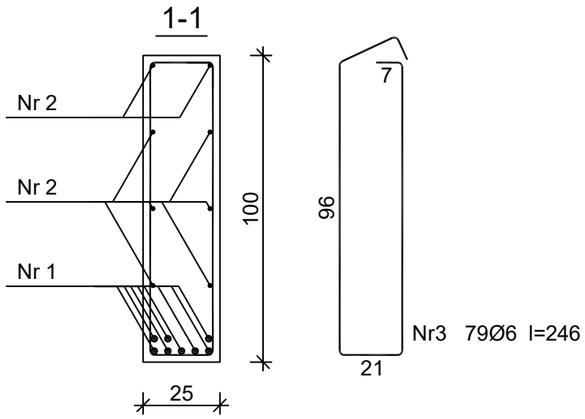

Beton	C16/20 (B20)	
Stal	34GS	
Otulina	c_{nom} =15+5=20 mm	

Nr2 8Ø12 l=566

566

Nr1 8Ø20 l=566

566

Wykaz zbrojenia

Nr pręta	Średnica [mm]	Długość [cm]	Liczba [szt.] prętów w 1 elemencie	elementów	całkowita prętów	Długość całkowita [m] 34GS Ø6	Ø12	Ø20
Podciąg P 1-6 - wykonać 1 szt.								
1	20	566	8	1	8			45,28
2	12	566	8	1	8		45,28	
3	6	246	79	1	79	194,34		
Długość całkowita wg średnic					[m]	194,4	45,3	45,3
Masa 1mb pręta					[kg/mb]	0,222	0,888	2,466
Masa prętów wg średnic					[kg]	43,2	40,2	111,7
Masa prętów wg gatunków stali					[kg]	195,1		
Masa całkowita					[kg]	196		

UWAGA: Długość pręta jest długością obliczoną na podstawie wymiarów w osi pręta
(metoda B wg PN-EN ISO 3766:2006)

PROJEKTOWANIE I NADZÓR W BUDOWNICTWIE INŻ. ŁUKASZ CHMIEL
UL. OSIEDLOWA 11, 43-330 WILAMOWICE, tel. 696092663

TEMAT OPRACOWANIA :
BUDOWA SALI GIMNASTYCZNEJ Z ZAPLECZEM ORAZ PRZEBUDOWA KLATKI SCHODOWEJ
PRZY POWIATOWYM ZESPOLE PLACÓWEK -
SZKOLE MISTRZOSTWA SPORTOWEGO SZCZYRK W BUCZKOWICACH
lokalizacja: Buczkowice, ul. Grunwaldzka 220
działki nr 2234/15, 2234/16, 2234/20, 2236/2, 3575
Jedn. ewid. Buczkowice, Obręb: Buczkowice

INWESTOR:
Powiatowy Zespół Placówek
Szkoła Mistrzostwa Sportowego Szczyrk
ul. Grunwaldzka 220, 43-374 Buczkowice

FAZA: PROJ. BUD.
BRANŻA: KONSTR.
DATA: 12.2016

TREŚĆ
PODCIĄG P 1-6

SKALA: 1:20

PROJEKTANT :
inż. Łukasz Chmiel
upr. nr SLK/1942/PWOK/07

RYS.NR
K-45

Podciąg P 1-7

Wykonać 1 szt.

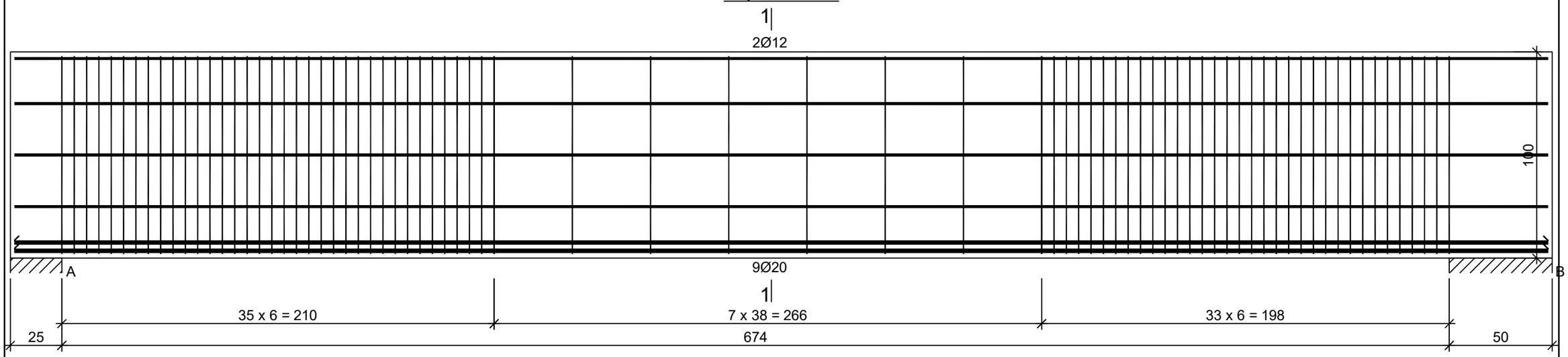

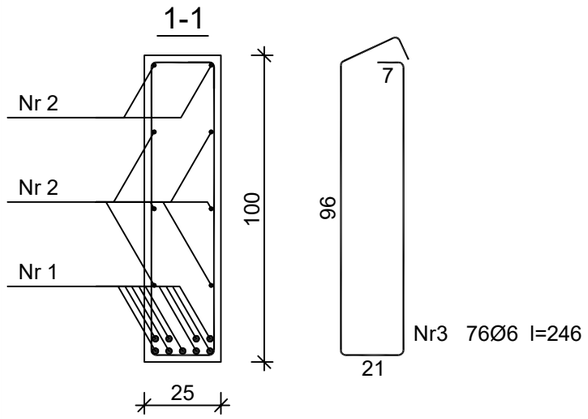

Beton	C16/20 (B20)
Stal	34GS
Otulina	c_{nom} =15+5=20 mm

Nr2 8Ø12 l=745

745

Nr1 9Ø20 l=745

745

Wykaz zbrojenia

Nr pręta	Średnica [mm]	Długość [cm]	Liczba [szt.] prętów w 1 elemencie	elementów	całkowita prętów	Długość całkowita [m] 34GS Ø6	Ø12	Ø20
Podciąg P 1-7 - wykonać 1 szt.								
1	20	745	9	1	9			67,05
2	12	745	8	1	8		59,60	
3	6	246	76	1	76	186,96		
Długość całkowita wg średnic					[m]	187,0	59,6	67,1
Masa 1mb pręta					[kg/mb]	0,222	0,888	2,466
Masa prętów wg średnic					[kg]	41,5	52,9	165,5
Masa prętów wg gatunków stali					[kg]	259,9		
Masa całkowita					[kg]	260		

UWAGA: Długość pręta jest długością obliczoną na podstawie wymiarów w osi pręta (metoda B wg PN-EN ISO 3766:2006)

PROJEKTOWANIE I NADZÓR W BUDOWNICTWIE INŻ. ŁUKASZ CHMIEL
UL. OSIEDLOWA 11, 43-330 WILAMOWICE, tel. 696092663

TEMAT OPRACOWANIA :
BUDOWA SALI GIMNASTYCZNEJ Z ZAPLECZEM ORAZ PRZEBUDOWA KLATKI SCHODOWEJ
PRZY POWIATOWYM ZESPOLE PLACÓWEK -
SZKOLE MISTRZOSTWA SPORTOWEGO SZCZYRK W BUCZKOWICACH
lokalizacja: Buczkowice, ul. Grunwaldzka 220
działki nr 2234/15, 2234/16, 2234/20, 2236/2, 3575
Jedn. ewid. Buczkowice, Obręb: Buczkowice

INWESTOR:
Powiatowy Zespół Placówek
Szkoła Mistrzostwa Sportowego Szczyrk
ul. Grunwaldzka 220, 43-374 Buczkowice

FAZA: PROJ. BUD.
BRANŻA: KONSTR.
DATA: 12.2016

TREŚĆ: PODCIĄG P 1-7

SKALA: 1:20

PROJEKTANT :
inż. Łukasz Chmiel
upr. nr SLK/1942/PWOK/07

RYS.NR K-46

Podciąg P 1-8

Wykonać 1 szt.

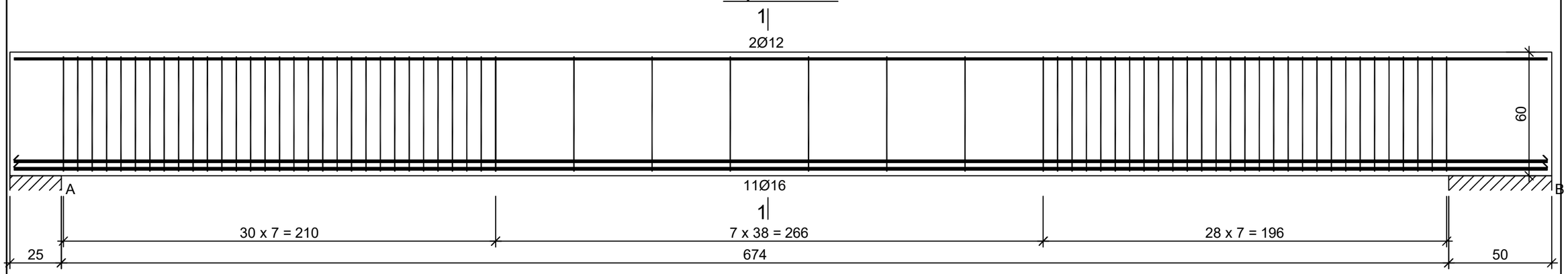

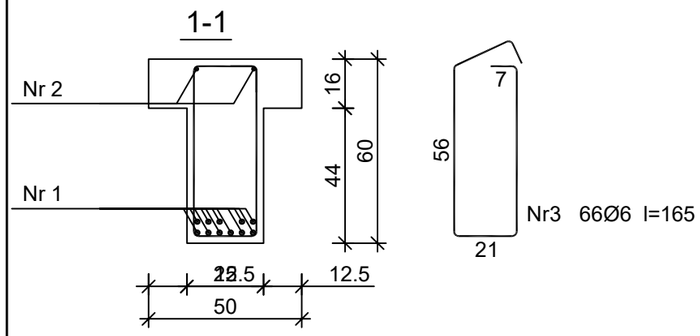

Nr2 2Ø12 l=745

745

Nr1 11Ø16 l=745

745

Beton	C16/20 (B20)
Stal	34GS
Otulina	c_{nom} =15+5=20 mm

Wykaz zbrojenia

Nr pręta	Średnica [mm]	Długość [cm]	Liczba [szt.] prętów w 1 elemencie	elementów	całkowita prętów	Długość całkowita [m] 34GS Ø6	Ø12	Ø16
Podciąg P 1-8 - wykonać 1 szt.								
1	16	745	11	1	11			81,95
2	12	745	2	1	2		14,90	
3	6	165	66	1	66	108,90		
Długość całkowita wg średnic [m]						108,9	14,9	82,0
Masa 1mb pręta [kg/mb]						0,222	0,888	1,578
Masa prętów wg średnic [kg]						24,2	13,2	129,4
Masa prętów wg gatunków stali [kg]						166,8		
Masa całkowita [kg]						167		

UWAGA: Długość pręta jest długością obliczoną na podstawie wymiarów w osi pręta
(metoda B wg PN-EN ISO 3766:2006)

PROJEKTOWANIE I NADZÓR W BUDOWNICTWIE INŻ. ŁUKASZ CHMIEL
UL. OSIEDLOWA 11, 43-330 WILAMOWICE, tel. 696092663

TEMAT OPRACOWANIA :
BUDOWA SALI GIMNASTYCZNEJ Z ZAPLECZEM ORAZ PRZEBUDOWA KLATKI SCHODOWEJ
PRZY POWIATOWYM ZESPOLE PLACÓWEK -
SZKOLE MISTRZOSTWA SPORTOWEGO SZCZYRK W BUCZKOWICACH
lokalizacja: Buczkowice, ul. Grunwaldzka 220
działki nr 2234/15, 2234/16, 2234/20, 2236/2, 3575
Jedn. ewid. Buczkowice, Obręb: Buczkowice

INWESTOR:
Powiatowy Zespół Placówek
Szkoła Mistrzostwa Sportowego Szczyrk
ul. Grunwaldzka 220, 43-374 Buczkowice

FAZA: PROJ. BUD.
BRANŻA: KONSTR.
DATA: 12.2016

TREŚĆ: PODCIĄG P 1-8

SKALA: 1:20

PROJEKTANT :
inż. Łukasz Chmiel
upr. nr SLK/1942/PWOK/07

RYS.NR K-47

Podciąg P 1-9

Wykonać 1 szt.

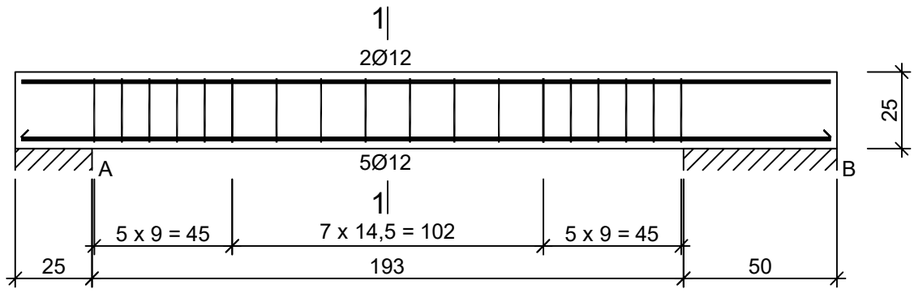

1-1

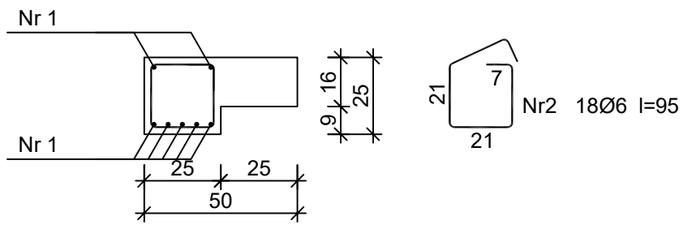

Nr1 7Ø12 l=264

264

Beton	C16/20 (B20)
Stal	34GS
Otulina	c_{nom} =15+5=20 mm

Wykaz zbrojenia

Nr pręta	Średnica [mm]	Długość [cm]	Liczba [szt.] prętów w 1 elemencie	elementów	całkowita prętów	Długość całkowita [m] 34GS Ø6	Ø12
Podciąg P 1-9 - wykonać 1 szt.							
1	12	264	7	1	7		18,48
2	6	95	18	1	18	17,10	
Długość całkowita wg średnic					[m]	17,1	18,5
Masa 1mb pręta					[kg/mb]	0,222	0,888
Masa prętów wg średnic					[kg]	3,8	16,4
Masa prętów wg gatunków stali					[kg]	20,2	
Masa całkowita					[kg]	21	

UWAGA: Długość pręta jest długością obliczoną na podstawie wymiarów w osi pręta (metoda B wg PN-EN ISO 3766:2006)

PROJEKTOWANIE I NADZÓR W BUDOWNICTWIE INŻ. ŁUKASZ CHMIEL
UL. OSIEDLOWA 11, 43-330 WILAMOWICE, tel. 696092663

TEMAT OPRACOWANIA :
BUDOWA SALI GIMNASTYCZNEJ Z ZAPLECZEM ORAZ PRZEBUDOWA KLATKI SCHODOWEJ
PRZY POWIATOWYM ZESPOLE PLACÓWEK -
SZKOLE MISTRZOSTWA SPORTOWEGO SZCZYRK W BUCZKOWICACH
lokalizacja: Buczkowice, ul. Grunwaldzka 220
działki nr 2234/15, 2234/16, 2234/20, 2236/2, 3575
Jedn. ewid. Buczkowice, Obręb: Buczkowice

INWESTOR:
Powiatowy Zespół Placówek
Szkoła Mistrzostwa Sportowego Szczyrk
ul. Grunwaldzka 220, 43-374 Buczkowice

FAZA: PROJ. BUD.
BRANŻA: KONSTR.
DATA: 12.2016

TREŚĆ: PODCIĄG P 1-9

SKALA: 1:20

PROJEKTANT :
inż. Łukasz Chmiel
upr. nr SLK/1942/PWOK/07

RYS.NR K-48

Podciąg P 1-10

Wykonać 1 szt.

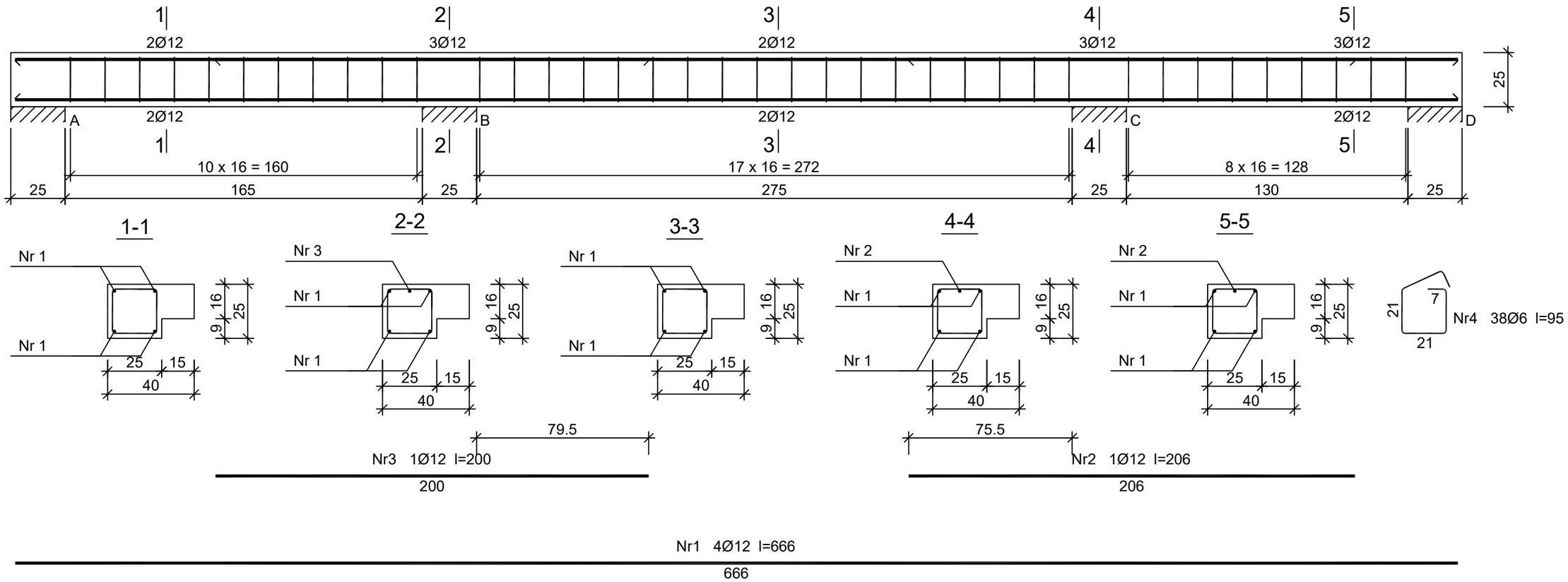

Beton	C16/20 (B20)
Stal	34GS
Otulina	c_{nom} =15+5=20 mm

Wykaz zbrojenia

Nr pręta	Średnica [mm]	Długość [cm]	Liczba [szt.] prętów w 1 elemencie	elementów	całkowita prętów	Długość całkowita [m] 34GS Ø6	Ø12
Podciąg P 1-10 - wykonać 1 szt.							
1	12	666	4	1	4		26,64
2	12	206	1	1	1		2,06
3	12	200	1	1	1		2,00
4	6	95	38	1	38	36,10	
Długość całkowita wg średnic [m]						36,1	30,6
Masa 1mb pręta [kg/mb]						0,222	0,888
Masa prętów wg średnic [kg]						8,0	27,2
Masa prętów wg gatunków stali [kg]						35,2	
Masa całkowita [kg]						36	

UWAGA: Długość pręta jest długością obliczoną na podstawie wymiarów w osi pręta
(metoda B wg PN-EN ISO 3766:2006)

PROJEKTOWANIE I NADZÓR W BUDOWNICTWIE INŻ. ŁUKASZ CHMIEL
UL. OSIEDLOWA 11, 43-330 WILAMOWICE, tel. 696092663

TEMAT OPRACOWANIA :
BUDOWA SALI GIMNASTYCZNEJ Z ZAPLECZEM ORAZ PRZEBUDOWA KLATKI SCHODOWEJ
PRZY POWIATOWYM ZESPOLE PLACÓWEK -
SZKOLE MISTRZOSTWA SPORTOWEGO SZCZYRK W BUCZKOWICACH
lokalizacja: Buczkowice, ul. Grunwaldzka 220
działki nr 2234/15, 2234/16, 2234/20, 2236/2, 3575
Jedn. ewid. Buczkowice, Obręb: Buczkowice

INWESTOR:
Powiatowy Zespół Placówek
Szkoła Mistrzostwa Sportowego Szczyrk
ul. Grunwaldzka 220, 43-374 Buczkowice

FAZA: PROJ. BUD.
BRANŻA: KONSTR.
DATA: 12.2016

TREŚĆ: PODCIĄG P 1-10

SKALA: 1:20

PROJEKTANT :
inż. Łukasz Chmiel
upr. nr SLK/1942/PWOK/07

RYS.NR K-49

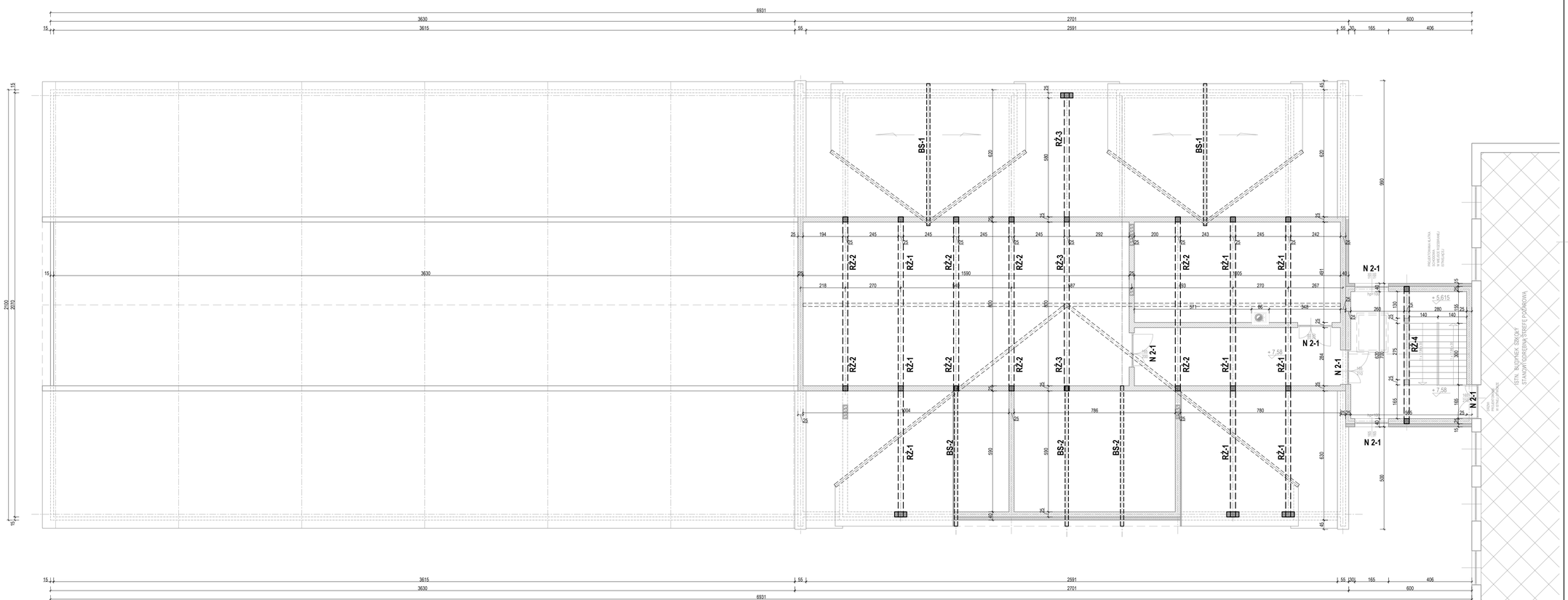

stal St3S
elektrody EA 1.46

STALOWE BELKI BS-1 i BS-2
obudować płytami gipsowo-kartonowymi
ognioodpornymi 2 x 20mm

beton B 20
stal A-III (34GS)

WIENIEC ŻELBETOWY 25/25cm
zbroj. podłużne 4 #12
strzemiona #6 co 25cm

W wieńcach montować pręty
gwintowane M 16
do kotwienia murłaty

PROJEKTOWANIE I NADZÓR W BUDOWNICTWIE INŻ. ŁUKASZ CHMIEL
UL. OSIEDLOWA 11, 43-330 WILAMOWICE, tel. 696052663

TYTUŁ OPRACOWANIA:
BUDOWA SALI GIMNASTYCZNEJ Z ZAPLECZEM ORAZ PRZEBUDOWA KLATKI SCHODOWEJ
PRZY POWIATOWYM ZESPOLE PLACÓWEK -
SZKOLE MISTRZOSTWA SPORTOWEGO SZCZYRK W BUCZKOWICACH
lokalizacja: Buczkowice, ul. Grunwaldzka 22D
działki nr 2234/15, 2234/16, 2234/20, 2236/2, 3575
jedn. ewid. Buczkowice, Obręb: Buczkowice

INWESTOR:
Powiatowy Zespół Placówek
Szkoła Mistrzostw Sportowego Szczyrk
ul. Grunwaldzka 22D, 43-211 Buczkowice

FAZA: PROJ. BUD.
BRANŻA: KONSTR.
DATA: 12.2016

TREŚĆ: KONSTRUKCJA PODDASZA TECHNICZNEGO

SKALA: 1:100

PROJEKTANT:
inż. Łukasz Chmiel
upr. nr SLK/1942/PWOK/07

RYS. NR: K-50

Nadproże N 2-1

Wykonać 7 szt.

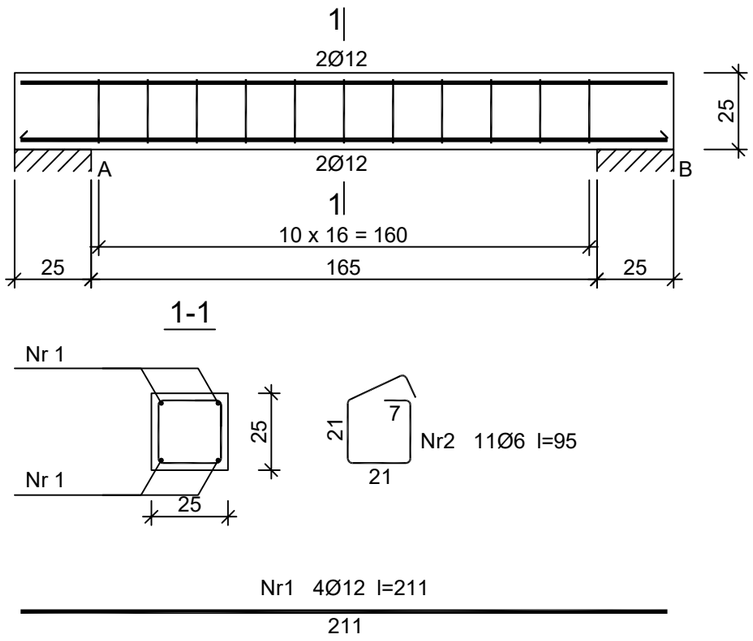

Beton	C16/20	(B20)
Stal	34GS	
Otulina	c_{nom} =15+5=20 mm	

Wykaz zbrojenia

Nr pręta	Średnica [mm]	Długość [cm]	Liczba [szt.] prętów w 1 elemencie	elementów	całkowita prętów	Długość całkowita [m] 34GS Ø6	Ø12
Nadproże N 2-1 - wykonać 7 szt.							
1	12	211	4	7	28		59,08
2	6	95	11	7	77	73,15	
Długość całkowita wg średnic					[m]	73,2	59,1
Masa 1mb pręta					[kg/mb]	0,222	0,888
Masa prętów wg średnic					[kg]	16,3	52,5
Masa prętów wg gatunków stali					[kg]	68,8	
Masa całkowita					[kg]	69	

UWAGA: Długość pręta jest długością obliczoną na podstawie wymiarów w osi pręta
(metoda B wg PN-EN ISO 3766:2006)

PROJEKTOWANIE I NADZÓR W BUDOWNICTWIE INŻ. ŁUKASZ CHMIEL
UL. OSIEDLOWA 11, 43-330 WILAMOWICE, tel. 696092663

TEMAT OPRACOWANIA :
BUDOWA SALI GIMNASTYCZNEJ Z ZAPLECZEM ORAZ PRZEBUDOWA KLATKI SCHODOWEJ
PRZY POWIATOWYM ZESPOLE PLACÓWEK -
SZKOLE MISTRZOSTWA SPORTOWEGO SZCZYRK W BUCZKOWICACH
lokalizacja: Buczkowice, ul. Grunwaldzka 220
działki nr 2234/15, 2234/16, 2234/20, 2236/2, 3575
Jedn. ewid. Buczkowice, Obręb: Buczkowice

INWESTOR:
Powiatowy Zespół Placówek
Szkoła Mistrzostwa Sportowego Szczyrk
ul. Grunwaldzka 220, 43-374 Buczkowice

FAZA: PROJ. BUD.
BRANŻA: KONSTR.
DATA: 12.2016

TREŚĆ
NADPROŻE N 2-1

SKALA: 1:20

PROJEKTANT :
inż. Łukasz Chmiel
upr. nr SLK/1942/PWOK/07

RYS.NR
K-51

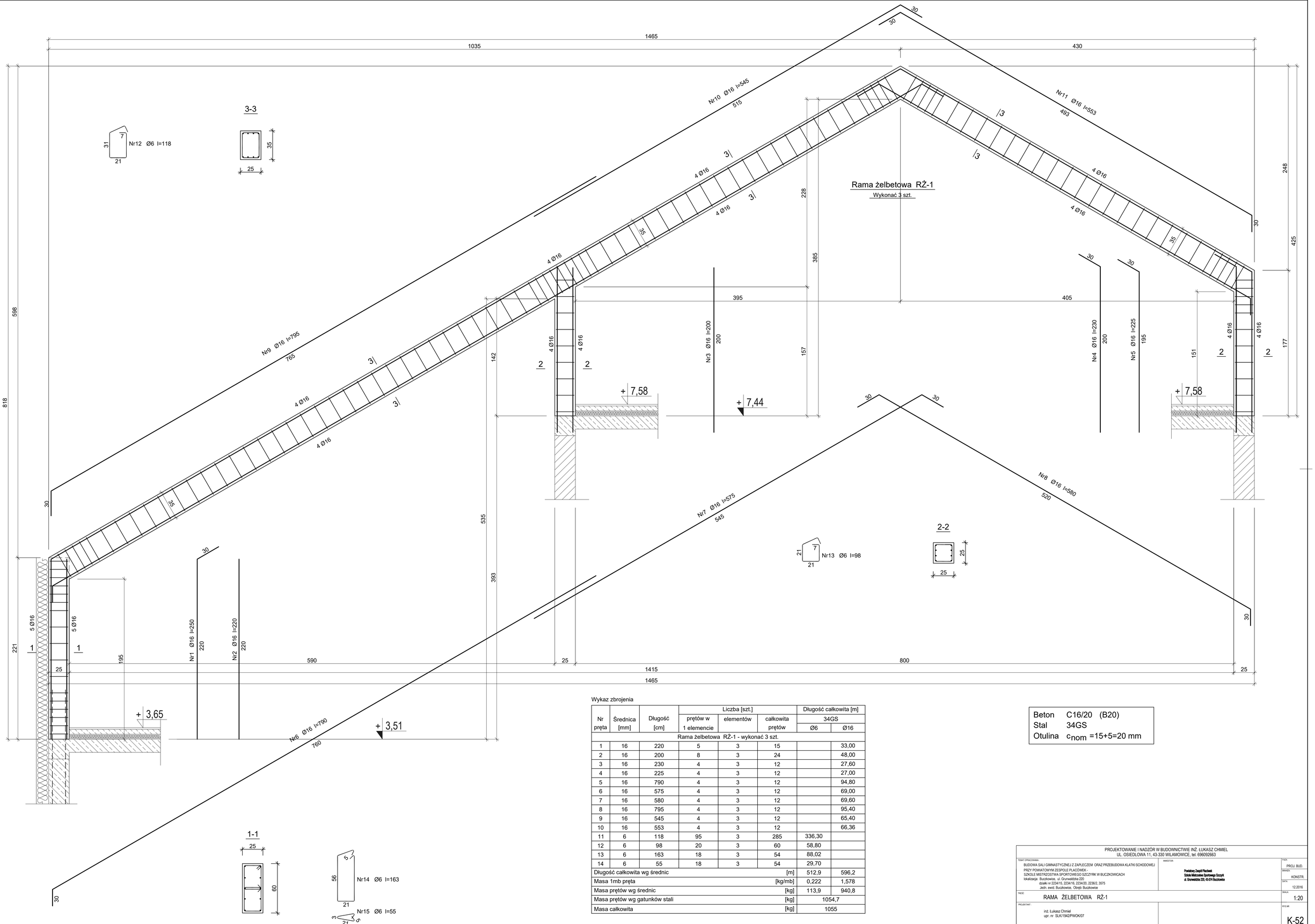

Wykaz zbrojenia

Nr pręta	Średnica [mm]	Długość [cm]	Liczba [szt.] prętów w 1 elemencie	elementów	całkowita prętów	Długość całkowita [m] 34GS Ø6	Ø16
Rama żelbetowa RŻ-1 - wykonać 3 szt.							
1	16	220	5	3	15		33,00
2	16	200	8	3	24		48,00
3	16	230	4	3	12		27,60
4	16	225	4	3	12		27,00
5	16	790	4	3	12		94,80
6	16	575	4	3	12		69,00
7	16	580	4	3	12		69,60
8	16	795	4	3	12		95,40
9	16	545	4	3	12		65,40
10	16	553	4	3	12		66,36
11	6	118	95	3	285	336,30	
12	6	98	20	3	60	58,80	
13	6	163	18	3	54	88,02	
14	6	55	18	3	54	29,70	
Długość całkowita wg średnic					[m]	512,9	596,2
Masa 1mb pręta					[kg/mb]	0,222	1,578
Masa prętów wg średnic					[kg]	113,9	940,8
Masa prętów wg gatunków stali					[kg]	1054,7	
Masa całkowita					[kg]	1055	

Beton	C16/20 (B20)
Stal	34GS
Otulina	c_{nom} =15+5=20 mm

PROJEKTOWANIE I NADZÓR W BUDOWNICTWIE INŻ. ŁUKASZ CHMIEL
UL. OSIEDLOWA 11, 43-330 WILAMOWICE, tel. 696092663

TEMAT OPRACOWANIA:
BUDOWA SALI GIMNASTYCZNEJ Z ZAPLECZEM ORAZ PRZEBUDOWA KLATKI SCHODOWEJ
PRZY POWIATOWYM ZESPOLE PLACÓWEK -
SZKOLE MISTRZOSTWA SPORTOWEGO SZCZYRK W BUCZKOWICACH
lokalizacja: Buczkowice, ul. Grunwaldzka 220
działki nr 2234/15, 2234/16, 2234/20, 2236/2, 3575
Jedn. ewid. Buczkowice, Obręb: Buczkowice

INWESTOR:
Powiatowy Zespół Placówek
Szkoła Mistrzostwa Sportowego Szczyrk
ul. Grunwaldzka 220, 43-370 Buczkowice

FAZA: PROJ. BUD.
BRANŻA: KONSTR.
DATA: 12.2016
SKALA: 1:20
RYS. NR: K-52

TREŚĆ: RAMA ŻELBETOWA RŻ-1

PROJEKTANT:
inż. Łukasz Chmiel
upr. nr SLA/1942/PWOK/07

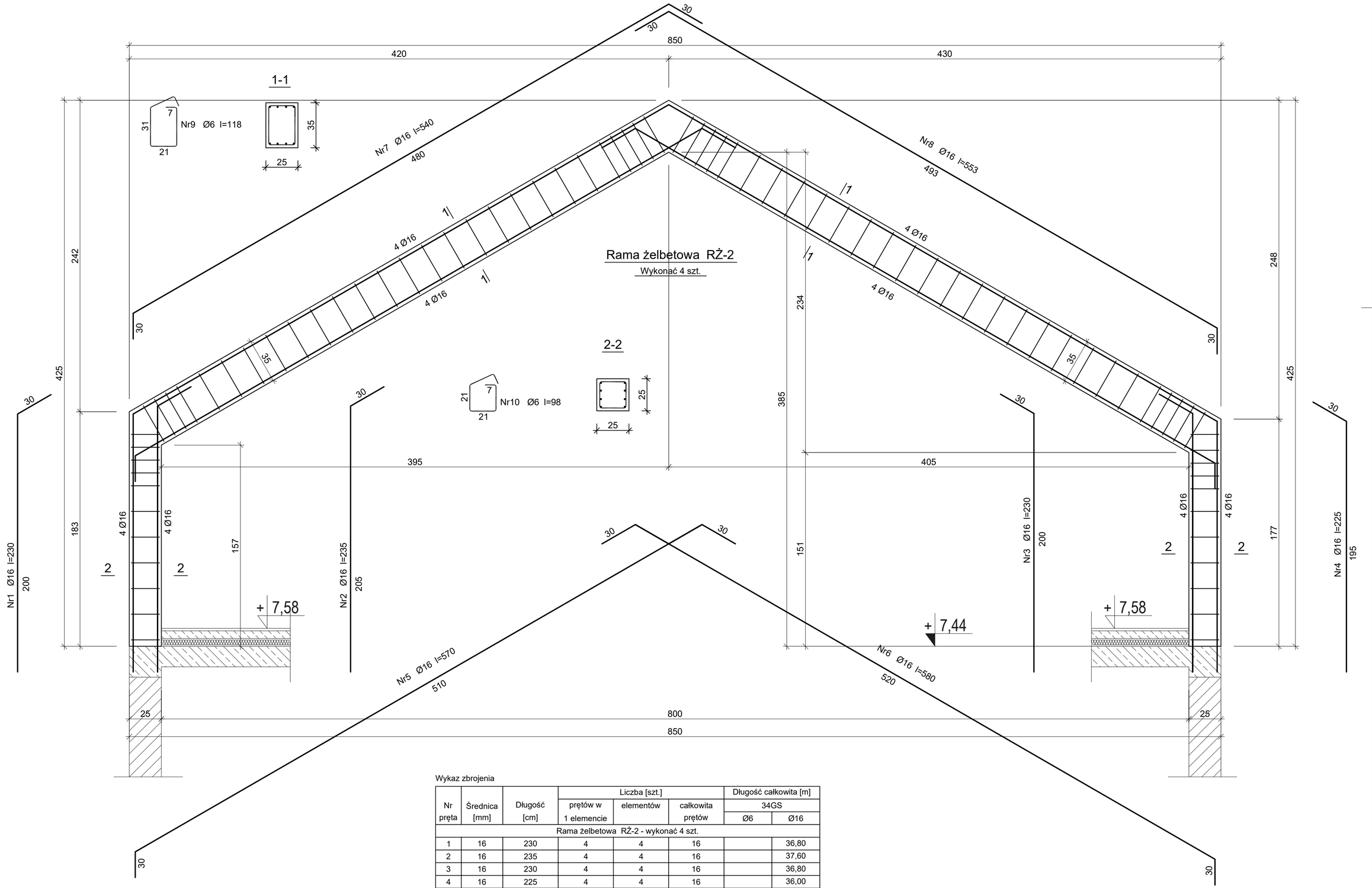

Wykaz zbrojenia

Nr pręta	Średnica [mm]	Długość [cm]	Liczba [szt.] prętów w 1 elemencie	elementów	całkowita prętów	Długość całkowita [m] 34GS Ø6	Ø16
Rama żelbetowa RŻ-2 - wykonać 4 szt.							
1	16	230	4	4	16		36,80
2	16	235	4	4	16		37,60
3	16	230	4	4	16		36,80
4	16	225	4	4	16		36,00
5	16	570	4	4	16		91,20
6	16	580	4	4	16		92,80
7	16	540	4	4	16		86,40
8	16	553	4	4	16		88,48
9	6	118	56	4	224	264,32	
10	6	98	22	4	88	86,24	
Długość całkowita wg średnic					[m]	350,6	506,1
Masa 1mb pręta					[kg/mb]	0,222	1,578
Masa prętów wg średnic					[kg]	77,8	798,6
Masa prętów wg gatunków stali					[kg]	876,4	
Masa całkowita					[kg]	877	

Beton	C16/20 (B20)
Stal	34GS
Otulina	c_{nom} =15+5=20 mm

PROJEKTOWANIE I NADZÓR W BUDOWNICTWIE INŻ. ŁUKASZ CHMIEL
UL. OSIEDLOWA 11, 43-330 WILAMOWICE, tel. 696092663

TEMAT OPRACOWANIA:
BUDOWA SALI GIMNASTYCZNEJ Z ZAPLECZEM ORAZ PRZEBUDOWA KLATKI SCHODOWEJ
PRZY POWIATOWYM ZESPOLE PLACÓWEK -
SZKOLE MISTRZOSTWA SPORTOWEGO SZCZYRK W BUCZKOWICACH
lokalizacja: Buczkowice, ul. Grunwaldzka 220
działki nr 2234/15, 2234/16, 2234/20, 2236/2, 3575
Jedn. ewid. Buczkowice, Obręb: Buczkowice

INWESTOR:
Powiatowy Zespół Placówek
Szkoła Mistrzostwa Sportowego Szczyrk
ul. Grunwaldzka 220, 43-374 Buczkowice

FAZA: PROJ. BUD.
BRANŻA: KONSTR.
DATA: 12.2016

TREŚĆ: RAMA ŻELBETOWA RŻ-2

SKALA: 1:20

PROJEKTANT:
inż. Łukasz Chmiel
upr. nr SLK/1942/PWOK/07

RYS.NR: K-53

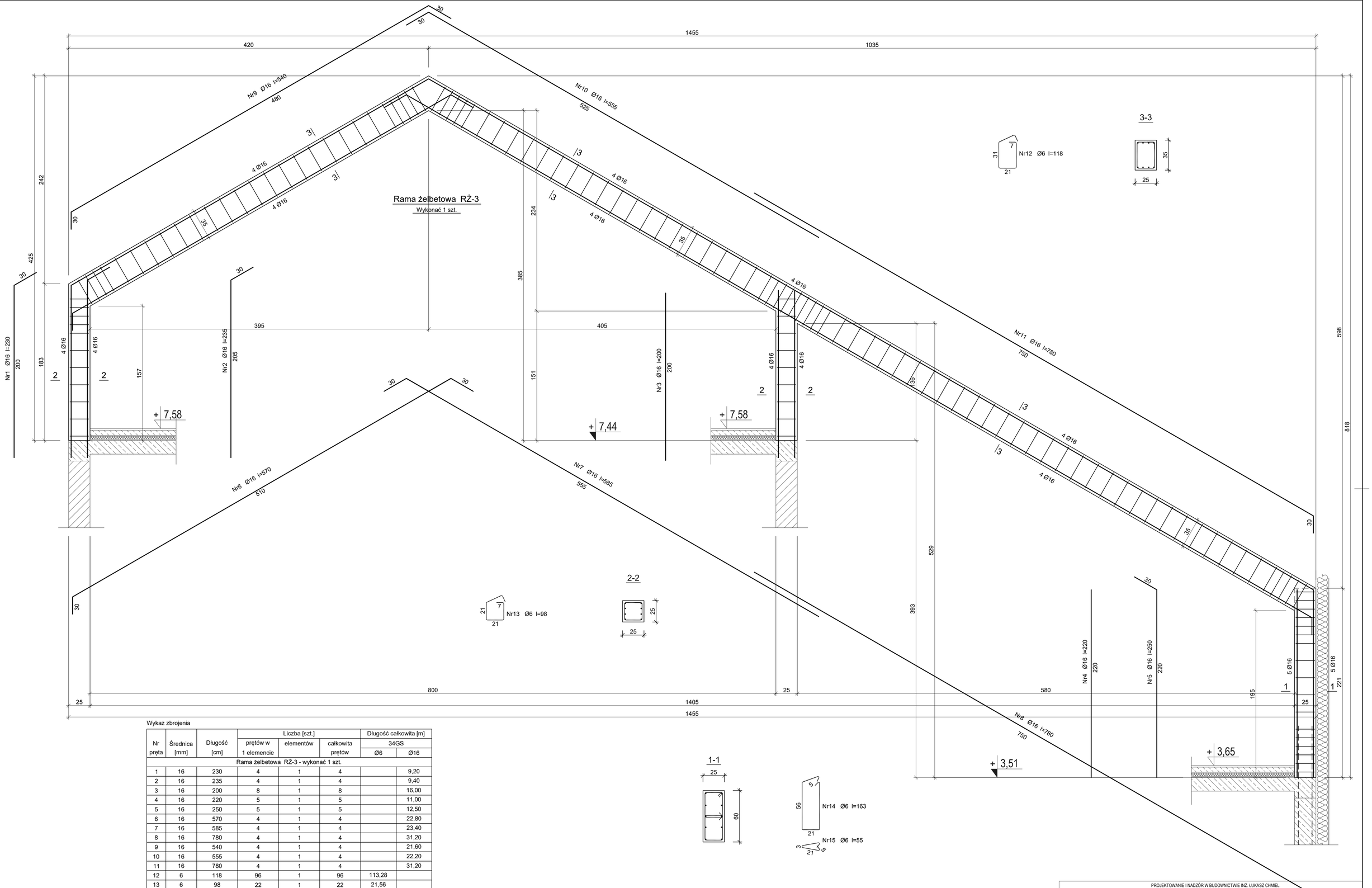

Wykaz zbrojenia

Nr pręta	Średnica [mm]	Długość [cm]	Liczba [szt.] prętów w 1 elemencie	elementów	całkowita prętów	Długość całkowita [m] 34GS Ø6	Ø16
Rama żelbetowa RŻ-3 - wykonać 1 szt.							
1	16	230	4	1	4		9,20
2	16	235	4	1	4		9,40
3	16	200	8	1	8		16,00
4	16	220	5	1	5		11,00
5	16	250	5	1	5		12,50
6	16	570	4	1	4		22,80
7	16	585	4	1	4		23,40
8	16	780	4	1	4		31,20
9	16	540	4	1	4		21,60
10	16	555	4	1	4		22,20
11	16	780	4	1	4		31,20
12	6	118	96	1	96	113,28	
13	6	98	22	1	22	21,56	
14	6	163	18	1	18	29,34	
15	6	55	18	1	18	9,90	
Długość całkowita wg średnic [m]						174,1	210,4
Masa 1mb pręta [kg/mb]						0,222	1,578
Masa prętów wg średnic [kg]						38,7	332,0
Masa prętów wg gatunków stali [kg]						370,7	
Masa całkowita [kg]						371	

Beton	C16/20 (B20)
Stal	34GS
Otulina	c_{nom} =15+5=20 mm

PROJEKTOWANIE I NADZÓR W BUDOWNICTWIE INŻ. ŁUKASZ CHMIEL
UL. OSIEDLOWA 11, 43-330 WILAMOWICE, tel. 696092663

TEMAT OPRACOWANIA:
BUDOWA SALI GIMNASTYCZNEJ Z ZAPLECZEM ORAZ PRZEBUDOWA KLATKI SCHODOWEJ
PRZY POWIATOWYM ZESPOLE PLACÓWEK -
SZKOLE MISTRZOSTWA SPORTOWEGO SZCZYRK W BUCZKOWICACH
lokalizacja: Buczkowice, ul. Grunwaldzka 220
działki nr 2234/15, 2234/16, 2234/20, 2236/2, 3575
Jedn. ewid. Buczkowice, Obręb: Buczkowice

INWESTOR:
Powiatowy Zespół Placówek
Szkoła Mistrzostwa Sportowego Szczyrk
ul. Grunwaldzka 220, 43-314 Buczkowice

30

FAZA: PROJ. BUD.
BRANŻA: KONSTR.
DATA: 12.2016
SKALA: 1:20

TREŚĆ: RAMA ŻELBETOWA RŻ-3

PROJEKTANT:
inż. Łukasz Chmiel
upr. nr SLK/1942/PWOK/07

RYS. NR: K-54

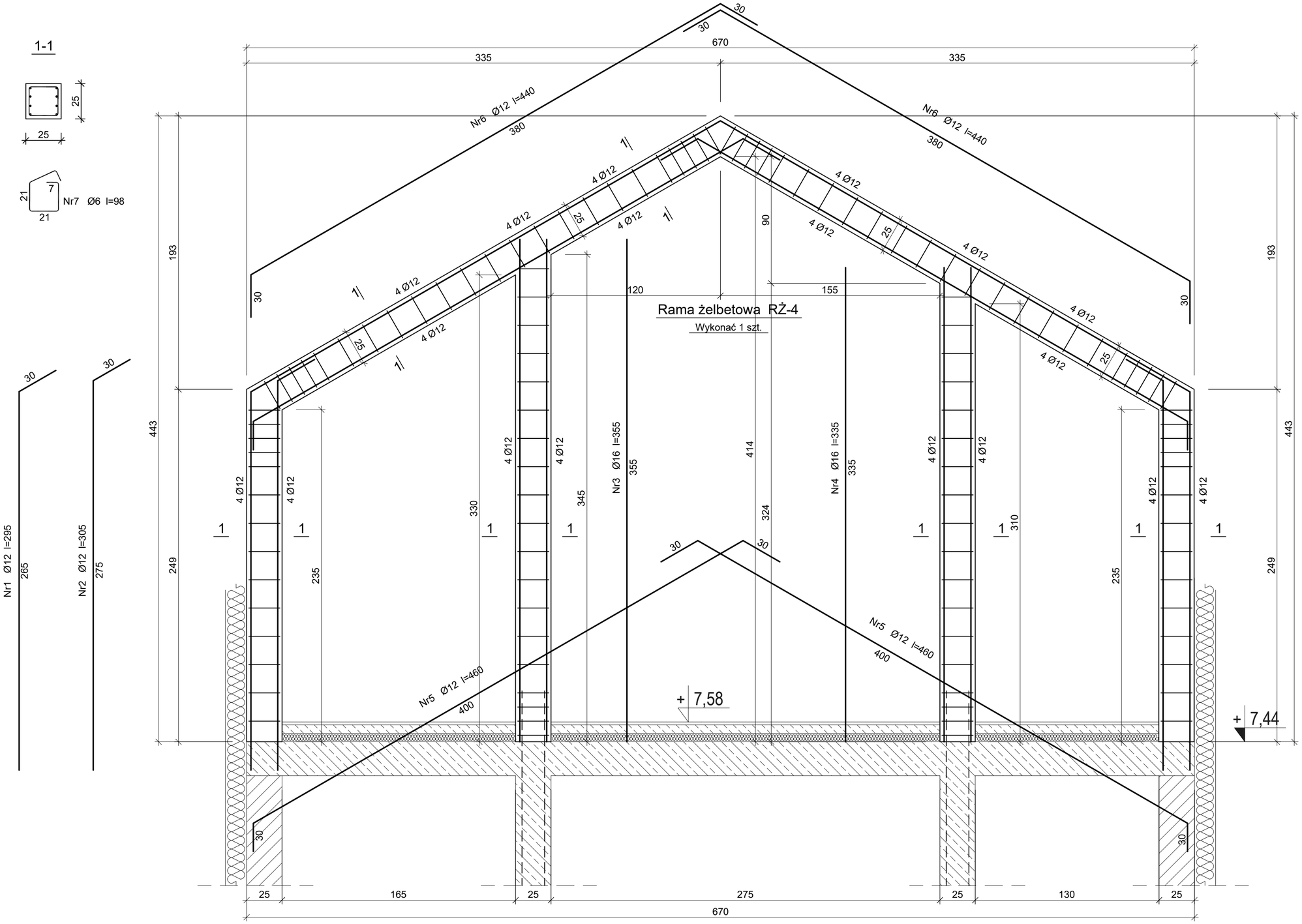

Rama żelbetowa RŻ-4

Wykonać 1 szt.

Wykaz zbrojenia

Nr pręta	Średnica [mm]	Długość [cm]	Liczba [szt.] prętów w 1 elemencie	elementów	całkowita prętów	Długość całkowita [m] 34GS Ø6	Ø12
Rama żelbetowa RŻ-4 - wykonać 1 szt.							
1	12	295	8	1	8		23,60
2	12	305	8	1	8		24,40
3	12	355	8	1	8		28,40
4	12	335	8	1	8		26,80
5	12	460	8	1	8		36,80
6	12	440	8	1	8		35,20
7	6	98	114	1	114	111,72	
Długość całkowita wg średnic					[m]	111,8	175,1
Masa 1mb pręta					[kg/mb]	0,222	0,888
Masa prętów wg średnic					[kg]	24,8	155,5
Masa prętów wg gatunków stali					[kg]	180,3	
Masa całkowita					[kg]	181	

Beton C16/20 (B20)
Stal 34GS
Otulina c_{nom} =15+5=20 mm

PROJEKTOWANIE I NADZÓR W BUDOWNICTWIE INŻ. ŁUKASZ CHMIEL
UL. OSIEDLOWA 11, 43-330 WILAMOWICE, tel. 696092663

TEMAT OPRACOWANIA:
BUDOWA SALI GIMNASTYCZNEJ Z ZAPLECZEM ORAZ PRZEBUDOWA KLATKI SCHODOWEJ PRZY POWIATOWYM ZESPOLE PLACÓWEK - SZKOLE MISTRZOSTWA SPORTOWEGO SZCZYRK W BUCZKOWICACH
lokalizacja: Buczkowice, ul. Grunwaldzka 220
działki nr 2234/15, 2234/16, 2234/20, 2236/2, 3575
Jedn. ewid. Buczkowice, Obręb: Buczkowice

INWESTOR:
Powiatowy Zespół Placówek
Szkoła Mistrzostwa Sportowego Szczyrk
ul. Grunwaldzka 220, 43-374 Buczkowice

FAZA: PROJ. BUD.
BRANŻA: KONSTR.
DATA: 12.2016

TREŚĆ: RAMA ŻELBETOWA RŻ-4
SKALA: 1:20

PROJEKTANT:
inż. Łukasz Chmiel
upr. nr SLK/1942/PWOK/07

RYS.NR K-55

Belka stalowa BS-1

Wykonać 2 szt.

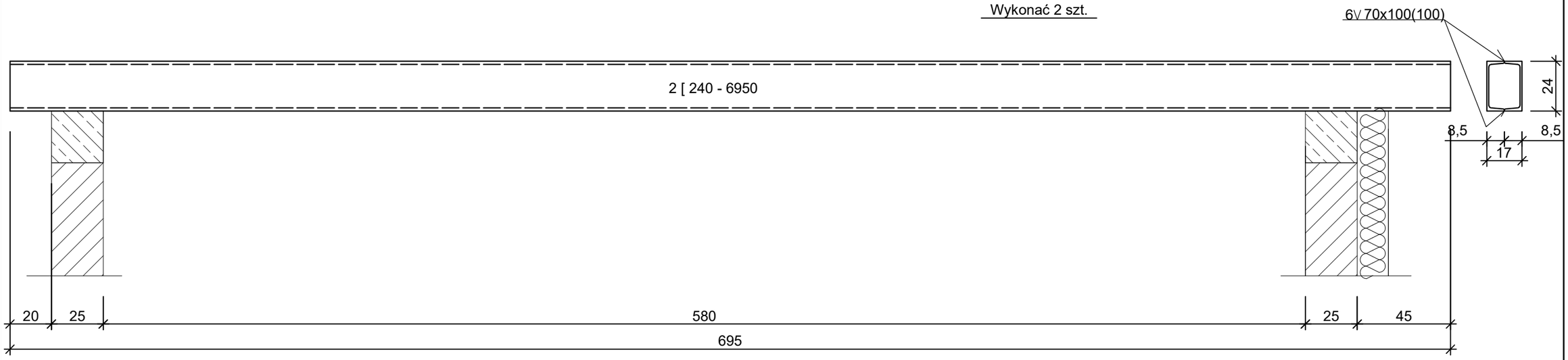

Belka stalowa BS-2

Wykonać 3 szt.

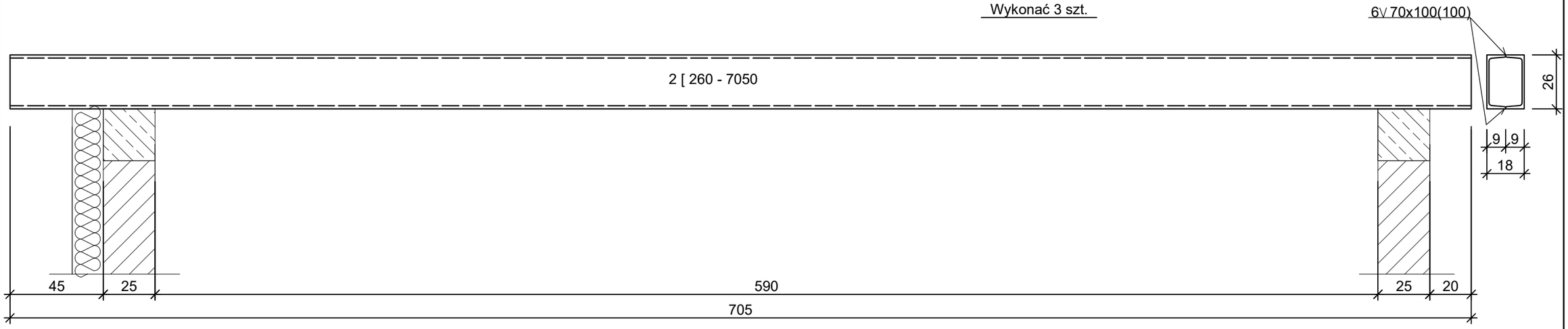

stal St3S
elektrody EA 1.46

STALOWE BELKI BS-1 i BS-2
obudować płytami gipsowo-kartonowymi
ognioodpornymi 2 x 20mm

PROJEKTOWANIE I NADZÓR W BUDOWNICTWIE INŻ. ŁUKASZ CHMIEL
UL. OSIEDLOWA 11, 43-330 WILAMOWICE, tel. 696092663

TEMAT OPRACOWANIA : BUDOWA SALI GIMNASTYCZNEJ Z ZAPLECZEM ORAZ PRZEBUDOWA KLATKI SCHODOWEJ PRZY POWIATOWYM ZESPOLE PLACÓWEK - SZKOLE MISTRZOSTWA SPORTOWEGO SZCZYRK W BUCZKOWICACH lokalizacja: Buczkowice, ul. Grunwaldzka 220 działki nr 2234/15, 2234/16, 2234/20, 2236/2, 3575 Jedn. ewid. Buczkowice, Obręb: Buczkowice	INWESTOR: **Powiatowy Zespół Placówek** **Szkoła Mistrzostwa Sportowego Szczyrk** **ul. Grunwaldzka 220, 43-374 Buczkowice**	FAZA: PROJ. BUD. BRANŻA: KONSTR. DATA: 12.2016
TREŚĆ BELKI STALOWE BS-1, BS-2		SKALA: 1:20
PROJEKTANT : inż. Łukasz Chmiel upr. nr SLK/1942/PWOK/07		RYS.NR K-56

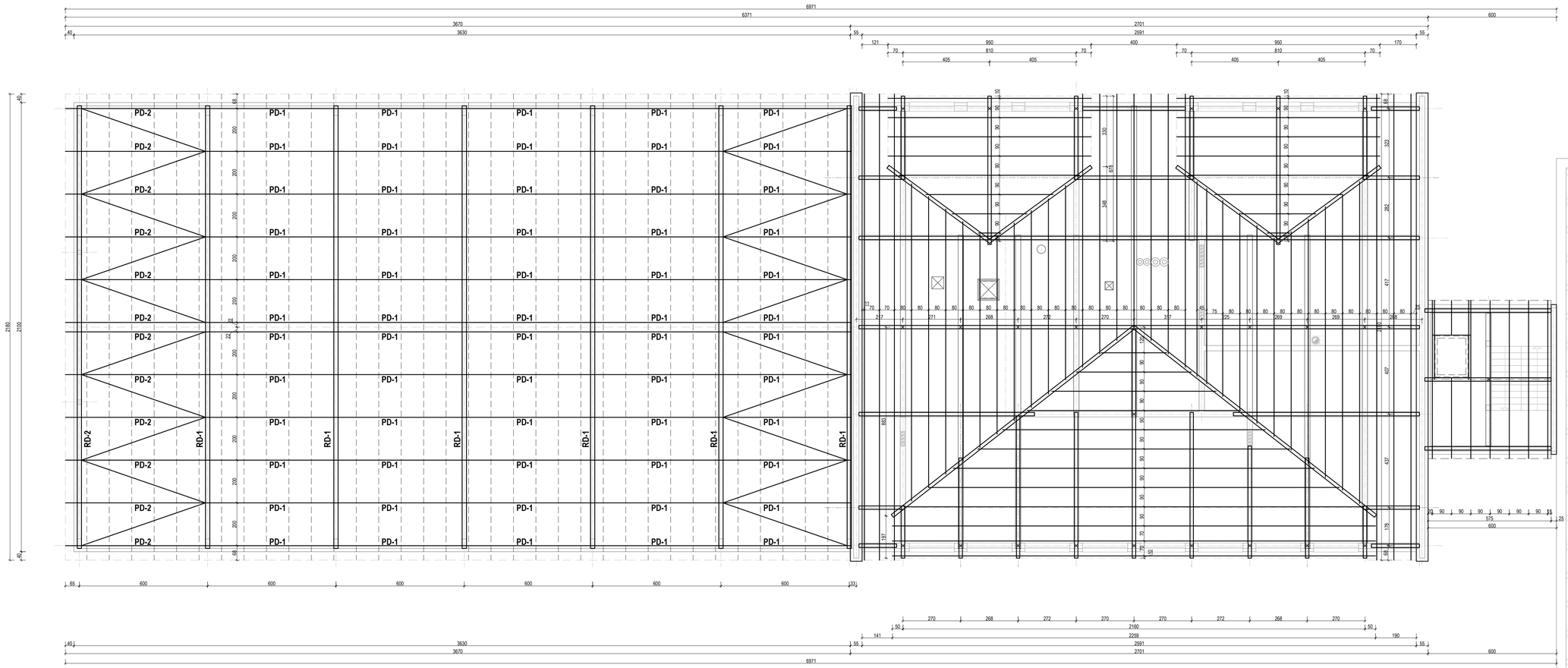

Drewno klejone klas:
GL 32c - rama główna RD-1 i RD-2
GL24h - płatwie, rygle podłużne i poprzeczne
wg PN-EN 1194

drewno z gatunków iglastych klasy C 24

stężenia
pręt d=20
+ śruba rzymska M20

krokwie - 10/24cm
murłaty - 16/16cm
płatwie - 16/26cm
naroźnice - 16/26cm

PROJEKTOWANIE I NADZÓR W BUDOWNICTWIE INŻ. ŁUKASZ CHMIEL
UL. OSIEDLOWA 11, 43-330 WILAMOWICE, tel. 696052663

TYTUŁ OPRACOWANIA:
BUDOWA SALI GIMNASTYCZNEJ Z ZAPLECZEM ORAZ PRZEBUDOWA KLATKI SCHODOWEJ PRZY POWIATOWYM ZESPOLE PLACÓWEK - SZKOLE MISTRZOSTWA SPORTOWEGO SZCZYRK W BUCZKOWICACH
lokalizacja: Buczkowice, ul. Grunwaldzka 220
działki nr 2234/15, 2234/16, 2234/20, 2236/2, 3575
Jedn. ewid. Buczkowice, Obręb: Buczkowice

INWESTOR:
Powiatowy Zespół Placówek Szkoła Mistrzostwa Sportowego Szczyrk ul. Grunwaldzka 220, 43-370 Buczkowice

FAZA: PROJ. BUD.
BRANŻA: KONSTR.
DATA: 12.2016
SKALA: 1:100

TREŚĆ:
KONSTRUKCJA DACHU

PROJEKTANT:
inż. Łukasz Chmiel
upr. nr SLK/1942/PWOK/07

RYS. NR:
K-57

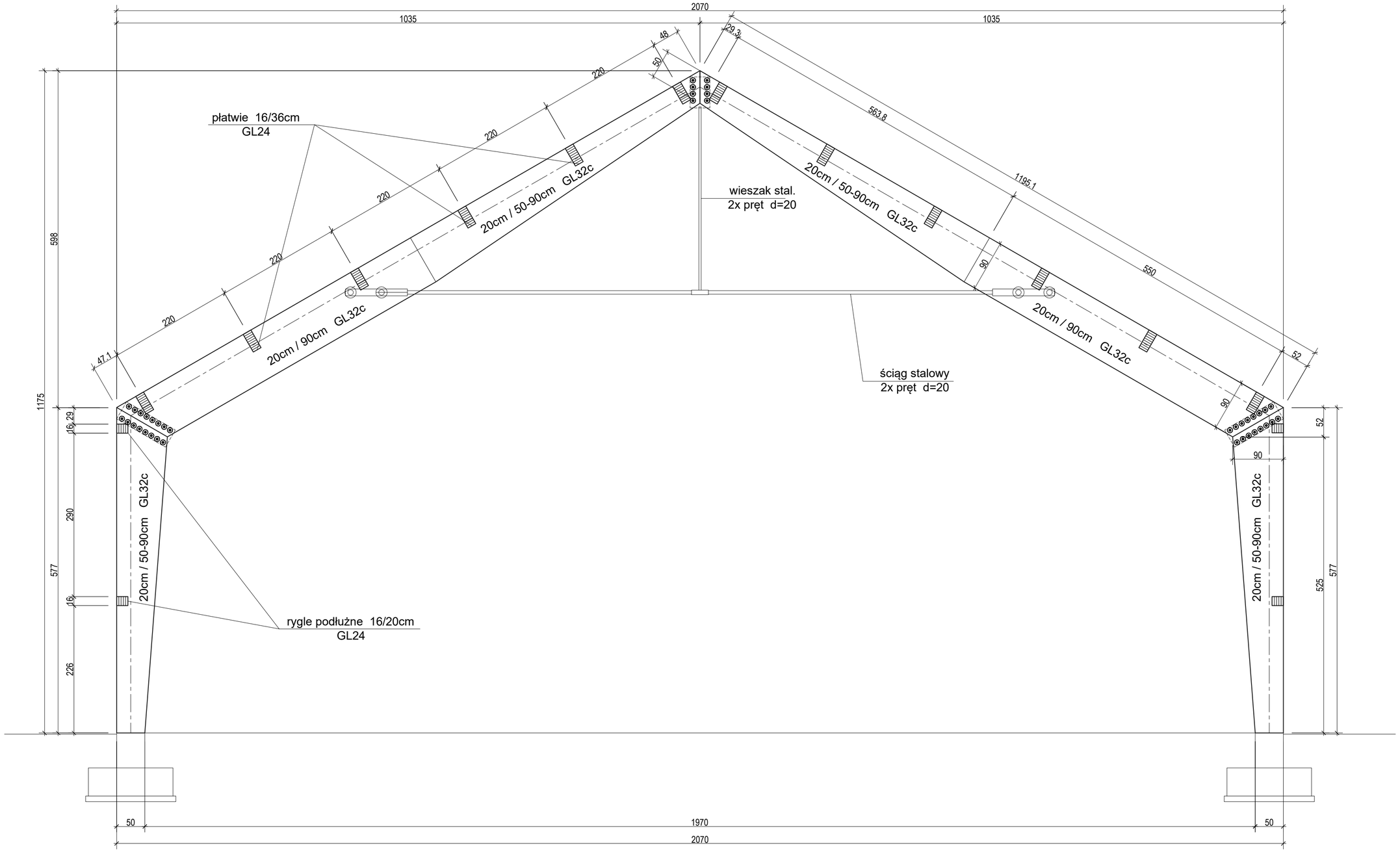

połączenia i okucia stalowe
dobierze wykonawca konstrukcji
z drewna klejonego

Drewno klejone klas:
GL 32c - rama główna RD-1 i RD-2
GL24h - płatwie, rygle podłużne i poprzeczne
wg PN-EN 1194

PROJEKTOWANIE I NADZÓR W BUDOWNICTWIE INŻ. ŁUKASZ CHMIEL
UL. OSIEDLOWA 11, 43-330 WILAMOWICE, tel. 696092663

TEMAT OPRACOWANIA:
BUDOWA SALI GIMNASTYCZNEJ Z ZAPLECZEM ORAZ PRZEBUDOWA KLATKI SCHODOWEJ
PRZY POWIATOWYM ZESPOLE PLACÓWEK -
SZKOLE MISTRZOSTWA SPORTOWEGO SZCZYRK W BUCZKOWICACH
lokalizacja: Buczkowice, ul. Grunwaldzka 220
działki nr 2234/15, 2234/16, 2234/20, 2236/2, 3575
Jedn. ewid. Buczkowice, Obręb: Buczkowice

INWESTOR:
Powiatowy Zespół Placówek
Szkoła Mistrzostwa Sportowego Szczyrk
ul. Grunwaldzka 220, 43-374 Buczkowice

FAZA: PROJ. BUD.
BRANŻA: KONSTR.
DATA: 12.2016

TREŚĆ: RAMA Z DREWNA KLEJONEGO RD-1

SKALA: 1:50

PROJEKTANT:
inż. Łukasz Chmiel
upr. nr SLK/1942/PWOK/07

RYS.NR: K-58

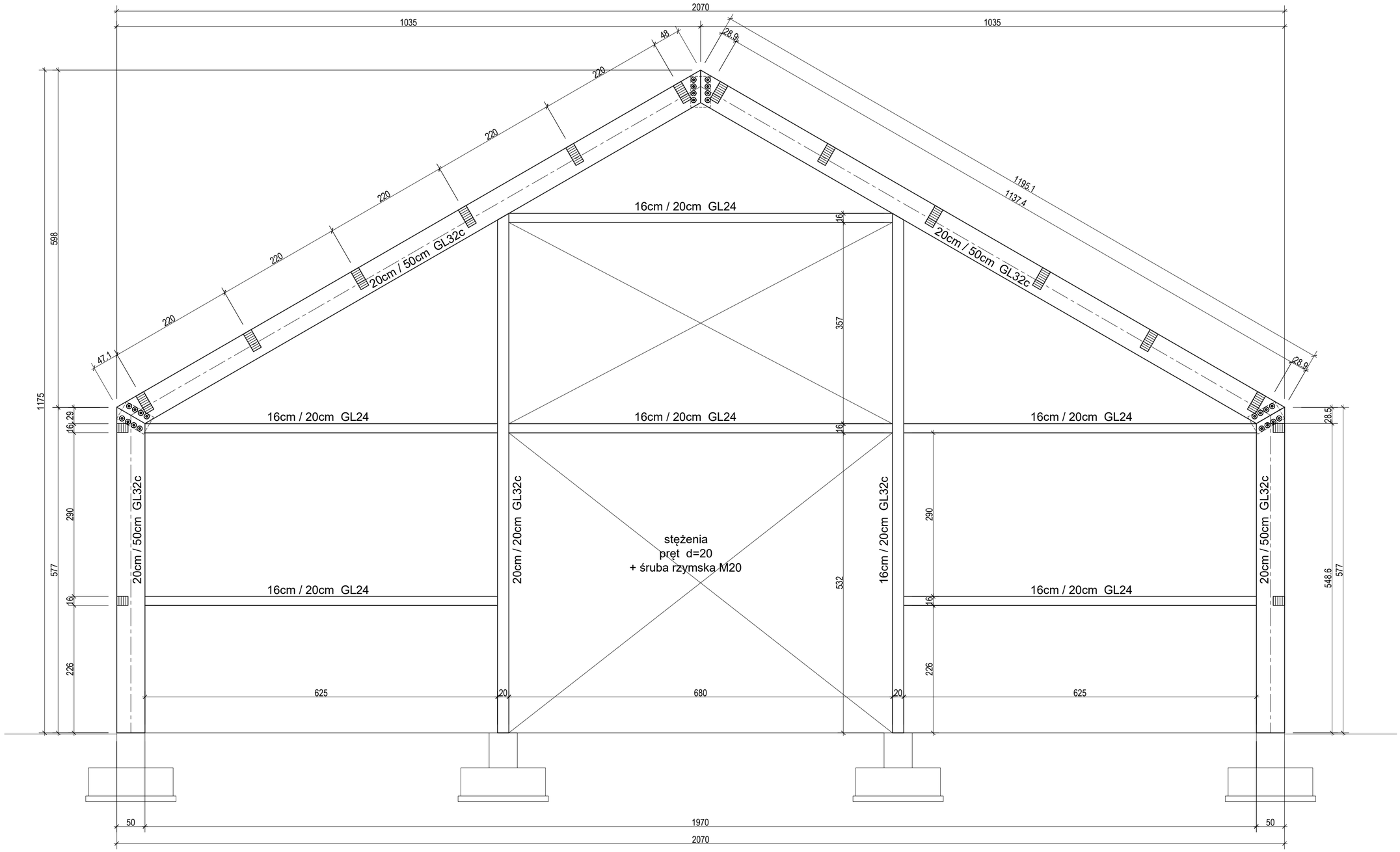

połączenia i okucia stalowe
dobierze wykonawca konstrukcji
z drewna klejonego

Drewno klejone klas:
GL 32c - rama główna RD-1 i RD-2
GL24h - płatwie, rygle podłużne i poprzeczne
wg PN-EN 1194

PROJEKTOWANIE I NADZÓR W BUDOWNICTWIE INŻ. ŁUKASZ CHMIEL
UL. OSIEDLOWA 11, 43-330 WILAMOWICE, tel. 696092663

TEMAT OPRACOWANIA:
BUDOWA SALI GIMNASTYCZNEJ Z ZAPLECZEM ORAZ PRZEBUDOWA KLATKI SCHODOWEJ
PRZY POWIATOWYM ZESPOLE PLACÓWEK -
SZKOLE MISTRZOSTWA SPORTOWEGO SZCZYRK W BUCZKOWICACH
lokalizacja: Buczkowice, ul. Grunwaldzka 220
działki nr 2234/15, 2234/16, 2234/20, 2236/2, 3575
Jedn. ewid. Buczkowice, Obręb: Buczkowice

INWESTOR:
Powiatowy Zespół Placówek
Szkole Mistrzowskiej Sportowego Szczyrk
ul. Grunwaldzka 220, 43-374 Buczkowice

FAZA: PROJ. BUD.
BRANŻA: KONSTR.
DATA: 12.2016

TREŚĆ:
RAMA Z DREWNA KLEJONEGO RD-2 (ściana szczytowa)

SKALA: 1:50

PROJEKTANT:
inż. Łukasz Chmiel
upr. nr SLK/1942/PWOK/07

RYS.NR
K-59

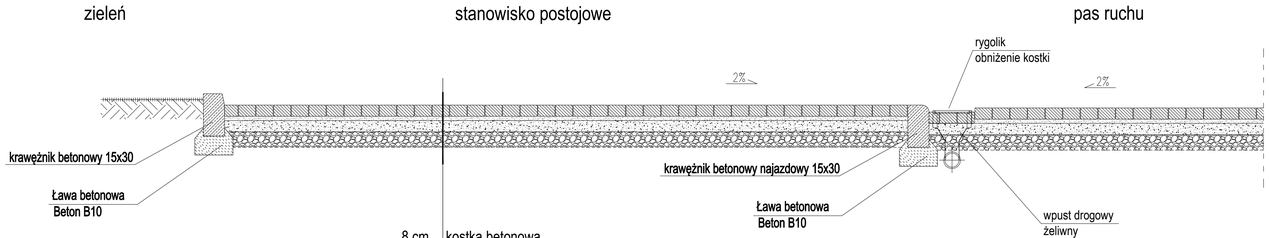

8 cm	kostka betonowa
5 cm	podsypka piaskowa 0 - 4 stabilizowana cementem
25 cm	warstwa stabilizacyjna - kruszywo 0 - 32
30 cm	wymiana podłoża - kruszywo naturalne 0 - 64
	geowłóknina
	grunt rodzimy

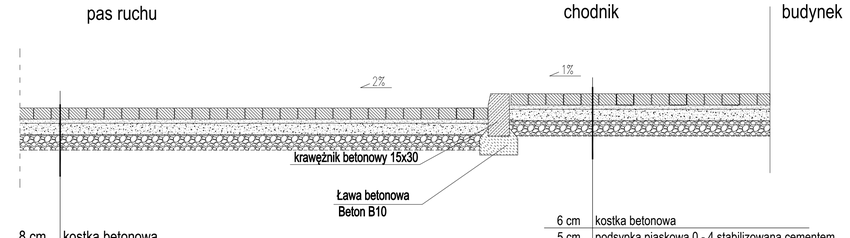

8 cm	kostka betonowa
5 cm	podsypka piaskowa 0 - 4 stabilizowana cementem
25 cm	warstwa stabilizacyjna - kruszywo 0 - 32
30 cm	wymiana podłoża - kruszywo naturalne 0 - 64
	geowłóknina
	grunt rodzimy

6 cm	kostka betonowa
5 cm	podsypka piaskowa 0 - 4 stabilizowana cementem
15 cm	warstwa stabilizacyjna - kruszywo 0 - 32
30 cm	wymiana podłoża - kruszywo naturalne 0 - 64
	geowłóknina
	grunt rodzimy

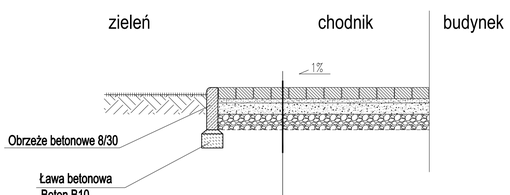

6 cm	kostka betonowa
5 cm	podsypka piaskowa 0 - 4 stabilizowana cementem
15 cm	warstwa stabilizacyjna - kruszywo 0 - 32
30 cm	wymiana podłoża - kruszywo naturalne 0 - 64
	geowłóknina
	grunt rodzimy

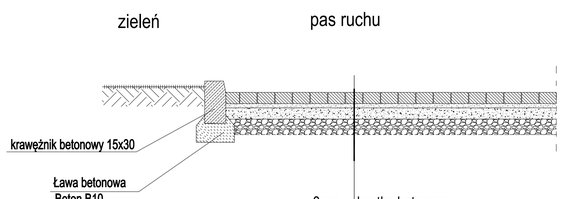

8 cm	kostka betonowa
5 cm	podsypka piaskowa 0 - 4 stabilizowana cementem
25 cm	warstwa stabilizacyjna - kruszywo 0 - 32
30 cm	wymiana podłoża - kruszywo naturalne 0 - 64
	geowłóknina
	grunt rodzimy

PROJEKTOWANIE I NADZÓR W BUDOWNICTWIE INŻ. ŁUKASZ CHMIEL
UL. OSIEDLOWA 11, 43-330 WILAMOWICE, tel. 696092663

TEMAT OPRACOWANIA:
BUDOWA SALI GIMNASTYCZNEJ Z ZAPLECZEM ORAZ PRZEBUDOWA KLATKI SCHODOWEJ
PRZY POWIATOWYM ZESPOLE PLACÓWEK -
SZKOLE MISTRZOSTWA SPORTOWEGO SZCZYRK W BUCZKOWICACH
lokalizacja: Buczkowice, ul. Grunwaldzka 220
działki nr 2234/15, 2234/16, 2234/20, 2236/2, 3575
Jedn. ewid. Buczkowice, Obręb: Buczkowice

INWESTOR:
Powiatowy Zespół Placówek
Szkoła Mistrzostwa Sportowego Szczyrk
ul. Grunwaldzka 220, 43-374 Buczkowice

FAZA: PROJ. BUD.
BRANŻA: KONSTR.
DATA: 12.2016
SKALA: 1:20
RYS. NR: K-60

TREŚĆ: PRZEKROJE POWIERZCHNI UTWARDZONYCH DZIAŁKI

PROJEKTANT:
inż. Łukasz Chmiel
upr. nr SLK/1942/PWOK/07