SEPARATOR KOALESCENCYJNY

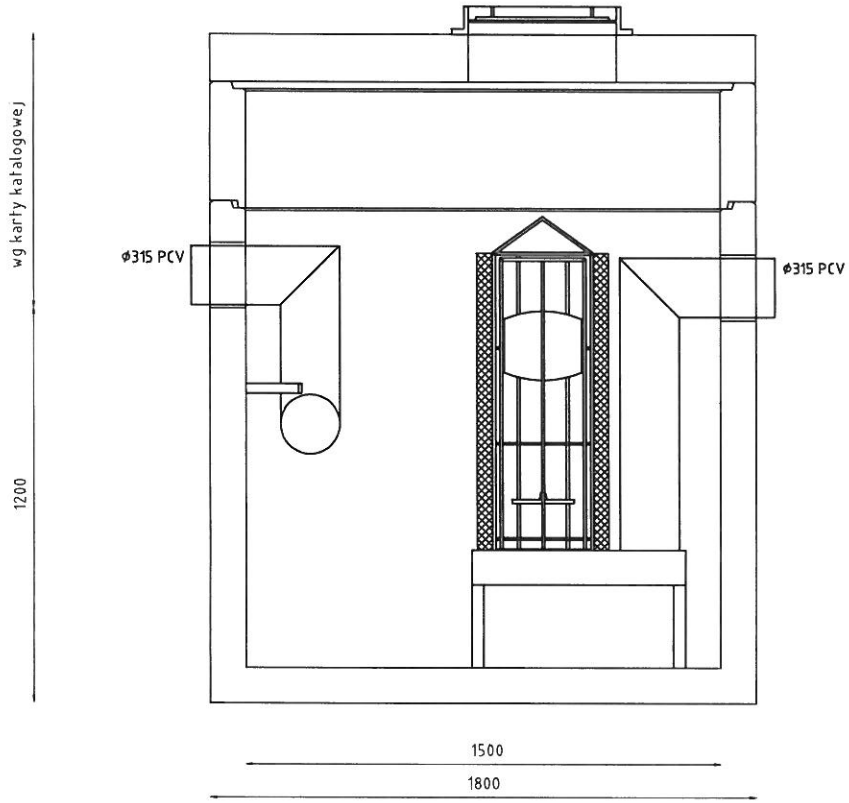

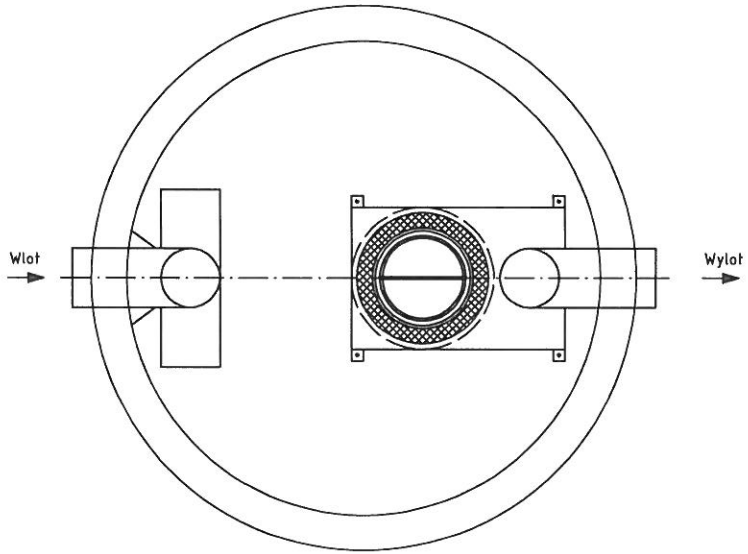

Podane wymiary nie uwzględniają grubości styków.

Wykonawca:	FIRMA PROJEKTOWA "KONSPRO"; Oświęcim, ul.Ceglana 3		
Inwestor:	ZARZĄD DRÓG POWIATOWYCH W BIELSKU-BIAŁEJ UL.REGERA BIELSKO-BIAŁA 43-382		
Temat:	PROJEKT BUDOWLANO-WYKONAWCZY PRZEBUDOWY DROGI POWIATOWE 44825 HAŁCNÓW-KOZY-PODLESIE, UL. JANA III SOBIESKIEGO WRAZ Z BUDOWĄ ODWODNIENIA I OŚWIETLENIA W KOZACH		Data: 07.2012r
Tytuł rysunku:	SCHEMAT SEPARATORA KOALESCENCYJNEGO		Skala: 1:20:10
Projektował:	mgr inż. Adam Bujarowicz Nr upr. w spec. sieci 46/86	Podpis:	Nr rys.: 16
Sprawdził:	mgr inż. Romana Toczyłowska Nr upr. w spec. sieci 79/86	Podpis:	
			KONSPRO