SZCZEGÓŁY KONSTRUKCYJNE ELEMENTÓW DROGOWYCH
skala 1:10, 1:20

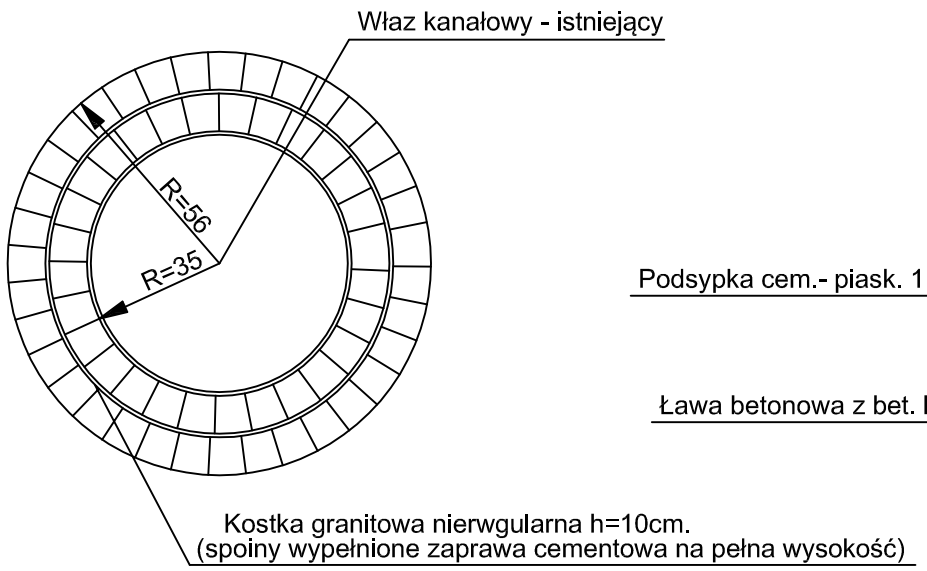

Ściek prefabrykowany SW1457-3

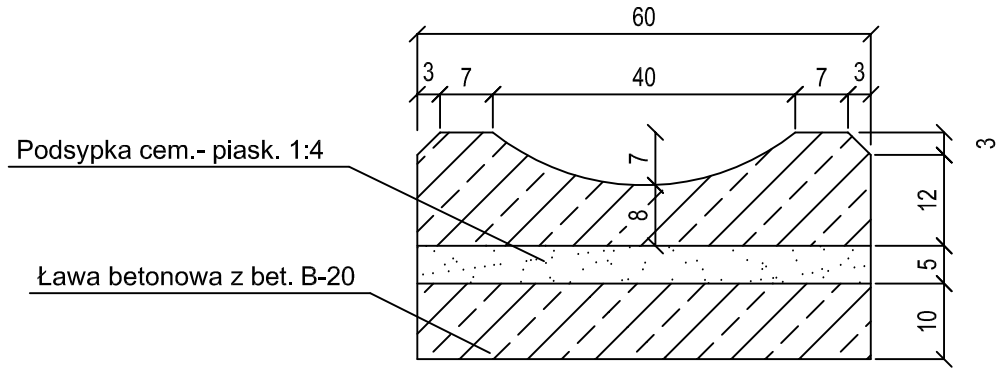

Szczegół połączenia nawierzchni istniejącej z projektowaną

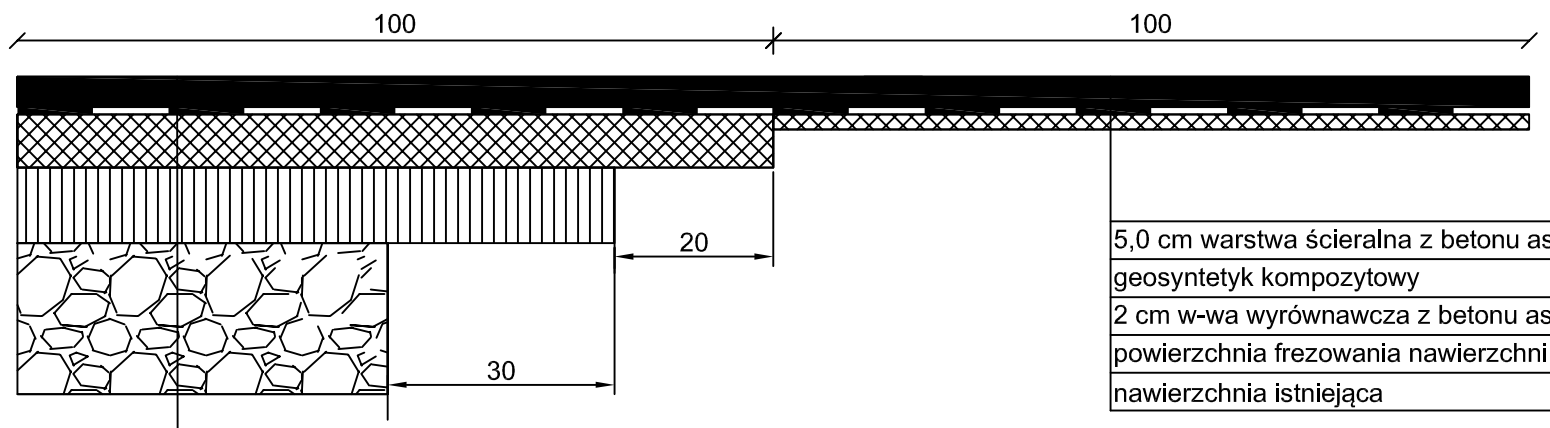

Wymagane parametry techniczne geosyntetyku(kompozyt siatki i włókniny)
Wytrzymałość na rozciąganie (wzdłuż i wszerz pasma) 50 kN/m
Wydłużenie przy zerwaniu (wzdłuż i wszerz pasma) 12 %
Wytrzymałość na temperaturę min. 190 C

5,0 cm warstwa ścieralna z betonu asfaltowego 0-12,8 mm
geosyntetyk kompozytowy
6,0 cm warstwa wiążąca z betonu asfaltowego 0-25 mm
7,0 cm podbudowa z betonu asfaltowego 0-25 mm
25-45 cm podbudowa z tłucznia kamiennego stabilizowanego mech. 0-63 mm
25 cm materac z kruszywa łamanego stabilizowanego mechanicznie 0/63 mm, owinięty geosiatką
25 cm materac z kruszywa łamanego stabilizowanego mechanicznie 31,5/63 mm, owinięty geosiatką
10 cm podsypka piaskowa
geokompozyt drenarski (warstwa separacyjno-drenażowa)

Wymagane parametry techniczne geowłókniny

- Geowłóknina wykonana z termicznie utwardzanych włókien ciągłych PP oraz włókien rdzeniowych i otoczkowych z PP/PE
- masa powierzchniowa 120 g/m2
- wytrzymałość na rozciąganie -wzdłuż i wszerz pasma 7,0 kN/m
- wydłużenie wzgledne przy maksymalnym obciążeniu 24%
- opór na przebicie CBR 1,3KN
- umowny wymiar porów Q90 -0,17 mm
- wodoprzepuszczalność prostopadła do płaszczyzny geowłókniny przy dh wody=50mm - 110l/m2s

Parametry geosiatki:

- siatka z włókien poliestrowych pokrytych powłoką polimerową
- oczka siatki o wymiarach 30x30mm
- wytrzymałość na rozciąganie wzdłuż i w poprzek 50kN/m
- wydłużenie przy zerwaniu 12%

Parametry techniczne geokompozytu:

- Gekompozyt siatki polietylenowej z jednej strony pokrytej geowłókniną od spodu folią LDPE grubosci 0,32mm
- masa powierzchniowa 935 g/m2
- wytrzymałość na rozciąganie -wzdłuż i wszerz pasma 13 kN/m
- opór na przebicie CBR 2,65KN
- umowny wymiar porów Q90 -0,15 mm
- wodoprzepuszczalność prostopadła do płaszczyzny geowłókniny przy dh wody=50mm - 100l/m2s

ZAKŁAD INŻYNIERYJNY "GEOREM"
mgr inż. Andrzej Kubański
41-200 Sosnowiec
ul. Mikołajczyka 59a
tel./fax (0-32) 266-20-26 lub 27 georem@georem.pl

ZAMAWIAJĄCY: Powiat Bielski, ul. Piastowska 40, 43-300 Bielsko-Biała

INWESTOR: Zarząd Dróg Powiatowych w Bielsku-Białej, ul. T. Regera 81, 43-300 Bielsko-Biała

NAZWA OPRACOWANIA: PROJEKT WYKONAWCZY

Zabezpieczenie i stabilizacja osuwiska na drodze powiatowej 4469S w miejscowości Bestwina w km 1+250 w ramach Projektu Osłona Przeciwosuwiskowa zadanie: Likwidacja osuwiska na drodze powiatowej 4469S w miejscowości Bestwina w km 1+250 (ID 24/PB/5)

TYTUŁ RYSUNKU: Szczegóły konstrukcyjne elementów drogowych

	IMIĘ, NAZWISKO	NR UPR.	PODPIS	RYS. NR:
PROJEKTOWAŁ:	mgr inż. Sebastian Bielski			11
PROJEKTOWAŁA:	mgr inż. Krystyna Kebsol	374/91		
PROJEKTOWAŁ:	mgr inż. Milan Sternik	213/02		SKALA: 1:10,1:20
PROJEKTOWAŁ:	mgr inż. Konrad Wanik	SLK/1636/POOK/07 SLK/2124/OWOK/08		
SPRAWDZIŁ:	inż. Jarosław Frycz	SLK/0778/POOD/05		DATA: listopad 2009
SPRAWDZIŁ:	mgr inż. Kazimierz Spyra	38/2003		

Wszelkie prawa dotyczące ochrony własności intelektualnej zastrzeżone

Format A3