RZUT Z GÓRY
1:50

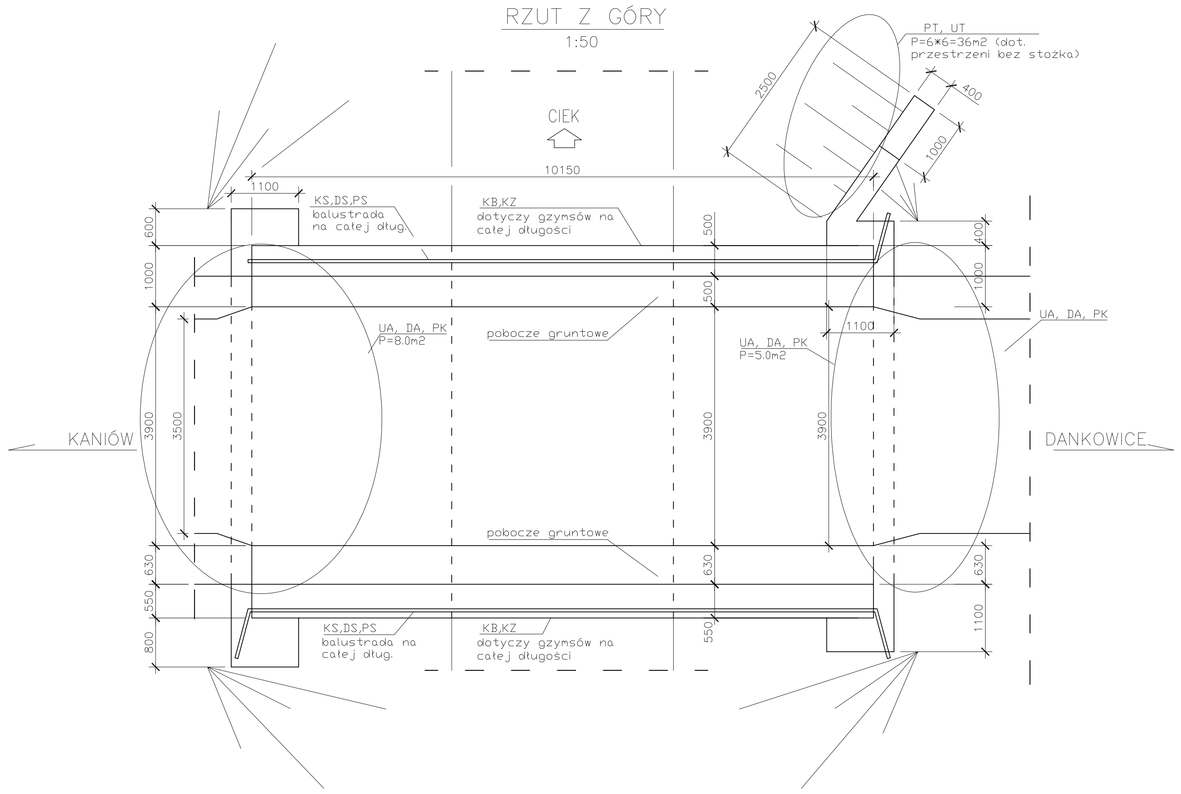

WIDOK OD STRONY WYLOTU
1:50

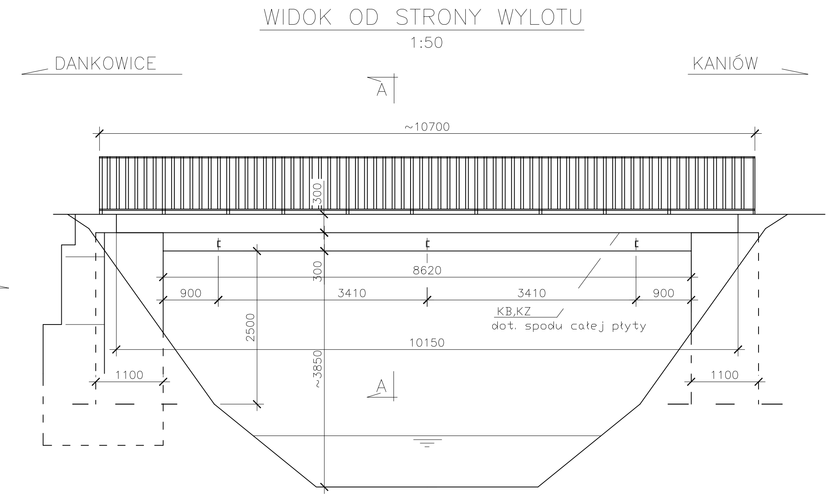

PRZEKRÓJ A–A
1:50

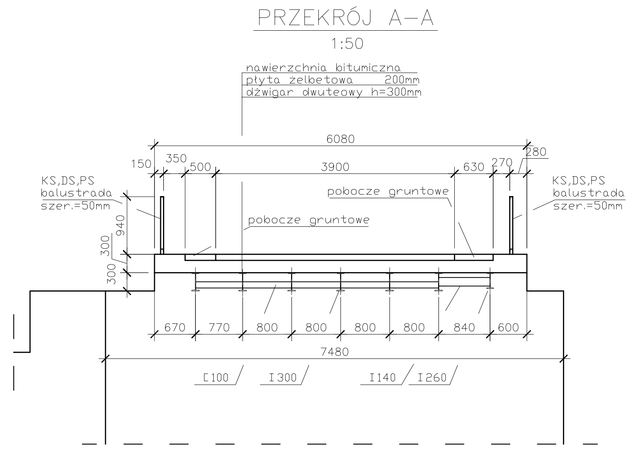

KATALOG USZKODZEŃ ELEMENTÓW MOSTÓW DLA PRZEGLĄDÓW	USZKODZONY MATERIAŁ									
	B	D	C	K	S	P	Z	G	A	T
	BETON	DREWNO	CEGŁA	KAMIEŃ	STAL KONSTR	SPRĘŻ	ZBROJ	GUMA	ASFALT	GRUNT
RODZAJ USZKODZENIA										
N ZANIECZYSZCZENIA	NB	ND	NC	NK	NS	NP		NG	NA	NT
W WEGETACJA ROŚLIN	WB	WD	WC	WK	WS			WG	WA	WT
C PRZECIEKI WODY	CB	CD	CC	CK	CS	CP		CG	CA	CT
O OSADY LUB WYKWITY	OB	OD	OC	OK	OS	OP		OG		
A ZNISZCZENIE ZABEZP. ANTYKOROZYJN.	AB	AD	AC	AK	AS	AP	AZ			
K KOROZJA - ONCIE - STARZENIE	KB	KD	KC	KK	KS	KP	KZ	KG	KA	
R ZARYSOWANIA I PĘKNIĘCIA	RB	RD	RC	RK	RS	RP	RZ	RG	RA	
L USZKODZENIA SPOIN I ŁĄCZNIKÓW	LB	LD	LC	LK	LS	LP	LZ	LG		
D DEFORMACJE	DB	DD			DS	DP	DZ	DG	DA	
P PRZEMIESZCZENIA - OSIADANIE	PB	PD	PC	PK	PS	PP	PZ	PG	PA	PT
B ZABLOKOWANIE LUB OGRANICZ. RUCHU	BB	BD			BS	BP		BG	BA	BT
U UBYTKI MATERIAŁU, BRAKI LUB EROZJA	UB	UD	UC	UK	US	UP	UZ	UG	UA	UT
Z ZNISZCZENIE STRUKTURY MATERIAŁU	ZB	ZD	ZC	ZK	ZS	ZP	ZZ	ZG	ZA	

INWESTOR:
ZARZĄD DRÓG POWIATOWYCH W BIELSKU-BIAŁEJ
43-382 BIELSKO-BIAŁA, ul. REGERA 81

ZADANIE:
INWENTARYZACJA USZKODZEŃ I PROJEKT REMONTU OBIEKTU MOSTOWEGO
W MIEJSCOWOŚCI BESTWINKA W CIĄGU DROGI POWIATOWEJ NR 4448S W km 1+811

SKALA:	1:50	NR. RYSUNKU:	IN/01
DATA:	06.2010		

TYTUŁ RYSUNKU:
INWENTARYZACJA USZKODZEŃ OBIEKTU

FUNKCJA:	TYTUŁ, IMIĘ, NAZWISKO:	NR. UPRAWNIEŃ:	PODPIS:
PROJEKTOWAŁ	mgr inż. Lech Marcisz	102/89-88	
ASYSTENT PROJ.	mgr inż. Michał Migdoń		
ASYSTENT PROJ.			
SPRAWDZIŁ			